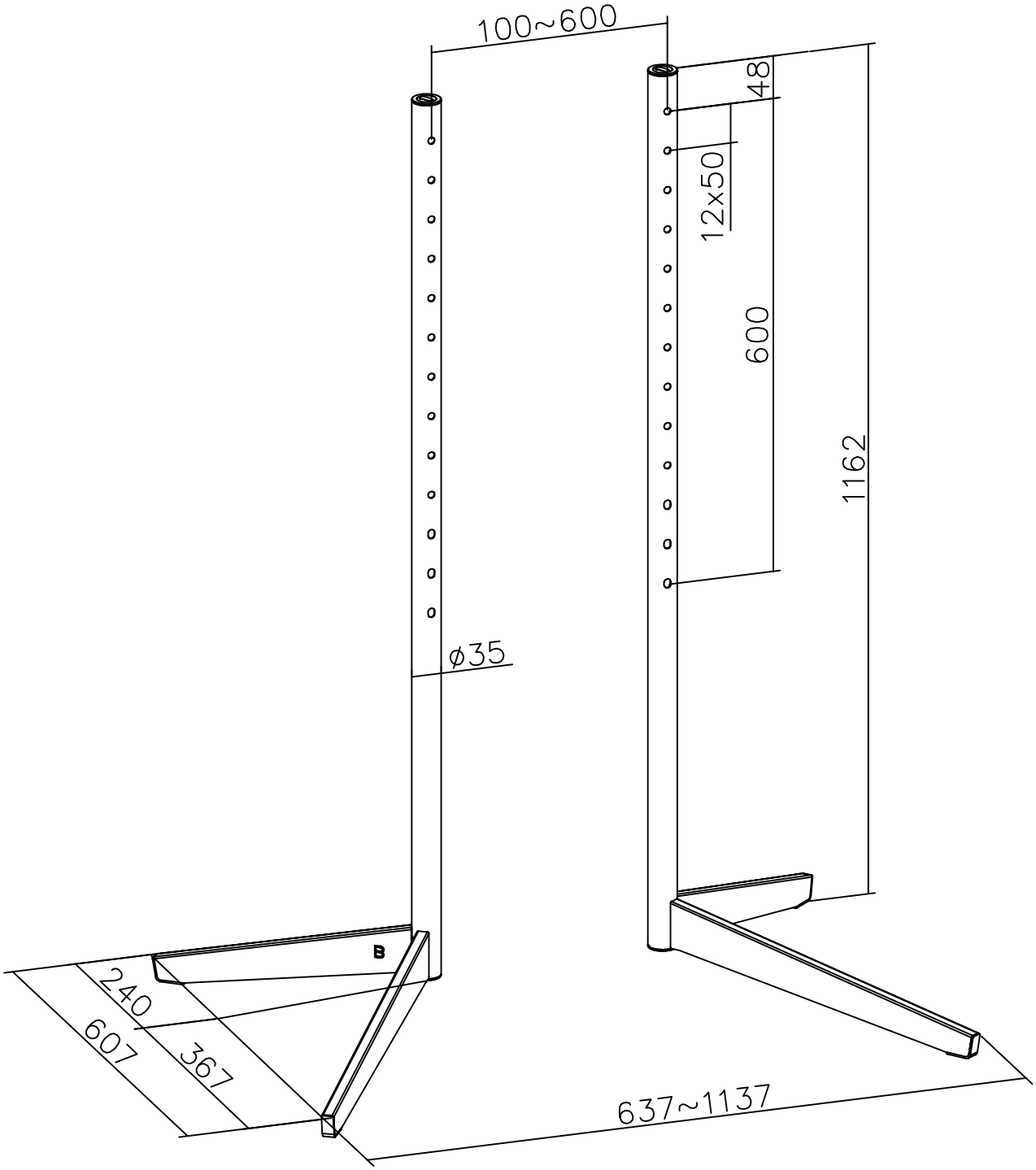
100~600
48
12x50
600
1162
ϕ35
B
240
607
367
637~1137