LKBR30

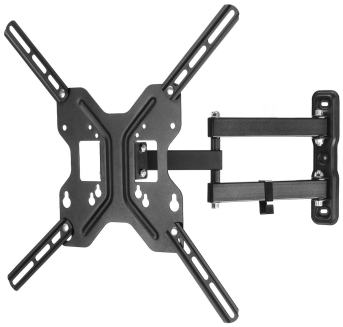

BRACCIO A MURO A 3 SNODI PER TV FINO A 25 KG, 50" FINO A VESA 400X400

Codice prodotto: **LKBR30**
Codice EAN: **8028400062130**
Unità: **NR**
Marca: **LINK**
Peso: **2,300 Kg.**

Staffa per installare a parete monitor e TV LED o LCD da 23" a 50", con possibilità di posizionare il monitor nella posizione desiderata, sia come distanza sia come angolazione.
In acciaio, molto robusta, supporta un peso fino a 25 kg.
Per schermi standard VESA 75x75, 100x100, 200x200, 400X400
Si può regolare sia in orizzontale sia in verticale per posizionarlo in modo da permettere la regolazione ideale dell'angolo di visione:
Orientamento verticale: +/-15°
Orientamento orizzontale: 180°
Il braccio è pieghevole, si può estendere da 7,3 a 40,6 cm a seconda delle esigenze.
Le viti e i tasselli per l'installazione sono inclusi, l'installazione è semplice.

Emmegi Ricambi S.p.A.
Via M. Serenari, 35 - 40013 Castel Maggiore - (Bo)- Italy Tel: +39 051 4171211 Fax: +39 051 4187694
E-mail: emmegi@emmegiricambi.it P.IVA. 04264830375