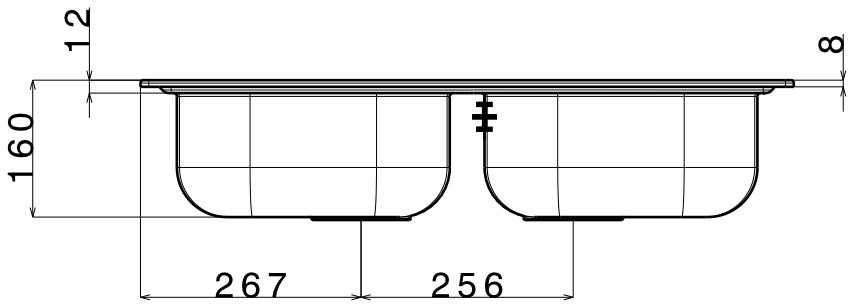
12
8
160
267
256

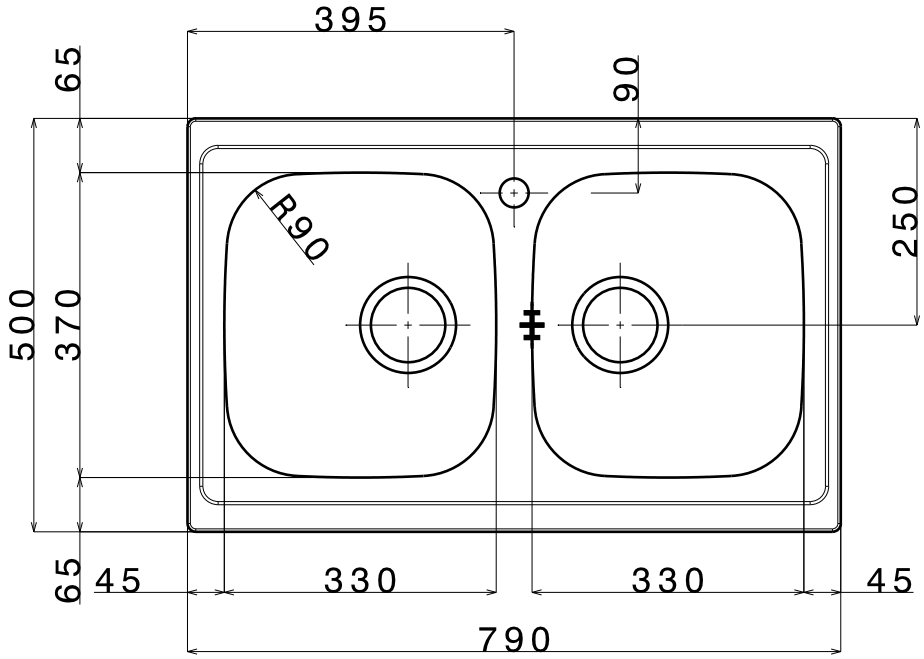
395
65
90
R90
250
500
370
65
45
330
330
45
790

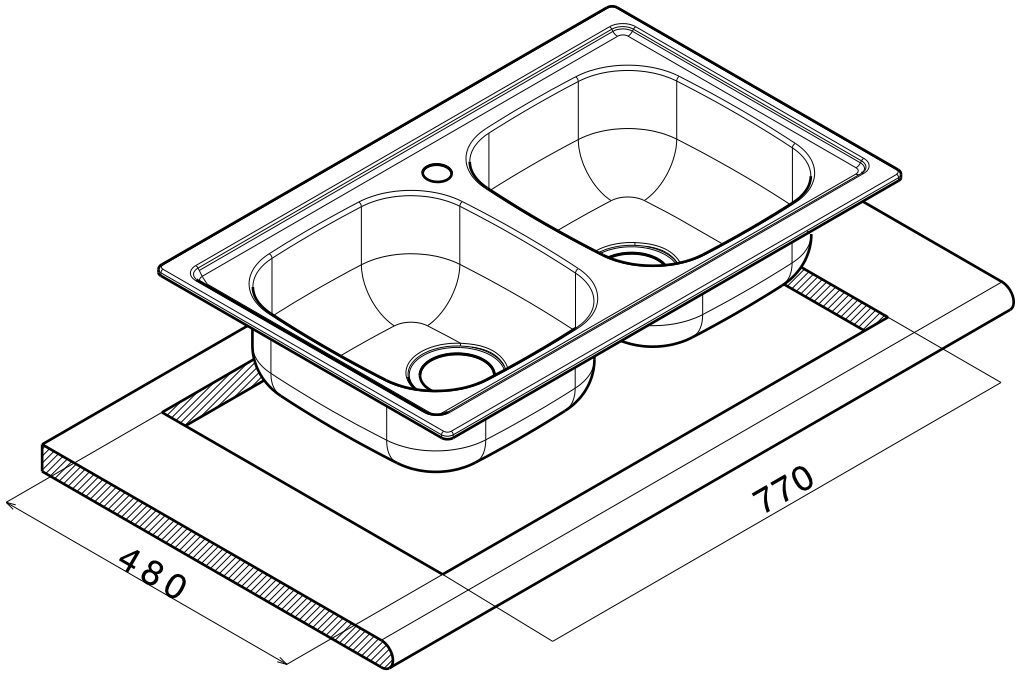
770
480