Step Lux Grigio | 315.0547.776

FAMIGLIA : **Cappe** | SERIE : **Step Lux** | INSTALLAZIONE : **Incasso** | MODELLO : **FSI 9322** | FINITURA : **Grigio**

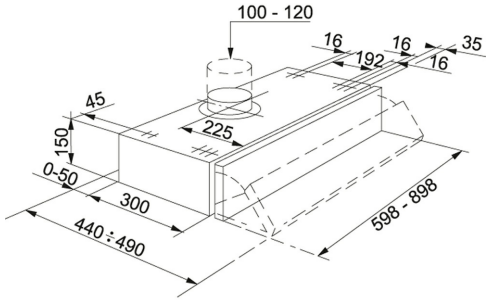

DATI TECNICI	
m³/h max (IEC 61591)	370
Rumorosità max ***(dbA)	72-DBA
Potenza (W)	230-W
Illuminazione	LEDS-2X4W
Installazione	Estraibili
Lunghezza cavo di alimentazione	Ø--125-MM
Classe Energetica	D
Prezzo	167,00 €

FUNZIONI

- Bassa rumorosità
- Funzione filtrante opzionale
- 3 Velocità