VIDEO BABY MONITOR SMART

IT

CONTENUTO CONFEZIONE
- 1 unità bambino;
- 1 unità genitore;
- 2 adattatori di rete switching 100-240V~ 50/60Hz / 5Vdc, 1A;
- 1 manuale d'istruzioni

AVVERTENZE GENERALI
- Il Video Baby Monitor Smart non deve essere utilizzato come monitor medico e non è inteso a sostituire la supervisione dei bambini da parte degli adulti in quanto destinato ad essere usato solo come supporto per la loro sorveglianza. Ogni altro utilizzo è da considerarsi improprio.
- Gli elementi dell'imballaggio (sacchetti in plastica, scatole di cartone, ecc.) non devono essere lasciati alla portata dei bambini in quanto potenziali fonti di pericolo.
- Prima di utilizzare l'apparecchio verificare che il prodotto e tutti i suoi componenti non si presentino danneggiati. In caso contrario non utilizzare l'apparecchio ma rivolgersi a personale qualificato o al rivenditore.
- Non tentare di riparare il prodotto, ma contattare il Servizio Assistenza Clienti (Customer Service) di Artsana S.p.A.
- Non aprire gli apparecchi. L'unità bambino, l'unità genitore, gli adattatori di rete non contengono parti utilizzabili dall'utente. In caso di guasto rivolgersi a personale competente o contattare il Servizio Assistenza Clienti (Customer Service) di Artsana S.p.A. L'apertura dei dispositivi sopra elencati potrebbe comportare un pericolo di shock elettrico.
- Posizionare l'unità bambino e l'unità genitore fuori dalla portata del bambino su una superficie piana e stabile.
- Tenere l'unità bambino, l'unità genitore e gli adattatori di rete AC/DC fuori dalla portata dei bambini (il cavo degli adattatori potrebbe costituire pericolo di strangolamento).
- E' essenziale controllare regolarmente il corretto funzionamento dell'unità bambino e dell'unità genitore in particolare prima di ogni utilizzo verificando che la ricezione del segnale sia effettivamente possibile nella zona ed alla massima distanza d'uso prevista.
- La massima distanza operativa è di circa 200 metri in campo aperto senza ostacoli (la portata potrebbe però ridursi notevolmente all'interno delle abitazioni in base a particolari situazioni ambientali, disposizione delle pareti e dell'arredamento nell'abitazione e presenza di strutture metalliche, disturbi/ campi elettromagnetici di origine esterna e interna, muri in cemento armato o tra locali disposti su piani diversi o a causa di batterie non completamente cariche, ecc.).
- Non utilizzare l'unità bambino, l'unità genitore e gli adattatori di rete in posizione esposta ad agenti atmosferici (pioggia, sole, ecc.). Qualora il prodotto venga utilizzato all'esterno, l'unità genitore deve essere alimentata tramite le sole batterie ricaricabili interne: gli adattatori di rete forniti con il prodotto non sono adatti per uso esterno.
- Per evitare il rischio di surriscaldamento, tenere l'unità bambino, l'unità genitore e soprattutto gli adattatori di rete AC/DC lontano da fonti di calore, come per esempio caloriferi, termostati, stufe, fornelli, finestre esposte al sole, ecc.
- Non utilizzare mai (in modo particolare se collegate alla rete elettrica tramite gli adattatori di rete) le due unità vicino ad aree o situazioni con presenza di acqua come vasche da bagno, lavatrici, lavelli da cucina o su superfici bagnate. Non immergerli o bagnarli. Non utilizzare unità ed adattatori se caduti in acqua, in tal caso rivolgersi a personale competente.
- Posizionare l'unità bambino, l'unità genitore e gli adattatori di rete AC/DC in maniera da consentire un'adeguata ventilazione, così da evitare il rischio di surriscaldamento delle componenti.
- Non usare questo prodotto in prossimità di lampade fluorescenti (Neon) od altre apparecchiature elettriche come televisori, motori, personal computer, telefoni cordless, radio, forni a microonde ecc. Potrebbero interferire con il suo funzionamento.
- Utilizzare solo gli adattatori di rete AC/DC forniti insieme al prodotto o di tipo identico con medesime caratteristiche elettriche. L'utilizzo di altri adattatori potrebbe danneggiare l'unità bambino e/o l'unità genitore ed essere causa di pericolo per l'utilizzatore.
- Attenzione, non utilizzare un adattatore di rete di tipo diverso da quello fornito con il prodotto da Artsana S.p.A. in quanto renderebbe il prodotto non conforme alle norme tecniche stabilite dalle direttive CE applicabili pregiudicando la sicurezza ed integrità del prodotto. In caso di sostituzione rivolgersi al rivenditore o ad Artsana S.p.A.
- Assicurarsi che il voltaggio degli adattatori di rete AC/DC (vedi dati di targa posti sugli adattatori di rete AC/DC) corrisponda a quello della vostra rete elettrica e che la spina degli adattatori di rete sia compatibile con le prese di corrente del vostro impianto elettrico.
- Collegare gli adattatori di rete AC/DC a prese di alimentazione facilmente accessibili, ma fuori dalla portata del bambino. Posizionare i cavi degli adattatori AC/DC in modo tale da prevenire che il filo possa essere calpestato, che possano rimanere impigliati oggetti posizionati sopra o accanto ad essi, o che possano essere accessibili al bambino e quindi costituire pericolo per lo stesso (inciampo, strangolamento).
- Gli adattatori di rete AC/DC, l'unità bambino e l'unità genitore potrebbero risultare caldi al tatto durante il funzionamento. Questo è da considerarsi normale.
- Ispezionare periodicamente gli adattatori di rete (1), se il cavo di alimentazione o le parti in plastica presentassero segni di danneggiamento, non usarli e rivolgersi a un tecnico specializzato.
- Non lasciare gli adattatori di rete (1) collegati alla presa elettrica quando gli apparecchi non sono in uso e/o non collegati agli adattatori di rete (1).
- La sostituzione del cavo di alimentazione dell'adattatore di rete non è possibile e pertanto, in caso di danneggiamento, l'adattatore di rete non deve essere più utilizzato, ma deve essere sostituito con un adattatore di tipo identico.
- L'unità bambino è dotata di un sensore fotosensibile che attiva automaticamente i LED a infrarossi in caso di riduzione della luce ambientale o di buio, permettendo quindi la visione anche in condizioni di scarsa luminosità. Poiché i LED a infrarossi dell'unità bambino non emettono luce visibile, verificarne il corretto funzionamento controllando l'immagine trasmessa dalla telecamera all'unità genitore quando l'unità bambino è posizionata in una stanza scarsamente illuminata. I LED a infrarossi dell'unità bambino non sono dannosi per la salute.

SICUREZZA / WARNINGS

⚠ **ATTENZIONE!** Leggere il manuale istruzioni per l'uso

⚠ **ATTENZIONE!** Si consiglia di evitare la visione diretta della radiazione infrarossa lungo l'asse di emissione ad occhio nudo o mediante dispositivi ottici.

PER EVITARE IL RISCHIO DI SHOCK ELETTRICI, NON RIMUOVERE LA PROTEZIONE O TENTARE DI APRIRE GLI ADATTATORI DI RETE. NON BAGNARE GLI ADATTATORI DI RETE, L'UNITA' BAMBINO E L'UNITA' GENITORE, NON ESPORLI ALL'UMIDITA' E NON CERCARE DI APRIRLI. CIO' PUO' ESSERE FONTE DI PERICOLO OLTRE A RENDERE NULLA LA GARANZIA.

ATTENZIONE: il trasmettitore, l'adattatore di rete e il suo cavo di alimentazione devono essere tenuti fuori dalla portata del bambino.

ATTENZIONE: quando la visione notturna è attiva, i colori delle immagini risulteranno alterati e in caso di buio le immagini verranno visualizzate in bianco e nero. Questo è da considerarsi normale.

ATTENZIONE: regolando o disattivando il volume dell'altoparlante dell'unità genitore anche gli allarmi acustici verranno regolati o disattivati. Si consiglia in questo caso di prestare maggiore attenzione all'unità genitore.

ATTENZIONE: le prestazioni di funzionamento del prodotto potrebbero ridursi in caso di utilizzo di più dispositivi di controllo in contemporanea.

ATTENZIONE: se il volume dell'unità genitore è disattivato e successivamente viene disattivato manualmente anche il display, per garantire all'utente il controllo continuo e sicuro del proprio bambino il volume dell'altoparlante dell'unità genitore si porterà automaticamente al livello 1.

ATTENZIONE: smaltendo una batteria nel fuoco o in un forno, schiacciandola o tagliandola si può provocare un'esplosione.

ATTENZIONE: lasciando una batteria in un ambiente con temperatura estremamente elevata si può provocare un'esplosione o la fuoriuscita di liquido o gas infiammabile.

ATTENZIONE: lasciando una batteria in un ambiente con pressione dell'aria estremamente bassa si può provocare un'esplosione o la fuoriuscita di liquido o gas infiammabile.

ATTENZIONE: la batteria non deve essere esposta a sorgenti di calore eccessivo, quali ad esempio il sole, il fuoco o simili.

⚠ **ATTENZIONE!**
Dopo l'accensione dell'unità genitore verificare sempre lo stato di accensione dell'unità bambino. Dopo l'accensione delle unità verificare sempre che la ricezione del segnale trasmesso sia effettivamente possibile alla distanza e/o nelle zone da voi previste. Si consiglia di effettuare, con l'aiuto di un familiare, una prova di trasmissione dalla camera dove è posizionata l'unità bambino spostandosi contemporaneamente con l'unità genitore nelle zone da voi previste per verificare la corretta ricezione del segnale trasmesso.

1. CONFIGURAZIONE E CARATTERISTICHE

1.1 Unità bambino
Alimentazione Esterna: mediante adattatore di rete switching 100-240V~50/60Hz / 5Vdc, 1A.
Trasmissione: Banda di frequenza trasmissione: 2403.5~2475.5MHz. Potenza segnale: <19dBm
1. Adattatore di rete switching 100-240V~50/60Hz / 5Vdc, 1A.
2. Indicazione luminosa di alimentazione: a) verde fisso: l'unità bambino è accesa; b) OFF: l'unità bambino è spenta.
3. Connettore di alimentazione
4 Telecamera
5. Sistema di illuminazione a raggi infrarossi
6. Sensore fotosensibile
7. Microfono
8. Tasto di Pairing PAIR

1.2 Unità genitore
Alimentazione:
Esterna: mediante adattatore di rete switching 100-240V~50/60Hz / 5Vdc, 1A.
Interna: batteria al litio 3.7V 950mAh, non sostituibile
Ricezione: Banda di frequenza trasmissione: 2403.5~2475.5MHz. Potenza segnale: <19dBm
1. Adattatore di rete switching 100-240V~50/60Hz / 5Vdc, 1A.
2. Tasto di accensione/spegnimento
3. Indicazione luminosa di alimentazione e ricarica: a) verde fisso: l'unità genitore è accesa e, se l'adattatore di rete (1) è collegato, la ricarica della batteria è completa; b) verde lampeggiante: la batteria è scarica. c) rosso fisso: la ricarica della batteria dell'unità genitore è in corso; OFF: l'unità genitore è spenta e l'adattatore di rete (1) non è collegato.
4. Connettore di alimentazione e/o ricarica della batteria ricaricabile
5. Altoparlante
6. Display 2.4" a colori
7. Tasti di regolazione/ navigazione: ◄/► ▲/▼
8. Tasto di accesso al menu e conferma delle impostazioni
9. Tasto di uscita dal menu
10. Tasto zoom digitale
11. Tasto RESET
12. Base di appoggio
Batteria ricaricabile al litio non sostituibile

2. FUNZIONAMENTO

2.1 POSIZIONAMENTO DELLE UNITA'
L'unità Bambino deve essere posizionata a circa 1 - 1,5 metri dal bambino, su una superficie piana e stabile avendo cura di orientare la telecamera verso il bambino. L'unità genitore deve essere posizionata ad almeno 3 metri dall'unità bambino, possibilmente non all'interno della stessa stanza, per evitare fastidiosi fischi o fruscii.

2.2 ACCENSIONE/SPEGNIMENTO UNITA' BAMBINO
Inserire lo spinotto dell'adattatore di rete (1) nel connettore di alimentazione posto sul lato dell'unità (3). Inserire la spina dell'adattatore di rete in una presa di corrente facilmente accessibile. L'unità bambino si accenderà automaticamente e l'indicazione di alimentazione (2) si illuminerà di verde fisso. Per spegnere l'unità bambino e l'indicazione di alimentazione (2), rimuovere lo spinotto dell'adattatore di rete (1) dal connettore di alimentazione (3) e rimuovere la spina dalla presa di corrente.

2.3 ACCENSIONE/SPEGNIMENTO E RICARICA DELL'UNITA' GENITORE
Per accendere/spegnere l'unità genitore premere il tasto di accensione/spegnimento (2) per circa 3 secondi. L'indicazione di alimentazione (3) si illuminerà di verde fisso. Per ricaricare la batteria ricaricabile (13) inserire lo spinotto dell'adattatore di rete (1) nell'apposito connettore di alimentazione (4) posto sul lato dell'unità ed inserire la spina dell'adattatore di rete (1) in una presa di corrente facilmente accessibile. Verificare che l'indicazione di alimentazione e ricarica (3) si illumini di rosso fisso e che l'icona con le barre in movimento sia visualizzata a display (6). Al termine della ricarica l'indicazione di alimentazione e ricarica (4) si illumina di verde fisso e a display (6) viene visualizzata l'icona fissa. Per una ricarica più veloce si consiglia di caricare le batterie collegando l'unità genitore spenta. E' possibile utilizzare l'unità genitore anche durante la ricarica, ma il tempo necessario per ottenere la ricarica completa risulterà maggiore.
ATTENZIONE. La ricarica della batteria deve essere eseguita solo mediante adattatore di rete fornito in dotazione.

2.4 VISIONE NOTTURNA AUTOMATICA
In caso di buio o al diminuire della luminosità della stanza in cui è posizionata l'unità bambino, il sensore fotosensibile (6) attiva automaticamente il sistema di illuminazione ad infrarossi (5) per consentire la visione anche in condizioni di scarsa luminosità. Sulla barra d'impostazione del display (6) viene visualizzata l'icona.

2.5 DISATTIVAZIONE DISPLAY
Per risparmio energetico, è possibile disattivare la visualizzazione dell'immagine a display (6) premendo una volta il tasto di accensione/spegnimento (2) dell'unità genitore. Per riattivare il display (6) premere una volta ancora il tasto.

2.6 REGOLAZIONE VOLUME DELL'UNITA' GENITORE
Premere una volta i tasti (7) per aumentare o ridurre di un livello il volume dell'altoparlante. La schermata (A) viene visualizzata a display (6) e sulla barra d'impostazione l'icona volume varierà visualizzando il livello scelto. Al livello minimo l'altoparlante si disattiva e viene visualizzata l'icona barrata. Sono disponibili 5 livelli di volume.

2.7 REGOLAZIONE LUMINOSITA' DEL DISPLAY
Premere una volta i tasti (7) per aumentare o ridurre di un livello la luminosità del display (6). La schermata (B) viene visualizzata a display (6). Sono disponibili 5 livelli di luminosità.

2.8 ZOOM DIGITALE 2X
Per attivare lo zoom premere una volta il tasto zoom (10). L'icona viene visualizzata a display (6). In questa configurazione, per spostarsi all'interno del campo visivo in alto, in basso, a destra e a sinistra premere i tasti 7. Per ripristinare il formato dell'immagine iniziale premere di nuovo il tasto zoom (10).

2.9 RESET
In caso di blocco dell'unità genitore, è possibile ripristinare il normale funzionamento del prodotto premendo, tramite un utensile appuntito, il tasto reset (11) sul retro dell'unità. Se necessario premere il tasto di accensione/spegnimento (2) per riaccendere l'unità.

2.10 MENU DI IMPOSTAZIONE FUNZIONI
Per accedere al menu principale premere il tasto di accesso al menu e conferma delle impostazioni (8). Per navigare all'interno del menu premere i tasti 7. Per confermare le impostazioni premere il tasto di accesso al menu e conferma delle impostazioni (8). Per uscire dal menu premere il tasto di uscita (9) o attendere circa 30 secondi. Dal menu principale è possibile impostare le seguenti funzioni:

2.10.1 PAIRING
In caso di persistente impossibilità di comunicazione tra unità bambino e unità genitore anche a distanza di pochi centimetri l'una dall'altra, si consiglia di avviare la procedura di pairing che da prassi viene eseguita dal costruttore. Selezionando la funzione dal menu principale comparirà la schermata (C), da cui, selezionando l'icona telecamera, comparirà la schermata (D). Premere il tasto Pairing (8) dell'unità bambino entro 30 secondi. Se la procedura termina con successo, a display comparirà la schermata (E) e poi il video in tempo reale, altrimenti sarà visualizzata la schermata (F) e quella di mancanza/perdita di segnale (G). Se necessario ripetere la procedura.

2.10.2 ATTIVAZIONE VOCALE
L'unità genitore può funzionare in trasmissione continua o in modalità Attivazione Vocale. Per risparmio energetico è possibile impostare la funzione di Attivazione Vocale selezionando la funzione del menu principale. Dalla schermata (H) scegliere uno dei tre livelli di sensibilità del microfono (7) dell'unità bambino. Una delle icone verrà visualizzata sulla barra delle impostazioni. Quando l'attivazione vocale è impostata, se l'intensità dei suoni rilevati dal microfono (7) dell'unità bambino risulta inferiore alla soglia prestabilita del livello selezionato, l'unità genitore entra in modalità stand-by, disattivando automaticamente display (6) e altoparlante (5). Questi ultimi si riattiveranno in presenza di suoni rilevati dall'unità bambino superiori alla soglia prestabilita del livello selezionato. Selezionando OFF si disattiva la funzione di attivazione vocale e viene ripristinata la trasmissione continua.

: sensibilità bassa : sensibilità media : sensibilità elevata

2.10.3 FUNZIONE PROMEMORIA
Selezionando la funzione dal menu principale, dalla schermata (I) è possibile impostare un allarme come promemoria per la cura del tuo bambino (da 30 minuti a 4 ore). A impostazione eseguita sulla barra delle impostazioni comparirà l'icona.

2.11 ALLARMI ACUSTICI
2.11.1 Allarme di mancanza/perdita di collegamento con l'unità bambino:
Ogni volta che il collegamento con l'unità bambino è assente o viene perso, si avverte un segnale acustico nell'unità genitore, a display appare la schermata (G) e sulla barra d'impostazioni l'icona. Al recupero del collegamento con l'unità bambino, l'allarme si disattiva, sulla barra di impostazioni si visualizza l'icona e viene ripristinato il normale segnale audio e video in tempo reale.

2.11.2 Allarme batterie ricaricabili quasi scariche:
Quando la batteria ricaricabile (13) è quasi scarica si avverte un segnale acustico l'indicazione luminosa di alimentazione si illumina di verde lampeggiante e l'icona batteria scarica viene visualizzata in rosso a display (6). Se si desidera continuare ad usare l'unità genitore si consiglia di ricaricare la batteria (13), altrimenti l'unità smetterà di funzionare in modo ottimale e si spegnerà. Eseguire la ricarica della batteria ricaricabile (13). All'avvio della ricarica l'allarme si disattiva e viene visualizzata l'icona con le barre in movimento.

2. 11.3 Allarme promemoria:
Allo scadere del promemoria impostato si avverte un segnale acustico. Per disattivare l'allarme premere un tasto qualsiasi.

DATI TECNICI
- Trasmissione audio/video tramite sistema basato su tecnologia FHSS digitale.
- Range operativo in campo aperto senza ostacoli di circa 200 metri*.

*La massima distanza operativa è di circa 200 metri in campo aperto senza ostacoli con batteria perfettamente carica (la portata potrebbe però ridursi notevolmente all'interno delle abitazioni in base a particolari situazioni ambientali, disposizione delle pareti e dell'arredamento nell'abitazione e presenza di strutture metalliche, disturbi/ campi elettromagnetici di origine esterna e interna, muri in cemento armato o tra locali disposti su piani diversi o a causa di batterie non completamente cariche, ecc.).

Adattatore di rete
Mod. K05S050100G
INPUT: 100-240V~ 50/60Hz 0.2 A
OUTPUT: 5Vdc, 1A

Batteria ricaricabile Li-Polymer
Capacità nominale: 950mAh
Tensione nominale: 3.7V
Le batterie Li-Polymer forniscono la loro migliore prestazione se utilizzate a temperatura ambiente normale (20°C±5°C).
Temperatura di ricarica della batteria: 10°C~40°C.

LEGENDA SIMBOLI
- Corrente alternata monofase
- Corrente continua
- Ad esclusivo uso interno
- Apparecchio di classe II - doppio isolamento
- Conforme alle direttive CE di pertinenza e successive modifiche

SMALTIMENTO

QUESTO PRODOTTO È CONFORME ALLA DIRETTIVA EU 2012/19/EU.
Il simbolo del cestino barrato riportato sull'apparecchio indica che il prodotto, alla fine della propria vita utile, dovendo essere trattato separatamente dai rifiuti domestici, deve essere conferito in un centro di raccolta differenziata per apparecchiature elettriche ed elettroniche oppure riconsegnato al rivenditore al momento dell'acquisto di una nuova apparecchiatura equivalente. L'utente è responsabile del conferimento dell'apparecchio a fine vita alle appropriate strutture di raccolta. L'adeguata raccolta differenziata per l'avvio successivo dell'apparecchio dismesso al riciclaggio, al trattamento e allo smaltimento ambientalmente compatibile contribuisce ad evitare possibili effetti negativi sull'ambiente e sulla salute e favorisce il riciclo dei materiali di cui è composto il prodotto. Lo smaltimento abusivo del prodotto da parte dell'utente comporta l'applicazione delle sanzioni amministrative di cui al D.Lgs n. 22/1997 (art.50 e seguenti del D.Lgs 22/97).Per informazioni più dettagliate inerenti i sistemi di raccolta disponibili, rivolgersi al servizio locale di smaltimento rifiuti, o al negozio in cui è stato effettuato l'acquisto

CONFORMITA' ALLA DIRETTIVA EU 2006/66/CE e successive modifiche.
Il simbolo del cestino barrato riportato sulle pile o sulla confezione del prodotto, indica che le stesse, alla fine della propria vita utile, dovendo essere trattate separatamente dai rifiuti domestici, non devono essere smaltite come rifiuto urbano, ma devono essere conferite in un centro di raccolta differenziata oppure riconsegnate al rivenditore al momento dell'acquisto di pile ricaricabili e non ricaricabili nuove equivalenti. L'eventuale simbolo chimico Hg, Cd, Pb, posto sotto al cestino barrato indica il tipo di sostanza contenuta nella pila, Hg=Mercurio, Cd=Cadmio, Pb=Piombo. L'utente è responsabile del conferimento delle pile a fine vita alle appropriate strutture di raccolta al fine di agevolare il trattamento e il riciclaggio. L'adeguata raccolta differenziata per l'avvio successivo delle pile esauste al riciclaggio, al trattamento e allo smaltimento ambientalmente compatibile contribuisce ad evitare possibili effetti negativi sull'ambiente e sulla salute umana e favorisce il riciclo delle sostanze di cui sono composte le pile. Lo smaltimento abusivo del prodotto da parte dell'utente comporta danni all'ambiente e alla salute umana. Per informazioni più dettagliate inerenti i sistemi di raccolta disponibili, rivolgersi al servizio locale di smaltimento rifiuti, o al negozio in cui è stato effettuato l'acquisto.

DICHIARAZIONE DI CONFORMITÀ
Shenzhen Videotimes Technology Co.,Ltd, dichiara che il tipo di apparecchiatura radio MOD. 06948 è conforme alla direttiva 2014/53/UE. Il testo completo della dichiarazione di conformità UE è disponibile al seguente indirizzo Internet: www.chicco.com/declarations. In accordo alla decisione della Commissione Europea N°2000/299/CE del 06/04/2000 la banda di frequenza utilizzata da questo prodotto è armonizzata in tutti i Paesi UE pertanto questo è un prodotto di classe 1 e può essere liberamente utilizzato in tutti i Paesi dell'Unione Europea.

GARANZIA
Il prodotto è garantito contro ogni difetto di conformità in normali condizioni di utilizzo secondo quanto previsto dalle istruzioni d'uso. La garanzia non sarà applicata, dunque, in caso di danni derivanti da un uso improprio, usura o eventi accidentali. Per la durata della garanzia sui difetti di conformità si rinvia alle specifiche previsioni delle normative nazionali applicabili nel paese d'acquisto, dove previste. ARTSANA si riserva il diritto di modificare in qualsiasi momento e senza preavviso quanto descritto nel presente manuale di istruzioni. La riproduzione, la trasmissione, la trascrizione nonché la traduzione in altra lingua anche parziale in qualsiasi forma di questo manuale sono assolutamente vietate senza la previa autorizzazione scritta da parte di ARTSANA.

EN

PACK CONTENTS
- 1 baby unit
- 1 parent unit
- 2 switching mains adapters 100-240V~ 50/60Hz / 5Vdc, 1A
- 1 instruction manual

GENERAL WARNINGS
- The Smart Video Baby Monitor should not be used as a medical monitor and is not intended to replace the supervision of children by adults; it is only designed to help monitor them. Any other use is to be considered improper.
- Do not leave any packaging materials (plastic bags, cardboard boxes, etc.) within the reach of children as these can be hazardous.
- Before using the device, make sure that there is no damage to the product or its components. If it is damaged, do not use the product and contact a qualified technician or your dealer.
- Contact Artsana S.p.A. Customer Services rather than trying to repair the product yourself.
- Do not open the devices. The baby unit, parent unit and mains adapters do not contain any user-serviceable parts. Contact technical experts or Artsana S.p.A. Customer Services in the event of malfunctions. Opening the above-mentioned devices can result in an electric shock.
- Place the baby unit and parent unit out of the reach of the child on a flat, level surface.
- Keep the baby unit, parent unit and AC/DC mains adapters out of reach of children (mains adapter cords may cause strangulation).
- It is important to regularly check the proper functioning of the baby unit and the parent unit, particularly before each use, checking that the signal is received in the area at the maximum operating distance.
- The maximum operating distance is around 200 metres in an open space without obstacles (this range may be considerably reduced indoors due to the specific environmental situation, the layout of walls and furniture, the presence of metal structures, electromagnetic fields/disturbances of internal or external origin, reinforced concrete walls, when rooms are located on different floors or because the batteries are not fully charged etc.).
- Do not use the baby unit, parent unit and adapters in places exposed to the weather (rain, sun etc.). If the product is used outdoors, the parent unit must be powered by the rechargeable batteries only: the mains adapters supplied with the product are not suitable for outdoor use.
- To avoid the risk of overheating, keep the baby unit, parent unit and especially the AC/DC mains adapters away from sources of heat, such as radiators, stoves, heaters, windows exposed to sunlight, etc.
- Never use (especially if connected to the mains with the mains adapters) the two units close to areas or situations where water can be found, such as bathtubs, washing machines, kitchen sinks or wet surfaces. Do not immerse in water or let product become wet. Do not use the unit and adapters if they have fallen in water. In this case, contact expert technical personnel.
- Position the baby unit, parent unit and AC/DC mains adapters in such a way as to ensure they are adequately ventilated to avoid the risk of the components overheating.
- Do not use this product near fluorescent lamps (Neon) or other electrical appliances such as televisions, motors, personal computers, cordless telephones, radios, microwave ovens, etc. Doing so could interfere with its operation.
- Only use the AC/DC mains adapters supplied with the product or an identical type with the same electrical characteristics. Use of other adapters could damage the baby unit and/or parent unit and cause danger to the user.
- Do not use a mains adapter different from the one supplied with this Artsana S.p.A. product as doing so renders the product non-compliant with the technical specifications established by the relevant EC directives, compromising its safety and integrity. Contact the retailer or Artsana S.p.A. to replace.
- Ensure that the AC/DC mains adapter voltage (see data plate located on the AC/DC mains adapters) matches that of the mains electricity and that the mains adapter plug is compatible with your electrical system sockets.
- Connect the AC/DC mains adapters to easily accessible power sockets that are out of reach of children. Position the AC/DC mains adapter cords so as to prevent the cord from being stood on, from getting caught in items placed upon or against them, and from being accessible to the child and therefore constituting a hazard (tripping, choking).
- The AC/DC mains adapters, baby unit and parent unit may be become hot to the touch when in use. This is normal.
- Periodically inspect the mains adapters (1). If the power cord or plastic parts show signs of damage, do not use them and contact a qualified technician.
- Do not leave the mains adapters (1) plugged into the electrical socket when devices are not in use and/or not connected to the mains adapters (1).
- The adapter power cord cannot be replaced and, therefore, in case of damage, do not continue to use the mains adapter but replace it with an identical type adapter.
- The baby unit has a photosensitive sensor that automatically activates the infrared LEDs in the event of a reduction in environmental light or darkness, to ensure good vision also in poor light. As the infrared LEDs on the baby unit do not emit visible light, check they are working correctly by controlling the image transmitted by the camera to the parent unit when the baby unit is located in a poorly-lit room. The infrared LEDs on the baby unit are not harmful to human health.

SAFETY / WARNINGS

⚠ **WARNING!** Read the instructions

⚠ **WARNING!** It is not advisable to look directly at infrared radiation along the emission axis with either the naked eye or using optical devices.

TO REDUCE THE RISK OF ELECTRIC SHOCK, DO NOT REMOVE THE PROTECTION OR ATTEMPT TO OPEN MAINS ADAPTERS. DO NOT WET MAINS ADAPTERS, THE BABY UNIT OR PARENT UNIT. DO NOT EXPOSE TO HUMIDITY OR ATTEMPT TO OPEN THEM. THIS MAY BE A SOURCE OF DANGER AND SHALL VOID THE WARRANTY.

WARNING: the transmitter, the mains adapter and its power cord must be kept out of reach of children.

WARNING: when night vision is active the colours of the images will be impaired, and in the event of darkness the images will be seen in black and white. This is normal.

WARNING: By adjusting or turning off the volume of the parent unit's speaker, the acoustic alarms will also be adjusted or deactivated. In this case, it is recommended to pay more attention to the parent unit.

WARNING: the performance of the product may be compromised if multiple monitoring devices are used at the same time.

WARNING: If the volume of the parent unit is deactivated and the display is also manually deactivated afterwards, the volume of the parent unit's speaker will automatically be set to level 1 to ensure that the user has continuous and safe control of their child.

WARNING: Disposal of a battery into fire or a hot oven, or mechanically crushing or cutting of a battery, can result in an explosion.

WARNING: Leaving a battery in an extremely high temperature surrounding environment that can result in an explosion or the leakage of flammable liquid or gas.

WARNING: A battery subjected to extremely low air pressure that may result in an explosion or the leakage of flammable liquid or gas.

WARNING: The battery shall not be exposed to excessive heat such as sunshine fire or the like.

⚠ **WARNING!**
After switching the parent unit on, always make sure that the baby unit is on. After switching on the unit always check that it is possible to receive the signal transmitted at the distance and/or in the areas you have set up the devices. With the help of a relative it is advisable to carry out a transmission test from the room in which the baby unit is located, at the same time moving around with the parent unit in the chosen areas in order to check that the signal is being correctly received.

1. CONFIGURATION AND FEATURES

1.1 Baby Unit
External power supply: via 100-240V~50/60Hz / 5VDC, 1A switching mains adapter.
Transmission: Transmission frequency band: 2403.5~2475.5MHz. Signal strength: <19dBm
1. 100-240V~50/60Hz / 5VDC, 1A switching mains adapter.
2. Power indicator light: a) steady green: the baby unit is on; b) OFF: the baby unit is off.
3. Power connector
4. Camera
5. Infrared lighting system
6. Photosensitive sensor
7. Microphone
8. Pairing button PAIR

1.2 Parent unit
Power:
External: via 100-240V~50/60Hz / 5VDC, 1A switching mains adapter.
Internal: Rechargeable Li-Polymer 3.7V 950mAh batteries, non-replaceable
Reception: Transmission frequency band: 2403.5~2475.5MHz. Signal strength: <19dBm
1. 100-240V~50/60Hz / 5VDC, 1A switching mains adapter.
2. On/Off button
3. Power and recharging indicator light: a) steady green: the parent unit is switched on and, if the mains adapter (1) is connected, the battery is fully charged; b) flashing green: the battery is low. c) steady red: the parent unit battery is charging; OFF: the parent unit is switched off and the power adapter (1) is not connected.
4. Power and/or charging connector of the rechargeable battery
5. Speaker
6. 2.4" colour display
7. Setting/browsing buttons: ◄/► ▲/▼
8. Menu access and setting confirmation key
9. Exit the menu button
10. Digital zoom key
11. RESET key
12. Base
Non-replaceable rechargeable lithium battery

2. OPERATION

2.1 UNIT POSITIONING:
The Baby unit must be positioned around 1 - 1.5 metres from the child, on a flat, level surface, making sure that the camera is pointing towards the child. The parent unit should be placed at least 3 metres from the baby unit, possibly not in the same room, to avoid annoying whistling or rustling.

2.2 BABY UNIT ON/OFF
Insert the mains adapter plug (1) in the power connector on the side of the unit (3). Insert the mains adapter plug in an easily accessible power socket. The baby unit will turn on automatically and the power indicator (2) will have a steady green light. To turn off the baby unit and power indicator (2), remove the power adapter plug (1) from the power connector (3) and pull the plug from the power socket.

2.3 PARENT UNIT ON/OFF AND CHARGING
Press the ON/OFF button (2) for about 3 seconds to turn the parent unit on/off. Power indicator (3) will have a steady green light. To charge the rechargeable battery (13), insert the plug of the power adapter (1) into the power connector (4) on the side of the unit and insert the plug of the power adapter (1) into an easily accessible power socket. Check that the power and charging indicator (3) has a steady red light and that the icon with the moving bars is shown on the display (6). When charging is complete, the power and charging indicator (3) turns steady green and the icon on the display (6) is steady. For quicker results, charge the batteries by connecting the off parent unit. The parent unit can still be used while the batteries are charging, but it will take longer for them to fully charge.
WARNING. The battery should only be charged using the supplied mains adapter.

2.4 AUTOMATIC NIGHT VISION
In the event of reduced light or darkness in the room in which the baby unit is positioned, the photosensitive sensor (6) automatically activates the infrared lighting system (5) so it is also possible to see in poor light. The icon appears on the display setting bar (6).

2.5 DEACTIVATING THE DISPLAY
To save energy, you can switch off the image on the display (6) by pressing the on/off button (2) on the parent unit once. To reactivate the display (6), press the button again.

2.6 ADJUSTING THE VOLUME ON THE PARENT UNIT
Press the (7) keys to increase or decrease the speaker volume by one level. The screen (A) appears on the display (6) and on the settings bar the volume icon will change to show the chosen level. At minimum level, the speaker turns off and the crossed icon is displayed. 5 volumes levels are available.

2.7 ADJUSTING THE BRIGHTNESS OF THE DISPLAY
Press the (7) keys to increase or decrease the brightness of the display (6) by one level. The screen (B) appears on the display (6). 5 levels of light are available.

2.8 2X DIGITAL ZOOM
To activate the zoom, press the zoom key (10) once. The icon appears on the display (6). In this set-up, to move up, down, right or left within the field of vision, press keys 7.To restore the initial image size, press the zoom key (10) again.

2.9 RESET
If the parent unit is locked, normal product operation can be restored by pressing the reset key (11) on the back of the unit with a pointed tool. If necessary, press the on/off button (2) to turn the unit on again.

2.10 FUNCTION SETTING MENU
To access the main menu, press the menu access and settings confirmation key (8). To browse through the menu, press keys 7. To confirm the settings, press the menu access and settings confirmation key (8). To exit the menu, press the menu exit key (9) or wait about 30 seconds. The following functions can be set from the main menu:

2.10.1 PAIRING:
If the baby unit and the parent unit are consistently unable to communicate, even when just a few centimetres from each other, it is advisable to initiate the pairing procedure, which is performed by the manufacturer by default. Selecting the function from the main menu will open the screen (C), where, by selecting the camera icon, the screen (D) will open. Press the baby unit pairing button (8) down within around 30 seconds. If the procedure concludes successfully, the screen (E) and then real-time video will appear on the display; if not, the screen (F) and the absence/loss of signal screen (G) will appear. If necessary repeat procedure.

2.10.2 VOICE ACTIVATION
The parent unit can function in continuous transmission mode or Voice Activation mode. To save energy, you can set the Voice Activation function by selecting the function from the main menu. In the screen (H) choose one of the three microphone sensitivity levels (7) of the baby unit. One of the icons will appear on the settings bar. When voice activation is set, if the intensity of the sounds detected by the baby unit's microphone (7) is below the preset threshold of the selected level, the parent unit goes into stand-by mode, automatically deactivating the display (6) and speaker (5). The latter will be reactivated if the baby unit detects sounds above the preset threshold of the selected level. Selecting OFF deactivates the voice activation function and restores continuous transmission.

: Low sensitivity : Medium sensitivity : High sensitivity

2.10.3 REMINDER FUNCTION
By selecting the function from the main menu, you can set an alarm in the screen (I) as a reminder to take care of your child (from 30 minutes to 4 hours). Once the setting is done, the icon will appear on the settings bar.

2.11 ACOUSTIC ALARMS
2.11.1 Alarm indicating the absence or loss of the link with baby unit:
Every time the link with the baby unit is absent or lost an acoustic alarm will be heard on the parent unit, the screen (G) is displayed and the icon appears on the settings bar. When the link with the baby unit has been restored, the alarm is deactivated, the icon appears on the settings bar and regular audio and video signal are restored in real time.

2.11.2 Rechargeable batteries almost flat alarm:
When the rechargeable battery (13) is low, an acoustic alarm sounds, the power indicator light flashes green and the low battery icon appears in red on the display (6). If you wish to continue using the parent unit, it is recommended to charge the battery (13), otherwise the unit will stop working optimally and will switch off. Charge the rechargeable battery (13). When charging starts, the alarm is deactivated and the icon with the moving bars is displayed.

2. 11.3 Reminder alarm:
When the set reminder expires, an acoustic alarm is heard. To deactivate the alarm, press any key.

TECHNICAL DATA
- Audio/video transmission via FHSS digital technology system.
- Outdoor operating range of 200 metres* without obstacles.

*The maximum operating range is about 200 metres in an open space with no obstacles and with fully charged battery (this range may be considerably reduced indoors due to the specific environmental situation, the layout of walls and furniture, the presence of metal structures, electromagnetic fields/disturbances of internal or external origin, reinforced concrete walls, when rooms are located on different floors or because the batteries are not fully charged etc.).

Mains adapter
2 100-240V~50/60Hz / 5VDC, 1A mains adapters.
Mod. K05S050100G
INPUT: 100-240V~ 50/60Hz 0.2 A
OUTPUT: 5VDC, 1A

Li-Polymer rechargeable batteries
Rated capacity: 950mAh
Nominal voltage: 3.7V
Li-Polymer batteries perform best when used at normal room temperature (20°C±5°C).
Battery Charging Temperature: 10°C~40°C.

INDEX OF SYMBOLS
- Single-phase alternating current
- Direct current
- For indoor use only
- Class II - double insulation equipment
- Complies with relevant EC directives as amended

DISPOSAL

THIS PRODUCT COMPLIES WITH EU DIRECTIVE 2012/19/EU.
The crossed bin symbol on the appliance indicates that the product, at the end of its life, must be disposed of separately from domestic waste, either by taking it to a separate waste disposal site for electric and electronic appliances or by returning it to your dealer when you buy another similar appliance. The user is responsible for taking the appliance to a special waste disposal site at the end of its life. If the disused appliance is collected correctly as separate waste, it can be recycled, treated and disposed of ecologically; this avoids a negative impact on both the environment and health, and contributes towards the recycling of the product's materials. For further information regarding the waste disposal services available, contact your local waste disposal agency or the shop where you bought the appliance.

CONFORMITY WITH EU DIRECTIVE 2006/66/EC as amended.
The crossed bin symbol on the batteries or the product packaging indicates that, at the end of their life, they must be disposed of separately from domestic waste, either by taking them to a separate waste disposal site for batteries or by returning them to your retailer when you buy similar rechargeable or non-rechargeable batteries. Chemical symbols (Hg for mercury, Cd for cadmium, Pb for lead) printed beneath the crossed-out wheeled bin symbol indicate the type of substance contained in the battery. The user is responsible for taking the batteries to special waste disposal sites at the end of their life so they can be processed and recycled. The correct separate waste disposal of your old toy will help prevent potential negative consequences for the environment and human health and favour the recycling of the materials of which the product is made. Illegal disposal of the product by the user will damage the environment and human health. For further information regarding the waste disposal services available, contact your local waste disposal agency or the shop where you bought the appliance.

DECLARATION OF COMPLIANCE
Hereby, Shenzhen Videotimes Technology Co.,Ltd, declares that the radio equipment type MOD. 06948 is in compliance with Directive 2014/53/EU. The complete text of the EU Declaration of Compliance is available at: www.chicco.com/declarations. In accordance with European Commission Decision No. 2000/299/EC dated 06/04/2000, the frequency band used by this product has been harmonised for all EU Countries and this is therefore a Class 1 product which can be used in all European Union Countries.

WARRANTY
The product is guaranteed against any conformity defect in normal conditions of use as stated in the instructions. Therefore, the warranty does not apply in the case of damage caused by improper use, wear or accidental events. For the duration of warranty on conformity defects, please refer to the specific provisions of national laws applicable in the country of purchase, where provided. ARTSANA S.p.A. reserves the right to change information provided in this manual at any time and without notice. The reproduction, transmission, transcription and translation into another language of this manual, even partially, are strictly prohibited without the prior written consent of ARTSANA.

FR

CONTENU DE L'EMBALLAGE
- 1 unité enfant ;
- 1 unité parent ;
- 2 adaptateurs secteur de commutation 100-240V~ 50/60Hz / 5Vdc, 1A ;
- 1 Notice d'utilisation

AVERTISSEMENTS GÉNÉRAUX
- L'écoute-bébé vidéo Smart ne doit pas être utilisé comme moniteur médical et ne doit pas remplacer la surveillance des enfants par les adultes puisqu'il est destiné à être utilisé uniquement comme un support à leur surveillance. Toute autre utilisation doit être considérée comme étant impropre.
- Les éléments de l'emballage (sachets en plastique, boîtes en carton, etc.) ne doivent pas être laissés à la portée des enfants car ils constituent une source potentielle de danger.
- Avant d'utiliser l'appareil, contrôler que le produit et tous ses composants ne sont pas endommagés. Dans le cas contraire, ne pas utiliser l'appareil mais s'adresser au personnel qualifié ou au revendeur.
- Ne jamais essayer de réparer le produit soi-même, mais contacter le Service Client (Customer Service) d'Artsana S.p.A.
- Ne pas ouvrir les appareils. L'unité enfant, l'unité parent, les adaptateurs secteur ne contiennent pas de pièces utilisables par l'utilisateur. En cas de panne, s'adresser à du personnel compétent ou contacter le Service Client (Customer Service) d'Artsana S.p.A. L'ouverture des dispositifs susmentionnés peut entraîner un risque d'électrocution.
- Placer l'unité enfant et l'unité parent hors de la portée de l'enfant, sur une surface plane et stable.
- Conserver l'unité enfant, l'unité parent, et les adaptateurs secteur AC/DC hors de la portée des enfants (le câble des adaptateurs pourrait constituer un danger d'étranglement).
- Il est essentiel de contrôler régulièrement le bon fonctionnement de l'unité enfant et de l'unité parent, notamment avant chaque utilisation, en vérifiant que la réception du signal est effectivement possible dans la zone et à la distance maximale d'utilisation prévue.
- La distance opérationnelle maximale est d'environ 200 mètres en champ libre sans obstacles (la portée peut cependant être considérablement réduite à l'intérieur des habitations selon des situations ambiantes particulières, la disposition des murs et de l'ameublement dans l'habitation et la présence de structures métalliques, interférences/champs électromagnétiques d'origine externe et interne, de murs en béton armé ou entre les pièces disposées sur des étages différents ou à cause de piles qui ne sont pas complètement chargées, etc.).
- Ne pas utiliser l'unité enfant, l'unité parent et les adaptateurs secteur en les exposant aux agents climatiques (pluie, soleil, etc...). Si le produit est utilisé à l'extérieur, l'unité parent ne doit fonctionner qu'au moyen des piles rechargeables incluses : les adaptateurs secteur fournis avec le produit ne sont pas adaptés à une utilisation à l'extérieur.
- Pour éviter le risque de surchauffe, tenir l'unité enfant, l'unité parent et surtout les adaptateurs secteur AC/DC éloignés de sources de chaleur comme, par exemple, des radiateurs, des thermostats, des poêles, des fours, des fenêtres exposées aux rayons du soleil, etc...
- Ne jamais utiliser (notamment en cas de branchement au réseau électrique grâce aux adaptateurs secteur) les deux unités près de zones ou de situations en présence d'eau, comme les baignoires, les lave-linge, les éviers de cuisine ou sur des surfaces mouillées. Ne pas les plonger dans l'eau ni les mouiller. Ne pas utiliser les unités ni les adaptateurs s'ils sont tombés dans l'eau, dans ce cas s'adresser à du personnel compétent.
- Placer l'unité enfant, l'unité parent et les adaptateurs secteur AC/DC de sorte à permettre une ventilation appropriée, qui permet d'éviter le risque de surchauffe des composants..
- Ne pas utiliser ce produit près de lampes fluorescentes (néons) ou d'autres appareils électriques comme les téléviseurs, les moteurs, les ordinateurs, les téléphones sans fil, les fours à micro-ondes, etc. Ils pourraient interférer avec son fonctionnement.
- Utiliser uniquement les adaptateurs secteur AC/DC fournis avec le produit ou de type identique, possédant les mêmes caractéristiques électriques. L'utilisation d'autres adaptateurs pourrait endommager l'unité enfant et/ou l'unité parent et être une cause de danger pour l'utilisateur.
- Attention, ne pas utiliser un adaptateur secteur d'un autre type que celui qui est fourni avec le produit par Artsana S.p.A. car ceci rendrait le produit non conforme aux normes techniques spécifiques établies par les directives CE applicables, portant ainsi préjudice à la sécurité et à l'intégrité du produit. En cas de remplacement, s'adresser au revendeur ou à Artsana S.p.A.
- S'assurer que le voltage des adaptateurs secteur AC/DC (voir les données d'identification situées sur les adaptateurs secteur AC/DC) correspond à celui de votre réseau électrique et que la fiche des adaptateurs secteur est compatible avec les prises de courant de votre installation électrique.
- Brancher les adaptateurs secteur AC/DC à des prises d'alimentation facilement accessibles mais hors de la portée de l'enfant. Positionner les câbles des adaptateurs AC/DC de façon à empêcher que le câble ne soit piétiné, que des objets placés au-dessus ou à côté ne s'enchevêtrent, ou qu'ils ne soient à la portée de l'enfant constituant par conséquent un danger pour ce dernier (trébuchement, étranglement).
- Les adaptateurs secteur AC/DC, l'unité enfant et l'unité parent peuvent résulter chauds au toucher lorsqu'ils sont en fonction. Ceci est tout à fait normal.
- Inspecter périodiquement les adaptateurs secteur (1), si le câble d'alimentation ou les parties en plastique présentent des risques d'endommagement, ne pas les utiliser et s'adresser à un technicien spécialisé.
- Ne pas laisser les adaptateurs secteur (1) branchés à la prise électrique quand les appareils ne sont pas utilisés et/ou ne sont pas connectés aux adaptateurs secteur (1).
- Le remplacement du câble d'alimentation de l'adaptateur secteur n'est pas possible. Donc, en cas d'endommagement, l'adaptateur secteur ne doit plus être utilisé et il faut le remplacer par un adaptateur de type identique.
- L'unité enfant est munie d'un capteur photosensible qui active automatiquement les LED infrarouges en cas de diminution de la lumière ambiante ou d'obscurité, afin de permettre la visualisation même dans des conditions de faible luminosité. Les LED infrarouges de l'unité enfant n'émettant pas de lumière visible, il convient de vérifier leur fonctionnement en contrôlant l'image transmise par la caméra de l'unité parent lorsque l'unité enfant est placée dans une pièce faiblement éclairée. Les LED infrarouges de l'unité enfant ne sont pas nocives pour la santé.

SÉCURITÉ / AVERTISSEMENTS

⚠ **AVERTISSEMENT !** Lire la notice d'utilisation

⚠ **AVERTISSEMENT !** Il est conseillé d'éviter de regarder directement le rayonnement infrarouge le long de l'axe d'émission à l'œil nu ou au moyen d'appareils optiques.

POUR ÉVITER LE RISQUE DE CHOCS ÉLECTRIQUES, NE PAS ENLEVER LA PROTECTION NI TENTER D'OUVRIR LES ADAPTATEURS SECTEUR. NE PAS MOUILLER LES ADAPTATEURS SECTEUR, L'UNITÉ ENFANT ET L'UNITÉ PARENT, NE PAS LES EXPOSER À L'HUMIDITÉ ET NE PAS ESSAYER DE LES OUVRIR. CECI CONSTITUE UNE SOURCE DE DANGER ET ANNULE LA GARANTIE.

AVERTISSEMENT : l'émetteur, l'adaptateur secteur et son câble d'alimentation doivent être conservés hors de la portée de l'enfant.

AVERTISSEMENT : quand la vision nocturne est active, les couleurs des images sont altérées et, en cas d'obscurité, les images sont visualisées en noir et blanc. Ceci est tout à fait normal.

AVERTISSEMENT : en réglant ou en désactivant le volume du haut-parleur de l'unité parent, les alarmes sonores seront également réglées ou désactivées. Dans ce cas, il est conseillé de contrôler l'unité parent plus attentivement.

AVERTISSEMENT : les performances de fonctionnement du produit pourraient être réduites en cas d'utilisation simultanée de plusieurs dispositifs de contrôle.

AVERTISSEMENT : si le volume de l'unité parent est désactivé et ensuite si l'écran est également désactivé, pour garantir à l'utilisateur un contrôle continu et sûr de son enfant, le volume du haut-parleur de l'unité parent se mettra automatiquement au niveau 1.

AVERTISSEMENT : L'élimination d'une batterie au feu ou dans un four chaud, le broyage ou le découpage mécanique d'une batterie peut entraîner une explosion.

AVERTISSEMENT : Laisser une batterie dans un environnement à température ambiante extrêmement élevée peut entraîner une explosion ou une fuite de liquide ou de gaz inflammable.

AVERTISSEMENT : Une batterie soumise à une pression atmosphérique extrêmement basse peut entraîner une explosion ou une fuite de liquide ou de gaz inflammable.

AVERTISSEMENT : La batterie ne doit être exposée à une chaleur excessive telle que le soleil, le feu ou autre.

⚠ **AVERTISSEMENT !**
Après l'allumage de l'unité parent, toujours vérifier le statut d'allumage de l'unité enfant. Après l'allumage des unités vérifier toujours que la réception du signal transmis soit effectivement possible à la distance et/ou dans les zones que vous avez prévues. Il est conseillé d'effectuer, avec l'aide d'un membre de la famille, un essai de transmission depuis la chambre où se trouve l'unité enfant en se déplaçant en même temps avec l'unité parent dans les zones prévues et ce pour vérifier la bonne réception du signal transmis.

1. CONFIGURATION ET CARACTÉRISTIQUES

1.1 Unité enfant
Alimentation externe : par adaptateur secteur de commutation 100-240V~50/60Hz / 5Vdc, 1A.
Transmission :
- Bande de fréquence transmission : 2403.5~2475.5MHz. Puissance du signal : <19 dBm

1. Adaptateur secteur de commutation 100-240V~50/60Hz / 5Vdc, 1A.
2. Témoin lumineux d'alimentation : (a) vert fixe : unité enfant est allumée ; b) OFF : l'unité enfant est éteinte.
3. Connecteur d'alimentation
4 Caméra
5. Système d'éclairage à rayons infrarouges
6. Capteur photosensible
7. Microphone
8. Touche Jumelage PAIR

1.2 Unité parent
Alimentation :
Externe : par adaptateur secteur de commutation 100-240V~50/60Hz / 5Vdc, 1A.
Interne : Batteries rechargeables Li-Polymer 3,7 V 950m Ah, non remplaçable
Réception : Bande de fréquence transmission : 2403.5~2475.5MHz. Puissance du signal : <19 dBm
1. Adaptateur secteur de commutation 100-240V~50/60Hz / 5Vdc, 1A.
2. Touche d'allumage/arrêt
3. Témoin lumineux d'alimentation et de recharge : (a) vert fixe : l'unité parent est allumée et, si l'adaptateur secteur (1) est branché, la recharge de la batterie est terminée ; b) vert clignotant : la batterie est déchargée. c) rouge fixe : la recharge de la batterie de l'unité parent est en cours ; OFF : l'unité parent est éteinte et l'adaptateur secteur (1) n'est pas branché.
4. Connecteur d'alimentation et/ou recharge de la batterie rechargeable
5. Haut-parleur
6. Écran couleur 2,4"
7. Touches de réglage/navigation : ◄/► ▲/▼
8. Touche d'accès au menu et confirmation des réglages
9. Touche de sortie du menu
10. Touche zoom numérique
11. Touche RESET
12. Base d'appui
Batterie rechargeable au lithium non remplaçable

2. FONCTIONNEMENT

2.1 POSITIONNEMENT DES UNITÉS :
L'unité enfant doit être positionnée à environ 1 - 1,5 mètre de l'enfant, sur une surface plane et stable, en prenant soin d'orienter la caméra vers l'enfant. L'unité parent doit être placée à au moins 3 mètres de l'unité enfant, si possible pas à l'intérieur de la même pièce pour éviter d'ennuyeux sifflements ou bruits de froissement.

2.2 ALLUMAGE/EXTINCTION DE L'UNITÉ ENFANT
insérer la broche de l'adaptateur secteur (1) dans le connecteur d'alimentation situé sur le côté de l'unité (3). Insérer la fiche de l'adaptateur secteur dans une prise de courant facilement accessible. L'unité enfant s'allumera automatiquement et l'indication d'alimentation (2) s'allumera en vert fixe. Pour éteindre l'unité enfant et l'indication d'alimentation (2), enlever la fiche de l'adaptateur secteur (1) du connecteur d'alimentation (3) et enlever la fiche de la prise de courant.

2.3 ALLUMAGE/EXTINCTION ET RECHARGE DE L'UNITÉ PARENT
Pour allumer/éteindre l'unité parent, appuyer sur la touche de marche/arrêt (2) pendant 3 secondes environ. L'indication d'alimentation (3) s'allumera en vert fixe. Pour recharger la batterie rechargeable (13) insérer la fiche de l'adaptateur secteur (1) dans le connecteur d'alimentation (4) ad hoc situé sur le côté de l'unité et insérer la fiche de l'adaptateur secteur (1) dans une prise de courant facilement accessible. Vérifier que l'indication d'alimentation et de recharge (3) s'éclaire en rouge fixe et que l'icône avec les barres en mouvement s'affiche sur l'écran (6). À la fin de la recharge, l'indication d'alimentation et de recharge (3) s'allume en vert fixe et sur l'écran (6) l'icône fixe s'affiche. Pour une recharge plus rapide, il est conseillé de charger les batteries en branchant l'unité parent éteinte. Il est possible d'utiliser l'unité parent également pendant la recharge, mais le temps nécessaire pour obtenir la recharge complète sera supérieur.
AVERTISSEMENT. La recharge des batteries doit être effectuée uniquement par le biais d'un adaptateur secteur fourni.

2.4 VISION NOCTURNE AUTOMATIQUE
En cas d'obscurité ou lorsque la luminosité de la pièce où l'unité enfant est placée est insuffisante, le capteur photosensible (6) active automatiquement le système d'éclairage infrarouge (5) pour permettre la vision même dans des conditions de faible luminosité. Sur la barre de réglage de l'écran (6) s'affiche l'icône.

2.5 DÉSACTIVATION DE L'ÉCRAN
Pour des raisons d'économie d'énergie, il est possible de désactiver l'affichage de l'image sur l'écran (6) en appuyant une fois sur la touche de marche/arrêt (2) de l'unité parent. Pour réactiver l'écran (6) appuyer encore une fois sur la touche.

2.6 RÉGLAGE DU VOLUME DE L'UNITÉ PARENT
Appuyer une fois sur les touches (7) pour augmenter ou réduire d'un niveau le volume du haut-parleur. L'écran (A) est affiché sur le display (6) et sur la barre de réglage, l'icône du volume variera en affichant le niveau choisi. Au niveau minimum, le haut-parleur se désactive et l'icône barrée s'affiche. 5 niveaux de volume sont disponibles.

2.7 RÉGLAGE DE LA LUMINOSITÉ DE L'ÉCRAN
Appuyer une fois sur les touches (7) pour augmenter ou réduire d'un niveau la luminosité de l'écran (6). L'écran (B) est affiché sur le display (6). Il est possible de choisir parmi 5 niveaux de luminosité.

2.8 ZOOM NUMÉRIQUE 2X
Pour activer le zoom, appuyer une fois sur la touche zoom (10). L'icône est affichée sur l'écran (6). Dans cette configuration, pour se déplacer à l'intérieur au champ de vision en haut, en bas, à droite et à gauche, appuyer sur les touches 7. Pour rétablir le format de l'image initiale, appuyer de nouveau sur la touche zoom (10).

2.9 RÉINITIALISATION
En cas de blocage de l'unité parent, il est possible de rétablir le fonctionnement normal du produit en appuyant, à l'aide d'un outil pointu, sur la touche reset (11) à l'arrière de l'unité. Si nécessaire, appuyer sur la touche de marche/arrêt (2) pour rallumer l'unité.

2.10 MENU DE RÉGLAGE DES FONCTIONS
Pour accéder au menu principal, appuyer sur la touche d'accès au menu et de confirmation des réglages (8). Pour naviguer à l'intérieur du menu, appuyer sur les touches 7. Pour confirmer les réglages, appuyer sur la touche d'accès au menu et de confirmation des réglages (8). Pour sortir du menu, appuyer sur la touche de sortie (9) ou attendre environ 30 secondes. Depuis le menu principal, il est possible de régler les fonctions suivantes :

2.10.1 APPARIEMENT
En cas d'impossibilité persistante de communication entre l'unité enfant et l'unité parent, même à quelques centimètres l'une de l'autre, il est conseillé de lancer la procédure d'appariement qui est effectuée en pratique par le fabricant. En sélectionnant la fonction dans le menu principal, l'écran (C) apparaîtra, à partir duquel, en sélectionnant l'icône caméra, l'écran (D) apparaîtra. Appuyer sur la touche Appariement (8) de l'unité enfant dans un délai de 30 secondes. Si la procédure se termine avec succès, l'écran (E) apparaîtra sur l'affichage, puis la vidéo en temps réel, autrement, l'écran (F) et celui d'absence/perte de signal (G) seront affichés. Répéter la procédure si nécessaire.

2.10.2 ACTIVATION VOCALE
L'unité parent peut fonctionner en transmission continue ou en modalité Activation Vocale. Pour des raisons d'économie d'énergie, il est possible de régler la fonction d'Activation Vocale en sélectionnant la fonction du menu principal. À partir de l'écran (H), choisir un des trois niveaux de sensibilité du microphone (7) de l'unité enfant. Une des icôness sera affichée sur la barre des réglages. Lorsque l'activation vocale est établie, si l'intensité des sons relevés par le microphone (7) de l'unité enfant est inférieure au seuil préétabli du niveau sélectionné, l'unité parent passe en mode stand-by, en désactivant automatiquement l'écran (6) et le haut-parleur (5). Ces derniers seront réactivés en présence de sons relevés par l'unité enfant supérieurs au seuil préétabli du niveau sélectionné. En sélectionnant OFF, la fonction d'activation vocale est désactivée et la transmission continue est rétablie.

: sensibilité basse : sensibilité moyenne : sensibilité élevée

2.10.3 FONCTION AIDE-MÉMOIRE
En sélectionnant la fonction dans le menu principal, sur l'écran (I), il est possible de régler une alarme comme aide-mémoire pour s'occuper de votre enfant (de 30 minutes à 4 heures). Une fois le réglage effectué, l'icône apparaîtra sur la barre des réglages.

2.11 ALARMES SONORES
2.11.1 Alarme d'absence/perte de branchement avec l'unité enfant :
À chaque fois que le branchement à l'unité enfant est absent ou perdu, un signal sonore retentit dans l'unité parent, l'écran (G) apparaît sur le display et l'icône apparaît sur la barre de réglages. Dès que la connexion avec l'unité enfant est rétablie, l'alarme se désactive, l'icône s'affiche et le signal audio et vidéo normal se réactive en temps réel.

2.11.2 Alarme piles rechargeables faibles :
Lorsque la batterie rechargeable (13) est presque déchargée, un signal sonore retentit, le voyant d'alimentation s'allume en vert clignotant et l'icône de batterie déchargée s'affiche en rouge sur l'écran (6). Si l'on souhaite continuer à utiliser l'unité parent, il est conseillé de recharger la batterie (13), autrement l'unité cessera de fonctionner de manière optimale puis s'éteindra. Recharger la batterie rechargeable (13). Au démarrage de la recharge, l'alarme se désactive et l'icône s'affiche avec les barres en mouvement.

2. 11.3 Alarme aide-mémoire :
À l'échéance de l'aide-mémoire réglé, un signal sonore retentit. Pour désactiver l'alarme, appuyer sur une touche quelconque.

SPÉCIFICATIONS TECHNIQUES
- Transmission audio/vidéo à l'aide d'un système basé sur la technologie numérique FHSS.
- Une plage opérationnelle en plein air sans obstacles d'environ 200 mètres*.

*La distance opérationnelle maximale est d'environ 200 mètres en champ libre sans obstacles (la portée peut cependant être considérablement réduite à l'intérieur des habitations selon des situations ambiantes particulières, la disposition des murs et de l'ameublement dans l'habitation et la présence de structures métalliques, interférences/champs électromagnétiques d'origine externe et interne, de murs en béton armé ou entre les pièces disposées sur des étages différents ou à cause de piles qui ne sont pas complètement chargées, etc.).

Adaptateur secteur
2 adaptateurs secteur 100-240V~50/60Hz / 5Vdc, 1A.
Mod. K05S050100G
ENTRÉE : 100-240V~ 50/60Hz 0,2 A
SORTIE : 5Vdc, 1A

Batteries rechargeables Li-Polymer
Capacité nominale : 950 mAh
Tension nominale : 3,7 V
Les batteries Li-Polymer fournissent une prestation optimale si elles sont utilisées à une température ambiante normale (20°C±5°C).
Température de recharge de la batterie : 10°C~40°C.

LÉGENDE DES SYMBOLES
- Courant alternatif monophasé
- Courant continu
- Uniquement pour une utilisation en intérieur
- Appareil de classe II - double isolation
- Conforme aux directives CE en vigueur et modifications suivantes

MISE AU REBUT

CE PRODUIT EST CONFORME À LA DIRECTIVE EU 2012/19/UE.
Le symbole de la poubelle barrée sur l'appareil indique que le produit, à la fin de sa propre vie utile, devra être traité séparément des autres déchets domestiques ; il faudra donc l'apporter dans un centre de collecte sélective pour les appareillages électriques et électroniques, ou bien le remettre au revendeur lors de l'achat d'un nouvel appareillage équivalent. L'utilisateur est responsable du retour de l'appareil, à la fin de sa vie, aux structures de collecte appropriées. Une collecte sélective adéquate, visant à envoyer l'appareil qu'on n'utilise plus au recyclage, au traitement et à l'élimination compatible avec l'environnement, contribue à éviter les effets négatifs possibles sur l'environnement et sur la santé, et favorise le recyclage des matériaux dont le produit est composé. La mise au rebut abusive du produit par l'utilisateur implique des sanctions administratives visées au D.L. n° 22/1997 (art.50 et suivants du D.L. 22/97). Pour obtenir des renseignements plus détaillés sur les systèmes de collecte disponibles, s'adresser au service local d'élimination des déchets, ou bien au magasin où l'appareil a été acheté.

CONFORMITÉ À LA DIRECTIVE EU 2006/66/CE et à ses modifications successives.
Le symbole de la poubelle barrée appliqué sur les piles ou sur l'emballage du produit, indique que ces dernières, en fin de vie, devront être traitées séparément par rapport aux déchets domestiques, qu'elles ne devront pas être éliminées comme des déchets urbains mais que, par conséquent, elles devront être remises à un centre de tri sélectif ou bien remises au revendeur au moment de l'achat de nouvelles piles rechargeables et non rechargeables, équivalentes. L'éventuel symbole chimique Hg, Cd, Pb situé sous la poubelle barrée indique le type de substance contenue dans la pile, Hg=Mercure, Cd=Cadmium, Pb=Plomb. L'utilisateur est responsable du retour des piles, à la fin de leur vie, aux structures de collecte appropriées afin de faciliter leur traitement et leur recyclage. Une collecte sélective adéquate, visant à envoyer les batteries épuisées au recyclage, au traitement et à l'élimination compatible avec l'environnement, contribue à éviter les effets négatifs possibles sur l'environnement et sur la santé, et favorise le recyclage des substances dont les batteries sont composées. L'élimination abusive du produit de la part de l'utilisateur cause des dommages à l'environnement et à la santé humaine. Pour obtenir des renseignements plus détaillés sur les systèmes de collecte disponibles, s'adresser au service local d'élimination des déchets, ou bien au magasin où l'appareil a été acheté.

DÉCLARATION DE CONFORMITÉ
Shenzhen Videotimes Technology Co.,Ltd, déclare que le type d'équipement radioélectrique MOD. 06948 est conforme à la directive 2014/53/UE. Le texte complet de la déclaration de conformité UE est disponible à l'adresse web suivante : www.chicco.com/declarations. Conformément à la décision de la Commission européenne N° 2000/299/CE du 06/04/2000 la bande de fréquence utilisée par ce produit est harmonisée dans tous les pays UE il s'agit donc d'un produit de classe 1 et il peut être librement utilisé dans tous les pays de l'Union européenne.

GARANTIE
Le produit est garanti contre tout défaut de conformité dans des conditions normales d'utilisation selon les indications figurant sur la notice d'utilisation. La garantie ne sera donc pas appliquée en cas de dommages dérivant d'un usage inapproprié, de l'usure ou d'événements accidentels. En ce qui concerne la durée de la garantie contre les défauts de conformité, consulter les conditions prévues par les normes nationales applicables, le cas échéant, dans le pays d'achat. ARTSANA S.p.A. se réserve le droit de modifier à tout moment et sans préavis ce qui est décrit dans ce mode d'emploi. La reproduction, la transmission, la transcription ainsi que la traduction même partielle dans une autre langue sous toute forme que ce soit dans ce mode d'emploi sont strictement interdites sans l'autorisation préalable d'ARTSANA S.p.A.

DE

PACKUNGSINHALT
- 1 Babyeinheit;
- 1 Elterneinheit;
- 2 Switching-Netzteile 100-240V~ 50/60Hz /5Vdc, 1A;
- 1 Gebrauchsanleitung

ALLGEMEINE HINWEISE
- Der Video Baby Monitor Smart darf nicht als medizinisches Überwachungsgerät verwendet werden und dient nicht als Ersatz der Überwachung der Kinder durch Erwachsene. Er dient als reine Überwachungshilfe. Jede anderweitige Verwendung gilt als unsachgemäß.
- Die Verpackungsteile (Kunststoffbeutel, Kartonschachteln usw.) außerhalb der Reichweite von Kindern halten, da sie potentielle Gefahrenquellen darstellen.
- Vor dem Gebrauch überprüfen, ob das Gerät und all seine Bestandteile unbeschädigt sind. Anderenfalls benutzen Sie das Gerät nicht und wenden Sie sich an Fachpersonal oder an Ihren Händler.
- Nicht versuchen, das Produkt zu reparieren. Wenden Sie sich an den Kundendienst (Customer Service) von Artsana S.p.A.
- Die Geräte nicht öffnen. Die Babyeinheit, die Elterneinheit und die Netzteile enthalten keine Teile, die der Benutzer verwenden darf. Wenden Sie sich bei Funktionsstörungen an einen Fachmann oder an den Kundendienst (Customer Service) von Artsana S.p.A. Beim Öffnen der oben genannten Geräte besteht Stromschlaggefahr.
- Die Babyeinheit und die Elterneinheit außerhalb der Reichweite des Kindes auf einer flachen, stabilen Unterlage aufstellen.
- Die Babyeinheit, die Elterneinheit und die AC/DC-Netzteile für Kinder unzugänglich aufbewahren (durch die Kabel der Netzteile besteht eine etwaige Strangulationsgefahr).
- Es ist sehr wichtig, dass Sie vor jedem Gebrauch die Funktionstüchtigkeit der Babyeinheit und der Elterneinheit kontrollieren. Vor jedem Gebrauch stets sicherstellen, dass der Signalempfang im jeweiligen Raum und bei der vorgesehenen Gebrauchsdistanz auch wirklich möglich ist.
- Die maximale Funktions-Reichweite beträgt etwa 200 Meter im freien Feld ohne Hindernisse (die Leistung kann im Inneren von Wohngebäuden bei besonderen Umgebungssituationen beeinträchtigt werden, je nach Anordnung der Wände und der Einrichtungsgegenstände oder vorhandenen Metallstrukturen, durch externe oder interne elektromagnetische Störungen/Felder, Mauerwerk aus Stahlbeton, Raumaufteilung über verschiedene Ebenen oder aufgrund nicht vollständig aufgeladener Batterien usw.).
- Die Babyeinheit, die Elterneinheit und die Adapter niemals der Witterung (Regen, Sonne usw.) aussetzen. Falls das Produkt im Freien benutzt wird, darf die Elterneinheit nur über die aufladbaren Batterien im Gerät gespeist werden: Die im Lieferumfang enthaltenen Netzteile sind nicht für den Gebrauch im Freien geeignet.
- Um eine mögliche Überhitzung zu vermeiden, die Babyeinheit, die Elterneinheit und vor allem die AC/DC-Netzteile von Wärmequellen (wie z. B. Heizkörper, Thermostate, Herde, der Sonne ausgesetzte Fenster usw.) fern halten.
- Die beiden Einheiten (vor allem bei Gerätebetrieb über die beiden ans Stromnetz angeschlossenen Netzteile) niemals in der Nähe von Nassbereichen oder in der Nähe von vorhandenem Wasser (Badewannen, Waschmaschinen, Waschbecken oder auf nassen Flächen) benutzen. Nicht in Wasser tauchen oder nass machen. Falls Einheiten oder Netzteile ins Wasser gefallen sind bitte nicht mehr verwenden sondern an einen Fachmann wenden.
- Die Babyeinheit, die Elterneinheit und die AC/DC-Netzteile so anordnen, dass eine ausreichende Luftzirkulation vorhanden ist, um eine mögliche Überhitzung der Komponenten zu vermeiden.
- Benutzen Sie dieses Produkt nicht in der Nähe von Leuchtstofflampen (Neonleuchten) oder anderen elektrischen Geräten wie Fernsehern, Motoren, PCs, schnurlosen Telefonen, Radios, Mikrowellenherden usw. Sie könnten seinen Betrieb stören.
- Benutzen Sie ausschließlich die im Lieferumfang enthaltenen AC/DC-Netzteile oder gleichwertige Netzteile mit denselben elektrischen Merkmalen. Andere Netzteile können die Babyeinheit und/oder die Elterneinheit beschädigen und somit für den Benutzer eine Gefahrenquelle darstellen.
- Achtung, stets nur Netzteile verwenden, die mit dem im Lieferumfang enthaltenen Typ der Artsana S.p.A. übereinstimmen, andernfalls ist die Übereinstimmung mit den technischen Spezifikationen der einschlägigen EG-Richtlinien nicht mehr gewährleistet. Dies führt zur Beeinträchtigung der Sicherheit und der Unversehrtheit des Gerätes. Wenden Sie sich zum Auswechseln bitte an Ihren Händler oder direkt an Artsana S.p.A.
- Prüfen Sie, ob die Spannungsangaben der AC/DC-Netzteile (siehe Angaben auf den Typenschildern der AC/DC-Netzteile) mit denjenigen Ihres Stromnetzes übereinstimmen und ob der Stecker des Netzteils mit den Steckdosen Ihrer Elektroanlage kompatibel ist.
- Schließen Sie die AC/DC-Netzteile an leicht zugängliche, für Kinder aber nicht erreichbare Steckdosen an. Die Kabel der AC/DC Netzteile so verlegen, dass man nicht darauf tritt und dass sich keine auf oder neben den Kabeln abgelegten Gegenstände darin verfangen können. Sie dürfen für Kinder nicht zugänglich sein, da sie eine potentielle Gefahrenquelle darstellen (Stolpern, Erwürgen).
- Die AC/DC-Netzteile, die Babyeinheit und die Elterneinheit können sich während des Betriebs erwärmen. Das ist vollkommen normal.
- Kontrollieren Sie regelmäßig die Netzteile (1). Wenn das Stromkabel oder die Kunststoffteile Schäden aufweisen, darf das Gerät nicht gebraucht werden. Wenden Sie sich in diesem Fall an einen Fachmann.
- Netzteile (1) nicht an Stromnetz angeschlossen lassen, wenn die Geräte nicht gebraucht werden und/oder nicht mit den Netzteilen (1) verbunden sind.
- Das Versorgungskabel des Netzteils kann nicht ausgewechselt werden. Demnach darf das Netzteil bei einem beschädigten Versorgungskabel nicht mehr verwendet werden und muss durch ein identisches Netzteil ersetzt werden.
- Die Babyeinheit ist mit einem lichtempfindlichen Sensor ausgestattet, der bei abnehmendem Licht oder Dunkelheit automatisch die Infrarot-LEDs aktiviert und so auch die Sicht bei wenig Licht ermöglicht. Da die Infrarot-LEDs der Babyeinheit kein sichtbares Licht abgeben, ihre korrekte Funktionsweise prüfen, indem man das von der Kamera an die Elterneinheit übertragene Bild kontrolliert, wenn das Kind sich in einem Raum mit wenig Licht befindet. Die Infrarot-LEDs der Babyeinheit sind nicht gesundheitsschädlich.

SICHERHEIT / WARNINGS

⚠ **WARNUNG!** Beiliegende Gebrauchsanleitung lesen

⚠ **WARNUNG!** Es wird empfohlen, nach Möglichkeit nicht mit bloßem Auge oder durch Sehgeräte direkt in die Infrarotstrahlen zu blicken.

ZUR VERMEIDUNG DER GEFAHR VON STROMSCHLÄGEN DIE SCHUTZVERKLEIDUNG NICHT ENTFERNEN UND NICHT VERSUCHEN, DIE NETZTEILE ZU ÖFFNEN. DIE NETZTEILE, DIE BABYEINHEIT UND DIE ELTERNEINHEIT NICHT NASS MACHEN, NICHT DER FEUCHTIGKEIT AUSSETZEN UND NICHT VERSUCHEN, DIESE ZU ÖFFNEN. DIES IST GEFÄHRLICH UND FÜHRT ZUM VERFALL DER GARANTIE.

WARNUNG: Der Sender, das Netzteil und das Stromkabel dürfen für das Kind nicht zugänglich sein.

WARNUNG: Bei aktivem Nachtbetrieb erscheinen die Farben der Bilder verändert, bei Dunkelheit werden Schwarz-Weiß-Bilder übertragen. Das ist vollkommen normal.

WARNUNG: Durch Lautstärkenregulierung oder Ausschalten des Lautsprechers der Elterneinheit werden auch die akustischen Alarme reguliert oder ausgeschaltet. In diesem Fall sollte man die Elterneinheit mit größerer Aufmerksamkeit kontrollieren.

WARNUNG: Die Betriebsleistungen des Produkts können sich im Falle der gleichzeitigen Verwendung mehrerer Steuergeräte reduzieren.

WARNUNG: Wenn die Lautstärke der Elterneinheit deaktiviert wird und anschließend auch das Display von Hand ausgeschaltet wird, wird die Lautstärke des Lautsprechers der Elterneinheit automatisch auf Stufe 1 eingestellt, um sicherzustellen, dass der Benutzer eine kontinuierliche und sichere Kontrolle über sein Kind hat.

WARNUNG: Eine Batterie ins Feuer oder einen heißen Ofen zu werfen, oder mechanisches Zerkleinern oder Zerschneiden kann zu einer Explosion führen.

WARNUNG: Eine Batterie in einer Umgebung mit extrem hoher Temperatur zu lassen, kann zu einer Explosion oder dem Austreten von entzündlichen Flüssigkeiten oder Gas führen.

WARNUNG: Eine Batterie, die sehr niedrigem Luftdruck ausgesetzt ist, kann zu einer Explosion oder dem Austreten von entzündlichen Flüssigkeiten oder Gas führen.

WARNUNG: Die Batterie darf keiner zu großen Hitze ausgesetzt werden, wie Sonneneinstrahlung, Feuer oder ähnlichem.

⚠ **WARNUNG!**
Nach dem Einschalten der Elterneinheit stets überprüfen, ob auch die Babyeinheit eingeschaltet ist. Nach dem Einschalten der Einheit stets überprüfen, dass der Empfang des Funksignals bei der vorgesehenen Distanz und/oder am vorgesehenen Ort wirklich möglich ist. Wir empfehlen, mit Hilfe eines Familienmitglieds einen Übertragungstest von dem Raum, in dem die Babyeinheit aufgestellt ist, vorzunehmen. Begeben Sie sich mit der Elterneinheit an alle vorgesehenen Bereiche und überprüfen Sie den korrekten Empfang des gesendeten Signals.

1. KONFIGURATION UND EIGENSCHAFTEN

1.1 Babyeinheit
Externe Stromversorgung: Über ein Switching-Netzteil 100-240V~50/60Hz / 5Vdc, 1A.
Übertragung: Frequenzbereich der Übertragung: 2403.5~2475.5MHz. Sendeleistung: <19dBm
1. Switching-Netzteil 100-240V~50/60Hz / 5Vdc, 1A.
2. Leuchtanzeige für hergestellten Versorgung: a) Grün leuchtend: Babyeinheit eingeschaltet; b) OFF: Babyeinheit ausgeschaltet.
3. Anschlussbuchse
4. Kamera
5. Beleuchtungssystem mit Infrarotstrahlen
6. Lichtempfindlicher Sensor
7. Mikrofon
8. Pairing-Taste PAIR

1.2 Elterneinheit
Speisung:
Extern: Über ein Switching-Netzteil 100-240V~50/60Hz / 5Vdc, 1A.
Intern: Aufladbare Batterien Li-Polymer 3.7V 950mAh, nicht austauschbar
Empfang: Frequenzbereich der Übertragung: 2403.5~2475.5MHz. Sendeleistung: <19dBm
1. Switching-Netzteil 100-240V~50/60Hz / 5Vdc, 1A.
2. Ein-/Aus-Taste
3. Leuchtanzeige für hergestellten Versorgung und Ladestatus: a) Grün leuchtend: Elterneinheit eingeschaltet und die über Netzteil (1) aufgeladene Batterie ist geladen: b) Grün blinkend: Die Batterie ist schwach. c) Rot leuchtend: Die Batterie der Elterneinheit wird aufgeladen; OFF: Die Elterneinheit ist ausgeschaltet und das Netzteil (1) ist nicht angeschlossen.
4. Versorgungs- und/oder Ladestecker der aufladbaren Batterie
5. Lautsprecher
6. Farbdisplay 2.4"
7. Tasten für Einstellung / Navigation: ◄/► ▲/▼
8. Taste für den Zugang zum Menü und Bestätigung der Einstellungen
9. Taste für das Verlassen des Menüs
10. Taste Digitalzoom
11. RESET-Taste
12. Basis
Nicht austauschbare wiederaufladbare Lithium-Batterie

2. FUNKTIONSWEISE

2.1 AUFSTELLEN DER GERÄTE:
Die Babyeinheit muss etwa 1 - 1,5 Meter vom Kind entfernt auf einer flachen, stabilen Unterlage aufgestellt werden. Die Kamera muss zum Kind gerichtet sein. Die Elterneinheit sollte mindestens 3 Meter von der Babyeinheit entfernt, möglichst nicht im selben Raum, aufgestellt werden, um lästiges Pfeifen oder Rascheln zu vermeiden.

2.2 EIN-/AUSSCHALTEN BABYEINHEIT
Den Verbindungsstecker des Netzteils (1) in den Versorgungsanschluss seitlich an der Einheit (3) stecken. Den Stromanschluss-Stecker des Netzteils in eine leicht zugängliche Steckdose stecken. Die Babyeinheit schaltet sich automatisch ein und die Stromanzeige (2) leuchtet grün. Um die Babyeinheit und die Stromanzeige (2) auszuschalten, ziehen Sie den Netzteilstecker (1) aus dem Versorgungsanschluss (3) und ziehen Sie den Stecker aus der Steckdose.

2.3 EIN-/AUSSCHALTEN UND AUFLADEN DER ELTERNEINHEIT
Um die Elterneinheit ein-/auszuschalten, die Ein-/Aus-Taste (2) etwa 3 Sekunden lang drücken. Die Stromanzeige (3) leuchtet grün. Zum Aufladen der wiederaufladbaren Batterie (13) den Verbindungsstecker des Netzteils (1) in den Versorgungsanschluss (4) an der Seite des Gerätes und den Stromanschluss-Stecker des Netzteils (1) in eine leicht zugängliche Steckdose stecken. Überprüfen Sie, ob die Strom- und Ladeanzeige (3) dauerhaft rot leuchtet und ob das Symbol mit den bewegten Balken auf dem Display (6) angezeigt wird. Am Ende des Ladevorgangs leuchtet die Strom- und Ladeanzeige (3) dauerhaft grün und am Display (6) wird das feste Symbol angezeigt. Zur schnelleren Aufladung wird empfohlen, beim Laden der Batterien die Elterneinheit auszuschalten. Man kann die Elterneinheit auch während des Ladens verwenden, aber die Zeit bis zur kompletten Ladung verlängert sich.
VORSICHT. Die Batterie sollte nur über das mitgelieferte Netzteil geladen werden.

2.4 AUTOMATISCHER NACHTBETRIEB
Bei Dunkelheit oder bei Rückgang der Helligkeit im Raum, in dem die Babyeinheit aufgestellt ist, wird das Infrarot-Beleuchtungssystem (5) über den lichtempfindlichen Sensor (6) automatisch aktiviert, um die Bildübertragung des Kindes auch bei schwacher Beleuchtung zu ermöglichen. Das Symbol wird auf der Einstellungsleiste des Displays (6) angezeigt.

2.5 DEAKTIVIERUNG DISPLAY
Um Energie zu sparen, können Sie die Bildanzeige am Display (6) ausblenden, indem Sie die Ein-/Aus-Taste (2) an der Elterneinheit einmal drücken. Um das Display (6) wieder zu aktivieren, drücken Sie die Taste erneut.

2.6 LAUTSTÄRKEREGELUNG DER ELTERNEINHEIT
Drücken Sie die Tasten (7) einmal, um die Lautstärke des Lautsprechers um eine Stufe zu erhöhen oder zu verringern. Das Bild (A) erscheint am Display (6) und in der Einstellungsleiste ändert sich das Lautstärke-Symbol um den gewählten Pegel anzuzeigen. Bei minimalem Pegel wird der Lautsprecher ausgeschaltet und das Symbol durchgestrichen angezeigt. Es stehen 5 Lautstärkestufen zur Verfügung.

2.7 HELLIGKEITSEINSTELLUNG DES DISPLAYS
Drücken Sie die Tasten (7) einmal, um die Helligkeit des Displays um eine Stufe (6) zu erhöhen oder zu verringern. Die Bildschirmseite (B) erscheint am Display (6). Es stehen 5 Helligkeitsstufen zur Verfügung.

2.8 2X-DIGITALZOOM
Um den Zoom zu aktivieren, drücken Sie einmal die Zoomtaste (10). Das Symbol wird am Display (6) angezeigt. Um sich in dieser Konfiguration im oberen, unteren, rechten und linken Sichtfeld zu bewegen, drücken Sie die Tasten 7. Um die ursprüngliche Bildgröße wiederherzustellen, drücken Sie erneut die Zoomtaste (10).

2.9 RESET
Wenn die Elterneinheit gesperrt ist, kann der normale Betrieb des Produkts durch Drücken der Reset-Taste (11) auf der Rückseite der Einheit mit einem spitzen Gegenstand wiederhergestellt werden. Drücken Sie bei Bedarf die Ein-/Aus-Taste (2), um das Gerät wieder einzuschalten.

2.10 MENÜ ZUR EINSTELLUNG DER FUNKTIONEN
Um auf das Hauptmenü zuzugreifen, drücken Sie die Taste für den Zugang zum Menü und die Bestätigung der Einstellungen (8). Um durch das Menü zu navigieren, drücken Sie die Tasten 7. Um die Einstellungen zu bestätigen, drücken Sie die Taste für den Zugang zum Menü und die Bestätigung der Einstellungen (8). Um das Menü zu verlassen, drücken Sie die EXIT-Taste (9) oder warten Sie etwa 30 Sekunden. Die folgenden Funktionen können über das Hauptmenü eingestellt werden:

2.10.1 PAIRING:
Falls über längere Zeit keine Kommunikation zwischen Babyeinheit und Elterneinheit möglich ist, auch bei einer Entfernung von wenigen Zentimetern zueinander, empfehlen wir das Pairing-Verfahren zu starten, das werkseitig vom Hersteller durchgeführt wird. Bei Auswahl der Funktion im Hauptmenü öffnet sich die Bildschirmseite (C), von der aus durch Auswahl des Kamerasymbols die Bildschirmseite (D) aufgerufen wird. Drücken Sie die Pairing-Taste (8) der Babyeinheit innerhalb von 30 Sekunden. Wenn das Verfahren erfolgreich abgeschlossen wird, erscheint am Display die Bildschirmseite (E) und dann die Bildschirmübertragung in Echtzeit, anderenfalls wird die Bildschirmseite (F) und die Bildschirmseite Signalverlust/-Unterbrechung (G) angezeigt. Falls erforderlich, das Verfahren wiederholen.

2.10.2 STIMMAKTIVIERUNG
Die Elterneinheit kann mit Dauerübertragung oder mit Stimmaktivierungsmodus betrieben werden.
Um Energie zu sparen, kann man die Funktion für Stimmaktivierung durch Auswahl der Funktion aus dem Hauptmenü einstellen. Wählen Sie auf der Bildschirmseite (H) eine der drei Empfindlichkeitsstufen des Mikrofons (7) der Babyeinheit. Eines der Symbole wird auf der Einstellungsleiste angezeigt. Wenn die Intensität der vom Mikrofon (7) der Babyeinheit erfassten Geräusche unter dem voreingestellten Schwellenwert des gewählten Pegels liegt, wechselt die Elterneinheit in den Standby-Modus und deaktiviert automatisch die Anzeige (6) und den Lautsprecher (5). Letztere werden bei Geräuschen, die von der Kindereinheit oberhalb des voreingestellten Schwellenwerts des gewählten Pegels erfasst werden, wieder aktiviert. Die Auswahl von OFF deaktiviert die Funktion der Stimmaktivierung und setzt die kontinuierliche Übertragung fort.

: geringe Empfindlichkeit : mittlere Empfindlichkeit : hohe Empfindlichkeit

2.10.3 ERINNERUNGSFUNKTION
Durch Auswahl der Funktion im Hauptmenü können Sie auf der Bildschirmseite (I) einen Alarm als Erinnerung an die Betreuung Ihres Kindes (von 30 Minuten bis 4 Stunden) einstellen. Wenn die Einstellung vorgenommen wurde, erscheint das Symbol in der Einstellungsleiste.

2.11 AKUSTISCHE ALARME
2.11.1 Alarm keine oder unterbrochene Verbindung mit der Babyeinheit:
Jedes Mal, wenn die Verbindung zur Babyeinheit fehlt oder unterbrochen wird, ertönt ein akustisches Signal in der Elterneinheit, die Bildschirmseite (G) erscheint auf dem Display und das Symbol in der Einstellungsleiste. Wenn die Verbindung mit der Babyeinheit wiederhergestellt wird, schaltet sich der Alarm aus, auf der Einstellungsleiste wird das Symbol sangezeigt und es wird das normale Audio- und Videosignal in Echtzeit wiederhergestellt.

2.11.2 Alarm aufladbare Batterien beinahe leer:
Wenn die wiederaufladbare Batterie (13) sich leert, ertönt ein akustisches Signal, die Betriebsanzeige blinkt grün und das Symbol leere Batterie erscheint rot am Display (6). Wenn man die Elterneinheit weiter verwenden möchte, sollte man die Batterie (13) aufladen, anderenfalls funktioniert das Gerät nicht mehr einwandfrei und schaltet sich dann aus. Die aufladbare Batterie (13) laden. Wenn der Ladevorgang beginnt, schaltet sich der Alarm aus und das Symbol mit den bewegten Balken wird angezeigt.

2. 11.3 Erinnerungsalarm:
Wenn die eingestellte Erinnerung abläuft, hören Sie ein akustisches Signal. Um den Alarm auszuschalten, drücken Sie eine beliebige Taste.

TECHNISCHE DATEN
- Audio-Video-Übertragung über digitale FHSS-Technologie.
- Funktions-Reichweite im Freien ohne Hindernisse ca. 200 Meter*.

*Die maximale Funktions-Reichweite beträgt etwa 200 Meter im freien Feld ohne Hindernisse mit vollständig geladener Batterie (die Leistung kann im Inneren von Wohngebäuden bei besonderen Umgebungssituationen beeinträchtigt werden, je nach Anordnung der Wände und der Einrichtungsgegenstände oder vorhandenen Metallstrukturen, durch externe oder interne elektromagnetische Störungen/Felder, Mauerwerk aus Stahlbeton, Raumaufteilung über verschiedene Ebenen oder aufgrund nicht vollständig aufgeladener Batterien, usw.).

Netzteil
2 Netzteile 100-240V~ 50/60Hz /5Vdc, 1A.
Mod. K05S050100G
INPUT: 100-240V~ 50/60Hz 0.2 A
OUTPUT: 5Vdc, 1A

Aufladbare Li-Polymer-Batterien
Nennleistung: 950mAh
Nennspannung: 3.7V
Li-Polymer-Batterien liefern bei normaler Raumtemperatur besten Leistungen (20°C±5°C).
Ladetemperatur der Batterie: 10°C~40°C.

SYMBOLVERZEICHNIS
- Einphasen-Wechselstrom
- Gleichstrom
- Ausschließlich für den Innengebrauch geeignet
- Gerät Klasse II - Doppelte Isolierung
- In Übereinstimmung mit den einschlägigen EG-Normen und ihren Änderungen

ENTSORGUNG

DIESES PRODUKT ENTSPRICHT DER RICHTLINIE 2012/19/EU.
Die durchgestrichene Abfalltonne, die auf diesem Gerät abgebildet ist, bedeutet, dass dieses Produkt nach dem Ende seiner Betriebszeit getrennt von den Haushaltsabfällen zu entsorgen ist. Entweder sollte es an einer Sammelstelle für elektrische und elektronische Altgeräte abgegeben werden oder, bei Kauf eines neuen Geräts, dem Verkäufer zurückgegeben werden. Der Verbraucher ist in jedem Falle verantwortlich für die ordnungsgemäße Entsorgung des Geräts nach Ende der Betriebszeit. Nur bei Abgabe des Geräts an einer geeigneten Sammelstelle ist es möglich das Produkt so zu verarbeiten, zu recyceln und umweltgerecht zu entsorgen, dass einerseits Werkstoffe und andererseits negative Folgen für Umwelt und Gesundheit ausgeschlossen werden. Nähere Auskunft bekommen Sie bei Ihrem örtlichen Amt für Abfallentsorgung oder bei Ihrem Händler.

KONFORMITÄT MIT DER EU-RICHTLINIE 2006/66/EG i.d.g.F.
Das Symbol mit der durchgestrichenen Mülltonne auf den Batterien sagt aus, dass Altbatterien nach Beendigung ihres Lebenszyklus getrennt vom Hausmüll gesammelt und entsorgt werden müssen. Sie müssen in ein spezielles Sammelzentrum gebracht werden bzw. können beim Kauf gleichwertiger, neuer, aufladbarer und nicht aufladbarer Batterien beim Händler abgegeben werden. Das eventuelle chemische Symbol Hg, Cd, Pb unter der durchgestrichenen Abfalltonne gibt den in der Batterie enthaltenen Substanztyp an: Hg = Quecksilber, Cd = Kadmium, Pb = Blei. Der Verbraucher ist in jedem Falle verantwortlich für die ordnungsgemäße Entsorgung der Batterien nach Ende der Betriebszeit, um deren Verarbeitung und Recycling zu erleichtern. Eine angemessene Mülltrennung ist zum darauffolgenden Recycling der Altbatterien sowie zur umweltverträglichen Aufbereitung und Entsorgung eine grundlegende Voraussetzung, hilft, bei der Vermeidung möglicher negativer Auswirkungen auf Umwelt und Gesundheit und fördert das Recycling der Materialien, aus denen das Produkt gefertigt ist. Eine gesetzeswidrige Entsorgung des Produkts durch den Benutzer führt zu Umwelt- und Gesundheitsschäden. Nähere Auskunft bekommen Sie bei Ihrem örtlichen Amt für Abfallentsorgung oder bei Ihrem Händler.

KONFORMITÄTSERKLÄRUNG
Hiermit erklärt Shenzhen Videotimes Technology Co.,Ltd, dass der Funkanlagentyp MOD. 06948 der Richtlinie 2014/53/EU entspricht. Der vollständige Text der EU-Konformitätserklärung steht im Internet zur Verfügung: www.chicco.com/declarations. In Übereinstimmung mit der Entscheidung der Europäischen Kommission Nr. 2000/299/EG vom 06.04.2000 ist das von diesem Produkt benutzte Frequenzband in allen EU-Ländern harmonisiert. Daher ist dies ein Produkt der Klasse 1 und kann frei in allen Ländern der Europäischen Union benutzt werden.

GARANTIE
Die Garantie gilt bei allen Konformitätsfehlern, die trotz normaler Gebrauchsbedingungen (gemäß den Vorgaben der Gebrauchsanleitung) auftreten. Die Garantie ist verwirkt bei unsachgemäßem Gebrauch, Abnutzung oder bei persönlichen Unglücksfällen. Für die Laufzeit der Garantie auf Konformitätsmängel wird auf die besonderen Bestimmungen der nationalen Gesetzesvorschriften verwiesen, die im Land des Kaufs gelten, soweit vorgesehen. ARTSANA behält sich das Recht vor, jederzeit und ohne Vorankündigung Änderungen an dem in dieser Gebrauchsanleitung Beschriebenen anzubringen. Die Reproduktion, Übermittlung, das Kopieren sowie Übersetzen in eine andere Sprache, auch in Auszügen, dieser Bedienungsanleitung in jeder beliebigen Form ist ohne die vorherige schriftliche Genehmigung durch ARTSANA strengstens untersagt.

ES

CONTENIDO DE LA CAJA
- 1 unidad del bebé;
- 1 unidad de los padres;
- 2 adaptadores de red 100-240V~ 50/60Hz / 5Vdc, 1A;
- 1 manual de instrucciones

ADVERTENCIAS GENERALES
- El Video Baby Monitor Smart no debe ser utilizado como monitor médico y no sustituye la supervisión de los niños por parte de los adultos, puesto que está destinado a ser utilizado únicamente como ayuda para su vigilancia. Cualquier otro uso se considera inapropiado.
- Los elementos del embalaje (bolsas de plástico, cajas de cartón, etc.) no deben dejarse al alcance de los niños ya que constituyen fuentes potenciales de peligro.
- Antes de utilizar el aparato, verifique que el producto y sus componentes no estén dañados. De lo contrario, no utilice el aparato. Póngase en contacto con personal cualificado o con el vendedor.
- No intente reparar el producto; póngase en contacto con el Servicio de Atención al Cliente de Artsana S.p.A.
- No abra los aparatos. La unidad del bebé, la unidad de los padres y los adaptadores de red no contienen partes que el usuario pueda utilizar. En caso de fallo contacte con personal competente o con el Servicio de Atención al Cliente de Artsana S.p.A. La apertura de los dispositivos que se han enumerado anteriormente puede comportar un peligro de descarga eléctrica.
- Coloque la unidad del bebé y la unidad de los padres sobre una superficie plana y estable fuera del alcance del niño.
- Mantenga la unidad del bebé, la unidad de los padres y los adaptadores de AC/DC fuera del alcance de los niños (el cable de los adaptadores podría constituir un peligro de estrangulamiento).
- Es fundamental controlar con regularidad el correcto funcionamiento de la unidad del bebé y de la unidad de los padres concretamente antes de cada uso, verificando que la señal se reciba bien en la zona y a la máxima distancia de uso establecida.
- La distancia máxima operativa es de unos 200 metros en campo abierto sin obstáculos (el alcance podría reducirse notablemente dentro de las viviendas según las situaciones ambientales concretas, la disposición de las paredes y del mobiliario de la vivienda y la presencia de estructuras metálicas, interferencias/campos electromagnéticos de origen externo o interno, paredes de cemento armado o entre habitaciones dispuestas en plantas diferentes o a causa de pilas que no estén totalmente cargadas, etc.).
- No utilice la unidad del bebé, la unidad de los padres ni los adaptadores en un lugar expuesto a los agentes atmosféricos (lluvia, sol, etc.). Si el producto debe utilizarse en exteriores, la unidad de los padres debe alimentarse únicamente con las pilas recargables internas: los adaptadores de red proporcionados con el producto no son adecuados para el uso al aire libre.
- Para evitar el riesgo de sobrecalentamiento, mantenga la unidad del bebé, la unidad de los padres y, sobre todo, los adaptadores de AC/DC lejos de fuentes de calor, como calentadores, termostatos, estufas, hornos, ventanas expuestas al sol, etc.
- Nunca utilice (sobre todos si están conectadas a la red eléctrica por medio de los adaptadores de red) las dos unidades cerca de zonas o lugares donde haya agua, como bañeras, lavadoras, pilas de cocina o en superficies mojadas. No las sumerja ni las moje. No utilice las unidades ni los adaptadores si se han caído al agua; en tal caso consulte con personal competente.
- Coloque la unidad del bebé, la unidad de los padres y los adaptadores de AC/DC de forma tal que reciban una ventilación adecuada, para evitar que los componentes puedan sobrecalentarse.
- No use este producto cerca de lámparas fluorescentes (neón) u otros equipos eléctricos como televisores, motores, ordenadores, teléfonos inalámbricos, radios, hornos microondas. Podrían interferir con su funcionamiento.
- Utilice solo los adaptadores de AC/DC suministrados junto con el producto o de tipo idéntico con las mismas características eléctricas. El uso de otros adaptadores podría dañar la unidad del bebé y/o la unidad de los padres y constituir una causa de peligro para el usuario.
- Advertencia: No utilice adaptadores de red de tipos distintos del que Artsana S.p.A. le ha suministrado junto al producto; de lo contrario, el producto no conservará su conformidad con las normas técnicas establecidas en las directivas CE pertinentes, y pueden comprometerse la seguridad e integridad del mismo. En caso de sustitución contacte con el vendedor o Artsana S.p.A.
- Asegúrese de que el voltaje de los adaptadores de AC/DC (véase los datos indicados sobre los adaptadores) se corresponda con el de la red eléctrica, y de que el enchufe de los mismos sea compatible con las tomas de corriente de su sistema eléctrico.
- Conecte los adaptadores de AC/DC a tomas de alimentación a las cuales se pueda acceder fácilmente, pero fuera del alcance de los niños. Evite que los cables de los adaptadores AC/DC puedan pisarse, que puedan quedar atrapados por objetos colocados encima o al lado de estos, o que puedan ser accesibles al niño y por lo tanto constituir peligro para el mismo (tropiezo, estrangulamiento).
- Los adaptadores de AC/DC, la unidad del bebé y la unidad de los padres podrían resultar calientes al tacto durante el funcionamiento. Esta condición es normal.
- Revise periódicamente los adaptadores de red (1); si el cable de alimentación o las partes de plástico presentan señales de daño, no los use y consulte con un técnico especializado.
- No deje conectados los adaptadores de red (1) a la toma eléctrica cuando los aparatos no estén en uso y/o no estén conectados a los adaptadores de red (1).
- No se pueden sustituir los cables de alimentación del adaptador de red, por lo que, en caso de estar dañado, el adaptador de red no podrá utilizarse y deberá reemplazarse por uno idéntico.
- La unidad del bebé posee un sensor fotosensible que activa automáticamente los leds de infrarrojos cuando disminuye la luz ambiental o en la oscuridad, permitiendo así la visión incluso en caso de iluminación escasa. Ya que los leds de infrarrojos de la unidad del bebé no emiten una luz visible, compruebe su correcto funcionamiento controlando la imagen que transmite la videocámara de la unidad de los padres cuando la unidad del bebé esté localizada en una habitación poco iluminada. Los LEDS de infrarrojos de la unidad del bebé no son dañinos para la salud.

SEGURIDAD / WARNINGS

⚠ **¡ADVERTENCIA!** Lea atentamente el manual de instrucciones.

⚠ **¡ADVERTENCIA!** No es recomendable mirar directamente la radiación infrarroja a lo largo del eje de emisión a simple vista o a través de dispositivos ópticos.

PARA EVITAR EL RIESGO DE DESCARGAS ELÉCTRICAS, NO QUITE LA PROTECCIÓN NI TRATE DE ABRIR LOS ADAPTADORES DE RED. NO MOJE LOS ADAPTADORES DE RED, LA UNIDAD DEL BEBÉ NI LA UNIDAD DE LOS PADRES, Y NO LOS EXPONGA A LA HUMEDAD NI TRATE DE ABRIRLOS. ESTO PUEDE SER FUENTE DE PELIGRO ADEMÁS DE ANULAR LA GARANTÍA.

ADVERTENCIA: el transmisor, el adaptador de red y el cable de alimentación deben mantenerse fuera del alcance del niño.

ADVERTENCIA: cuando la visión nocturna está activada los colores de las imágenes se verán alterados y en la oscuridad las imágenes se visualizarán en blanco y negro. Esta condición es normal.

ADVERTENCIA: regulando o desactivando el volumen del altavoz de la unidad de los padres, también se regularán o se desactivarán las alarmas acústicas. En este caso, se aconseja prestar mayor atención a la unidad de los padres.

ADVERTENCIA: las prestaciones de funcionamiento del producto podrían disminuir si se utilicen varios dispositivos de control al mismo tiempo.

ADVERTENCIA: Si se desactiva el volumen de la unidad de los padres y luego se desactiva la pantalla manualmente, para garantizar que el usuario pueda supervisar constantemente al bebé, el volumen del altavoz de la unidad de los padres se pondrá automáticamente en el nivel 1.

ADVERTENCIA: Desechar una batería al fuego o en un horno caliente, o aplastar o cortar mecánicamente una batería, puede provocar una explosión.

ADVERTENCIA: Dejar una batería en un entorno de temperatura extremadamente alta puede provocar una explosión o la fuga de líquidos o gases inflamables.

ADVERTENCIA: Una batería sometida a una presión de aire extremadamente baja puede provocar una explosión o la fuga de líquidos o gases inflamables.

ADVERTENCIA: La batería no debe exponerse a una fuente de calor excesivo, como luz solar, fuego o similares.

⚠ **¡ADVERTENCIA!**
Tras el encendido de la unidad de los padres, revise siempre el estado de encendido de la unidad del bebé. Después del encendido de las unidades, compruebe siempre que la recepción de la señal transmitida sea efectivamente posible a la distancia y/o en las zonas de uso. Se aconseja realizar, con la ayuda de un familiar, una prueba de transmisión desde la habitación donde se encuentra la unidad del bebé, desplazándose al mismo tiempo con la unidad de los padres a las zonas interesadas para verificar la recepción correcta de la señal transmitida.

1. CONFIGURACIÓN Y CARACTERÍSTICAS

1.1 Unidad del bebé
Alimentación externa: mediante adaptador de red switching 100-240V~50/60Hz / 5Vdc, 1A.
Transmisión: Banda de frecuencia de transmisión: 2403.5~2475.5MHz. Potencia de la señal: <19dBm
1. Adaptador de red 100-240V~50/60Hz / 5Vdc, 1A.
2. Indicación luminosa de alimentación: a) Luz verde fija: la unidad del bebé está encendida; b) OFF: la unidad del bebé está apagada.
3. Conector de alimentación
4. Videocámara
5. Sistema de iluminación por rayos infrarrojos
6. Sensor fotosensible
7. Micrófono
8. Botón Emparejar PAIR

1.2 Unidad de los padres
Alimentación:
Externa: mediante adaptador de red 100-240V~50/60Hz / 5Vdc, 1A.
Interna: Pilas recargables Li-Polymer 3.7V 950mAh, no reemplazable
Recepción:Banda de frecuencia de transmisión: 2403.5~2475.5MHz. Potencia de la señal: <19dBm
1. Adaptador de red switching 100-240V~50/60Hz / 5Vdc, 1A.
2. Botón de encendido/apagado
3. Indicador luminoso de alimentación y recarga: a) luz verde fija: la unidad de los padres está encendida y, si el adaptador de red (1) está conectado, la pila se ha recargado por completo; b) luz verde intermitente: la pila está descargada. c) luz roja fija: se está cargando la pila de la unidad de los padres; OFF: la unidad de los padres está apagada y el adaptador de red (1) no está conectado.
4. Conector de alimentación y/o recarga de la pila recargable
5. Altavoz
6. Pantalla de 2,4" en color
7. Botones de regulación/navegación: ◄/► ▲/▼
8. Botón de acceso al menú y confirmación de las configuraciones
9. Botón de salida del menú
10. Botón zoom digital
11. Botón RESET
12. Base de apoyo
Pila recargable al litio no reemplazable

2. FUNCIONAMIENTO

2.1 COLOCACIÓN DE LAS UNIDADES:
La unidad del bebé debe colocarse aproximadamente a 1-1,5 metros del niño, sobre una superficie plana y estable, orientando la videocámara hacia el niño. La unidad de los padres debe colocarse como mínimo a 3 metros de la unidad del bebé. Al ser posible, en otra habitación para evitar ruidos o interferencias.

2.2 ENCENDIDO/APAGADO UNIDAD DEL BEBÉ
Introduzca el enchufe del adaptador de red (1) en el conector de alimentación localizado en un lado de la unidad (3). Enchufe la clavija del adaptador de red en una toma de corriente a la cual se pueda acceder con facilidad. La unidad del bebé se encenderá automáticamente y el indicador la indicación de alimentación (2) se iluminará con luz verde fija. Para apagar la unidad del bebé y la indicación de alimentación (2), desenchufe la clavija del adaptador de red (1) del conector de alimentación (3) y desconecte el enchufe de la toma de corriente.

2.3 ENCENDIDO/APAGADO Y RECARGA DE LA UNIDAD DE LOS PADRES
Para encender/apagar la unidad de los padres, pulse el botón de encendido/apagado (2) durante unos 3 segundos. El indicador de alimentación (3) se enciende de color verde fijo. Para recargar la pila recargable (13), introduzca la clavija del adaptador de red (1) en el conector de alimentación (4) situado en el lado de la unidad e introduzca el enchufe del adaptador de red (1) en una toma de corriente fácilmente accesible. Compruebe que el indicador de alimentación y recarga (3) se encienda con luz roja fija y que, en la pantalla (6), aparezca el icono con las barras en movimiento. Cuando finalice la recarga, la indicación de alimentación y recarga (3) se ilumina con luz verde fija y, en la pantalla (6), se muestra el icono fijo. Para una recarga más rápida se recomienda recargar las pilas conectando la unidad de los padres apagada. La unidad de los padres también puede utilizarse durante la recarga, pero el tiempo necesario para que se efectúe la recarga completa será mayor.
ADVERTENCIA. La pila solamente debe recargarse con el adaptador de red que se incluye con el producto.

2.4 VISIÓN NOCTURNA AUTOMÁTICA
En la oscuridad o al disminuir la iluminación en la habitación en la que se encuentra la unidad del bebé, el sensor fotosensible (6) activa automáticamente el sistema de iluminación por infrarrojos (5) para permitir la visión incluso en caso de iluminación escasa. En la barra de configuración de la pantalla (6) se muestra el icono.

2.5 DESACTIVACIÓN DE LA PANTALLA
Para ahorrar energía, se puede desactivar la visualización de la imagen en la pantalla (6) pulsando una vez el botón de encendido/apagado (2) de la unidad de los padres. Para reactivar la pantalla (6) vuelva a pulsar el botón.

2.6 REGULACIÓN DEL VOLUMEN DE LA UNIDAD DE LOS PADRES
Pulse una vez los botones (7) para aumentar o reducir, en un nivel, el volumen del altavoz. La ventana (A) aparece en la pantalla (6) y en la barra de ajuste, el icono del volumen variará visualizando el nivel seleccionado. Al nivel mínimo, el altavoz se desactiva y se visualiza el icono tachado. Hay 5 niveles de volumen disponibles.

2.7 REGULACIÓN DE LA LUMINOSIDAD DE LA PANTALLA
Pulse una vez los botones (7) para aumentar o reducir en un nivel la luminosidad de la pantalla (6). La ventana (B) se visualiza en la pantalla (6). Se tienen 5 niveles de intensidad de luz.

2.8 ZOOM DIGITAL 2X
Para activar el zoom pulse una vez el botón (10). El icono se visualiza en la pantalla (6). En esta configuración, para desplazarse por el campo visual hacia arriba, hacia abajo, hacia la derecha o la izquierda, pulse los botones 7. Para restablecer el formato de la imagen inicial vuelva a pulsar el botón (10).

2.9 RESET
Si la unidad de los padres se bloquea, se puede resetear el funcionamiento del producto accionando, con una herramienta puntiaguda, el botón de reset (11), que está en la parte trasera de la unidad. Si es necesario, pulse el botón de encendido/apagado (2) para volver a encender la unidad.

2.10 MENÚ DE CONFIGURACIÓN DE LAS FUNCIONES
Para acceder al menú principal, pulse el botón de acceso al menú y confirmación de las configuraciones (8). Para navegar por el menú, pulse los botones 7. Para confirmar las configuraciones, pulse el botón de acceso al menú y confirmación de las configuraciones (8). Para salir del menú, pulse el botón de salida (9) o espere unos 30 segundos. En el menú principal, se pueden configurar las siguientes funciones:

2.10.1 EMPAREJAMIENTO:
En caso de imposibilidad persistente de comunicación entre la unidad del bebé y la unidad de los padres, incluso estando a pocos centímetros de distancia entre sí, se recomienda iniciar el procedimiento de emparejamiento, que suele realizar el fabricante. Seleccionando la función del menú principal, aparecerá la ventana (C), donde, seleccionando el icono videocámara, aparecerá la ventana (D). Pulse el botón de Emparejamiento (8) de la unidad del bebé en un plazo máximo de 30 segundos. Si la operación se realiza con éxito, en la pantalla aparece la ventana (E) y luego el vídeo en tiempo real. De lo contrario, muestra la ventana (F) y la de ausencia/pérdida de señal (G). Repetirlo siempre que sea necesario.

2.10.2 ACTIVACIÓN VOCAL
La unidad de los padres puede funcionar en transmisión continua o en modo "Activación Vocal". Para ahorrar energía se puede configurar la función de Activación Vocal seleccionando la función del menú principal. En la ventana (H), seleccione uno de los tres niveles de sensibilidad del micrófono (7) de la unidad del bebé. Uno de los iconos se visualizará en la barra de las configuraciones. Cuando se configura la activación vocal, si la intensidad de los sonidos detectados por el micrófono (7) de la unidad del bebé es inferior al umbral predefinido para el nivel seleccionado, la unidad del padre pasa al modo stand-by, desactivando automáticamente la pantalla (6) y el altavoz (5). La pantalla y el altavoz se activarán cuando la unidad del bebé detecte sonidos que superen el umbral predefinido del nivel seleccionado. Seleccionando OFF se desactiva la función de activación vocal y se restablece la transmisión continua.

: sensibilidad baja : sensibilidad media : sensibilidad alta

2.10.3 FUNCIÓN RECORDATORIO
Seleccionando la función del menú principal, en la ventana (I) se puede configurar una alarma de recordatorio para el cuidado del bebé (de 30 minutos a 4 horas). Una vez configurada, en la barra de las configuraciones aparecerá el icono.

2.11 ALARMAS ACÚSTICAS
2.11.1 Alarma por ausencia/pérdida de conexión con la unidad del bebé:
Cada vez que se pierde o falla la conexión con la unidad del bebé, se emite una señal de advertencia en la unidad de los padres, en la pantalla aparece la ventana (G) y en la barra de configuraciones el icono. Cuando se restablece la conexión con la unidad del bebé, la alarma se desactiva, en la barra de configuraciones se muestra el icono y se restable la señal audio y vídeo normal en tiempo real.

2.11.2 Alarma por pila recargable prácticamente sin carga:
Cuando la pila recargable (13) está prácticamente descargada se emite una señal acústica, el indicador luminoso de alimentación () se enciende con luz verde intermitente y el icono pila descargada se visualiza en rojo en la pantalla (6). Si desea seguir utilizando la unidad de los padres es recomendable recargar la pila (13). De lo contrario, la unidad dejará de funcionar bien y se apagará. Cargue la pila recargable (13). Cuando inicia la recarga, la alarma se desactiva y se muestra el icono con las barras en movimiento.

2. 11.3 Alarma de recordatorio:
Cuando se activa el recordatorio configurado, se emite una señal acústica. Para desactivar la alarma, pulse cualquier botón.

DATOS TÉCNICOS
- Transmisión vocal audio/vídeo por medio de un sistema basado en tecnología digital FHSS.
- Alcance operativo en campo abierto sin obstáculos de unos 200 metros*.

*La distancia máxima operativa es de unos 200 metros en campo abierto sin obstáculos con la pila perfectamente cargada (el alcance podría reducirse notablemente dentro de las viviendas según las situaciones ambientales concretas, la disposición de las paredes y del mobiliario de la vivienda y la presencia de estructuras metálicas, interferencias/campos electromagnéticos de origen externo e interno, paredes de cemento armado o entre habitaciones dispuestas en plantas diferentes o a causa de pilas que no estén totalmente cargadas, etc.).

Adaptador de red
2 adaptadores de red 100-240V~50/60Hz / 5Vdc, 1A.
Mod. K05S050100G
INPUT: 100-240V~ 50/60Hz 0.2 A
OUTPUT: 5Vdc, 1A

Pilas recargables Li-Polymer
Capacidad nominal: 950 mAh
Tensión nominal: 3.7 V
Las pilas Li-Polymer ofrecen las mejores prestaciones cuando se utilizan a temperatura ambiente normal (20 °C±5 °C).
Temperatura de recarga de la pila: 10°C~40°C.

LEYENDA DE LOS SÍMBOLOS
- Corriente alterna monofásica
- Corriente continua
- Solo uso interno
- Aparato de clase II - aislamiento doble
- Conforme a las directivas CE pertinentes y sucesivas modificaciones

ELIMINACIÓN

ESTE PRODUCTO CUMPLE LA DIRECTIVA EU 2012/19/EU.
El símbolo del contenedor de basura tachado que se encuentra en el aparato indica que el producto, al final de su vida útil, deberá eliminarse separadamente de los desechos domésticos y por lo tanto deberá entregarse a un centro de recogida selectiva para aparatos eléctricos y electrónicos o al vendedor cuando compre un nuevo aparato similar. El usuario es responsable de entregar el aparato agotado a las estructuras apropiadas de recogida. La adecuada recogida selectiva para el envío sucesivo del aparato fuera de uso al reciclaje, al tratamiento y a la eliminación compatible con el ambiente, contribuye a evitar posibles efectos negativos en el medio ambiente y en la salud y favorece el reciclaje de los materiales de los que está compuesto el producto. Para información más detallada sobre los sistemas de recogida disponibles, consulte el servicio local de eliminación de desechos o la tienda donde compró el aparato.

CONFORMIDAD CON LA DIRECTIVA EU 2006/66/CE y sucesivas enmiendas.
El símbolo del contenedor de basura tachado que llevan las pilas o la caja del producto significa que al final de su vida útil estos deben eliminarse por separado de los desechos domésticos, no deben eliminarse como desecho urbano y deben ser llevados a un centro de recogida selectiva o bien entregarse al vendedor cuando se compren pilas recargables o no recargables nuevas equivalentes. Los símbolos químicos Hg, Cd, Pb, situados debajo del contenedor de basura tachado indican el tipo de sustancia que la pila contiene: Hg=Mercurio, Cd=Cadmio, Pb=Plomo. El usuario es responsable de la entrega de las pilas al final de su vida útil en los correspondientes centros de recogida para así facilitar su tratamiento y reciclaje. Realizar una recogida selectiva adecuada para el posterior envío de las pilas agotadas al reciclaje, al tratamiento y a la eliminación ambientalmente compatible, contribuye a evitar posibles efectos negativos sobre el medio ambiente y la salud humana, favoreciendo el reciclaje de las sustancias de las que están compuestas las pilas. La eliminación abusiva del producto por parte del usuario comporta daños al medio ambiente y a la salud humana. Para informaciones más detalladas inherentes a los sistemas de recogida disponibles, diríjase al servicio local de eliminación de desechos, o a la tienda donde compró el aparato.

DECLARACIÓN DE CONFORMIDAD
Por la presente, Shenzhen Videotimes Technology Co.,Ltd, declara que el tipo de equipo radioeléctrico MOD.06948 es conforme con la Directiva 2014/53/UE. El texto completo de la declaración de conformidad UE se encuentra en el siguiente sitio web: www.chicco.com/declarations. De acuerdo con la decisión de la Comisión Europea n.º 2000/299/CE del 06/04/2000, la banda de frecuencia utilizada por este producto está armonizada en todos los países de la UE por tanto, este es un producto de clase 1, que puede utilizarse tranquilamente en todos los países de la Unión Europea.

GARANTÍA
El producto está garantizado contra todo defecto de conformidad en condiciones normales de uso según lo previsto en las instrucciones. Por lo tanto, la garantía no será aplicada en caso de daños ocasionados por uso incorrecto, desgaste o hechos accidentales. Para la duración de la garantía sobre los defectos de conformidad remítase a las disposiciones específicas de la normativa nacional aplicable en el país de compra, si las hubiera. ARTSANA se reserva el derecho a modificar, en cualquier momento y sin previo aviso, las descripciones del presente manual de instrucciones. Se prohíbe terminantemente la reproducción, transmisión, transcripción, como también la traducción a otro idioma, incluso parcial, de cualquier parte de este manual, sin la autorización previa por escrito de ARTSANA.

PT

CONTEÚDO DA EMBALAGEM
- 1 Unidade do bebé
- 1 Unidade dos pais
- 2 adaptadores de rede switching 100-240 V~ 50/60 Hz /5 Vdc, 1A;
- 1 manual de instruções

ADVERTÊNCIAS GERAIS
- O Vídeo Baby Monitor Smart não deve ser utilizado como monitor médico e não foi concebido para substituir a supervisão dos bebés por parte dos adultos, destinando-se apenas a ser usado como apoio à sua vigilância. Qualquer outro tipo de utilização deve ser considerado impróprio.
- Os elementos da embalagem (sacos de plástico, caixas de cartão, etc.) não devem ser deixados ao alcance das crianças por serem potenciais fontes de perigo.
- Antes de utilizar o aparelho, certifique-se de que o produto e todos os seus componentes não estejam danificados. Se for o caso, não utilize o aparelho e dirija-se a pessoal qualificado ou ao revendedor.
- Não tente reparar o produto, mas contacte o Serviço de Assistência a Clientes (Customer Service) da Artsana S.p.A.
- Não abra os aparelhos. A unidade do bebé, a unidade dos pais os adaptadores de rede não contêm peças utilizáveis pelo utilizador. Em caso de avaria, dirija-se a pessoal competente ou contacte o Serviço ao Consumidor (Customer Service) da Artsana S.p.A. A abertura dos dispositivos acima indicados poderá apresentar perigo de choque elétrico.
- Coloque a unidade do bebé e a unidade dos pais fora do alcance das crianças, sobre uma superfície plana e estável.
- Mantenha a unidade do bebé, a unidade dos pais e os adaptadores de rede AC/DC fora do alcance das crianças (o cabo dos adaptadores pode implicar perigo de estrangulamento).
- É essencial verificar regularmente o funcionamento correto da unidade do bebé e da unidade dos pais, nomeadamente antes de cada utilização, assegurando-se de que a receção do sinal é realmente possível na zona e à distância máxima prevista para a sua utilização.
- A distância máxima de funcionamento é de cerca de 200 metros, em campo aberto e sem obstáculos (contudo, o alcance poderá ficar bastante reduzido dentro de habitações, com base nas situações ambientais singulares, como a posição das paredes e do mobiliário na habitação, a presença de estruturas metálicas, interferências/campos eletromagnéticos de origem externa ou interna, paredes em cimento armado, divisões situadas em pisos diferentes ou devido a pilhas que não estão completamente carregadas, etc.).
- Não utilize a unidade do bebé, a unidade dos pais e os adaptadores em posição exposta a agentes atmosféricos (chuva, sol, etc.). Se o produto for utilizado ao ar livre, a unidade dos pais deve ser alimentada apenas através das pilhas recarregáveis internas: os adaptadores de rede fornecidos com o produto não são adequados para uso externo.
- Para evitar o risco de sobreaquecimento, mantenha a unidade do bebé, a unidade dos pais e, principalmente, os adaptadores de rede AC/DC longe de fontes de calor como, por exemplo, aquecedores, termóstatos, fogões, fornos, janelas expostas ao sol, etc.
- Nunca utilize (sobretudo se estiverem ligadas à corrente elétrica através dos adaptadores de rede) as duas unidades próximas de áreas ou locais onde existir água como banheiras, máquinas de lavar roupa, pias da cozinha ou sobre superfícies molhadas. Não as mergulhe nem molhe. Não utilize aparelhos e adaptadores se tiverem caído na água e, nesse caso, contacte pessoal competente.
- Posicione a unidade do bebé, a unidade dos pais e os adaptadores de rede AC/DC de forma a permitir uma ventilação adequada, evitando assim o risco de sobreaquecimento dos componentes.
- Não utilize este produto na proximidade de lâmpadas fluorescentes (néon) ou de outros equipamentos elétricos como televisores, motores, computadores, telefones sem fios, rádio, fornos a microondas, etc., que possam interferir com o seu funcionamento.
- Utilize apenas os adaptadores de rede AC/DC fornecidos com o produto ou de tipo idêntico, com as mesmas características elétricas. A utilização de outros adaptadores pode danificar a unidade do bebé e/ou a unidade dos pais e representar perigo para o utilizador.
- Atenção, não utilize um adaptador de rede de tipo diferente do que foi fornecido com o produto pela Artsana S.p.A. porque pode tornar o produto não-conforme às normas técnicas específicas estabelecidas pelas diretivas CE aplicáveis, prejudicando a segurança e a integridade do produto. Em caso de substituição contacte o revendedor ou a Artsana S.p.A.
- Certifique-se de que a voltagem dos adaptadores de rede AC/DC (veja os dados das etiquetas colocadas nos adaptadores de rede AC/DC) corresponde à da sua rede elétrica e se a ficha dos adaptadores de rede é compatível com as tomadas de corrente da sua instalação elétrica.
- Ligue os adaptadores de rede AC/DC a tomadas de alimentação de fácil acesso, mas fora do alcance das crianças. Coloque os cabos dos adaptadores AC/DC de modo a impedir que possam ser pisados, que possam ter empilhados objetos sobre ou junto deles ou que fiquem acessíveis à criança, constituindo perigo (risco de queda, estrangulamento).
- Os adaptadores de rede AC/DC, a unidade do bebé e a unidade dos pais poderão estar quentes ao tato durante o funcionamento. Isto deve ser considerado normal.
- Verifique periodicamente os adaptadores de rede (1), se o cabo de alimentação ou as partes de plástico apresentarem sinais de danos, não os utilize e entre em contacto com um técnico especializado.
- Não deixe os adaptadores de rede (1) ligados à tomada elétrica quando os aparelhos não estiverem a ser utilizados e/ou não estiverem ligados aos adaptadores de rede (1).
- A substituição do cabo de alimentação do adaptador de rede não é possível; portanto, em caso de dano, o adaptador não deve ser mais utilizado, devendo antes ser substituído por um adaptador do tipo idêntico.
- A unidade do bebé é dotada de um sensor fotossensível que ativa automaticamente os LED de infravermelhos em caso de redução da luz ambiente ou de escuridão, permitindo ver mesmo em condições de pouca luminosidade. Uma vez que os LED de infravermelhos da unidade do bebé não emitem luz visível, verifique o seu funcionamento observando a imagem transmitida pela câmara à unidade dos pais quando a unidade do bebé estiver colocada numa divisão mal iluminada. Os LED de infravermelhos da unidade do bebé não são nocivos para a saúde.

SEGURANÇA / WARNINGS

⚠ **ATENÇÃO!** Leia o manual de instruções para a utilização

⚠ **ATENÇÃO!** Recomenda-se evitar olhar diretamente, a olho nu ou com dispositivos óticos, para os raios infravermelhos projetados ao longo do eixo de emissão.

PARA EVITAR O RISCO DE CHOQUES ELÉTRICOS, NÃO REMOVA A PROTEÇÃO NEM TENTE ABRIR OS ADAPTADORES DE REDE. NÃO MOLHE OS ADAPTADORES DE REDE, NEM A UNIDADE DO BEBÉ E NEM A UNIDADE DOS PAIS, NÃO OS EXPONHA À HUMIDADE E NÃO TENTE ABRI-LOS. POIS ISSO PODE SER FONTE DE PERIGO, ALÉM DE ANULAR A GARANTIA.

ATENÇÃO: o transmissor, o adaptador de rede e o respetivo cabo de alimentação devem ser mantidos fora do alcance do bebé.

ATENÇÃO: quando a visão noturna está ativada, as cores das imagens ficam alteradas e, em caso de escuridão, as imagens são visualizadas a preto e branco. Isto deve ser considerado normal.

ATENÇÃO: regulando ou desativando o volume do altifalante da unidade dos pais, os alarmes acústicos também serão regulados e desativados. Neste caso, é aconselhável prestar mais atenção à unidade dos pais.

ATENÇÃO: o produto poderá reduzir a sua prestação de funcionamento se forem utilizados vários dispositivos de controlo em simultâneo.

ATENÇÃO: se o volume da unidade dos pais for desativado e a seguir for desativado manualmente também o ecrã, para garantir ao utilizador o controlo contínuo e seguro do próprio bebé, o volume da coluna da unidade dos pais passará automaticamente para o nível 1.

ATENÇÃO: Descartar uma bateria no fogo ou forno quente, o esmagamento mecânico ou corte duma bateria, que pode resultar numa explosão.

ATENÇÃO: Deixar uma bateria numa temperatura ambiente extremamente alta que pode resultar numa explosão ou na fuga de líquido ou gás inflamável.

ATENÇÃO: Uma bateria sujeita a pressão atmosférica extremamente baixa pode resultar numa explosão ou fuga de líquido ou gás inflamável.

ATENÇÃO: A bateria não deve ser exposta a calor excessivo, como a luz do sol, fogo ou similares.

⚠ **ATENÇÃO!**
Após ligar a unidade dos pais, verifique sempre se a unidade do bebé está ligada também. Após ligar ambas as unidades, certifique-se sempre de que a receção do sinal transmitido seja efetivamente possível à distância e/ou nas áreas interessadas. É aconselhável efetuar, com a ajuda de um familiar, um teste de transmissão desde o quarto onde deseja instalar a unidade do bebé, deslocando-se com a unidade dos pais até às áreas previstas, para verificar a correta receção do sinal transmitido.

1. CONFIGURAÇÕES E CARACTERÍSTICAS

1.1 Unidade do bebé
Alimentação externa: através do adaptador de rede switching 100-240 V~50/60 Hz / 5 Vdc, 1A.
Transmissão: Banda de frequência de transmissão: 2403.5~2475.5MHz. Potência do sinal: <19dBm
1. Adaptador de rede switching 100-240 V~50/60 Hz / 5 Vdc, 1A.
2. Indicação luminosa de alimentação: a) verde fixo: a unidade do bebé está ligada; b) OFF: a unidade do bebé está desligada.
3. Conector de alimentação
4. Câmera
5. Sistema de iluminação por raios infravermelhos
6. Sensor fotossensível
7. Microfone
8. Botão de Emparelhamento PAIR

1.2 Unidade dos pais
Alimentação:
Externa: através do adaptador de rede switching 100-240 V~50/60 Hz / 5 Vdc, 1A.
Interna: Pilhas Recarregáveis Li-Polymer 3.7V 950mAh, não substituível
Receção: Banda de frequência de transmissão: 2403.5~2475.5MHz. Potência do sinal: <19dBm
1. Adaptador de rede switching 100-240 V~50/60 Hz / 5 Vdc, 1A.
2. Botão para ligar/desligar
3. Indicação luminosa de alimentação e recarga: a) verde fixo: a unidade dos pais está ligada e, se o adaptador de rede (1) estiver ligado, a pilha está totalmente carregada; b) verde intermitente: a pilha está descarregada. c) vermelho fixo: a carga das pilhas da unidade dos pais está em progresso; OFF: a unidade dos pais está desligada e o adaptador de rede (1) não está ligado.
4. Conector de alimentação e/ou carga da pilha recarregável
5. Altifalante
6. Ecrã de 2.4" a cores
7. Botões de regulação/ navegação: ◄/► ▲/▼
8. Botão de acesso ao menu e confirmação das configurações
9. Botão de saída do menu
10. Botão zoom digital
11. Botão RESET
12. Base de apoio
Pilha recarregável de lítio não substituível

2. FUNCIONAMENTO

2.1 COLOCAÇÃO DA UNIDADE:
A unidade do bebé deve ser posicionada a cerca de 1 - 1,5 metros do bebé, numa superfície plana e estável, tendo o cuidado de orientar a câmara na direção do bebé. A unidade dos pais deve ser posicionada a pelo menos 3 metros da unidade do bebé, possivelmente não dentro da mesma sala, para evitar assobios ou ruídos incómodos.

2.2 LIGAR/DESLIGAR A UNIDADE DO BEBÉ
Introduza a ficha do adaptador de rede (1) no conector de alimentação situado na parte lateral da unidade (3). Introduza a ficha do adaptador de rede numa tomada elétrica de fácil acesso.
A unidade do bebé será ligada automaticamente e a indicação de alimentação (2) ilumina-se fixamente a verde. Para desligar a unidade do bebé e a indicação de alimentação (2), retire a ficha do adaptador de rede (1) do conector de alimentação (3) e retire a ficha da tomada de corrente.

2.3 LIGAR/DESLIGAR E RECARREGAR A UNIDADE DOS PAIS
Para ligar/desligar a unidade dos pais, prima o botão de ligar/desligar (2) durante cerca de 3 segundos. a indicação luminosa (3) ilumina-se fixamente a verde. Para recarregar a pilha recarregável (13), insira a ficha do adaptador de rede (1) no conector de alimentação apropriado (4) na parte lateral da unidade e insira a ficha do adaptador de rede (1) numa tomada corrente de fácil acesso. Verifique se a indicação de alimentação e recarga (3) se ilumina a vermelho fixo e se o ícone com as barras em movimento é mostrado no ecrã (6). No final da recarga, a indicação de alimentação e recarga (3) ilumina-se a verde fixo e no ecrã (6) é mostrado o ícone fixo. Para um carregamento mais rápido, é recomendável carregar as pilhas conectando a unidade dos pais desligada. É possível utilizar a unidade dos pais durante o carregamento, mas será necessário esperar mais tempo até ao seu carregamento completo.
ATENÇÃO. A pilha deve ser recarregada apenas com o adaptador de rede fornecido de fábrica.

2.4 VISÃO NOTURNA AUTOMÁTICA
Em caso de escuridão ou redução da luminosidade na divisão onde se encontra a unidade do bebé, o sensor fotossensível (6) ativa automaticamente o sistema de iluminação de infravermelhos (5), permitindo ver também em condições de pouca luminosidade. Na barra de configuração do ecrã (6) é mostrado o ícone.

2.5 DESATIVAÇÃO DO ECRÃ
Para economizar energia, é possível desativar a exibição da imagem no ecrã (6) premindo uma vez o botão ligar/ desligar (2) da unidade dos pais. Para reativar o ecrã (6) prima mais uma vez o botão.

2.6 REGULAÇÃO VOLUME DA UNIDADE DOS PAIS
Prima uma vez os botões (7) para aumentar ou diminuir de um nível o volume do altialante. O ecrã (A) é mostrada no ecrã (6) e na barra de configuração o ícone de volume varia mostrando o nível escolhido. No nível mínimo, o altifalante desativa-se e é mostrado o ícone barrado. Estão disponíveis 5 níveis de volume.

2.7 REGULAÇÃO DA LUMINOSIDADE DO ecrã
Prima uma vez os botões (7) para aumentar ou diminuir a luminosidade do ecrã (6). O ecrã (B) é mostrado no ecrã (6). Estão disponíveis 5 níveis de luminosidade.

2.8 ZOOM DIGITAL 2X
Para ativar o zoom, prima uma vez o botão de zoom (10). O ícone é visualizado no ecrã (6). Nesta configuração, para mover-se dentro do campo de visão na parte superior, inferior, à direita e à esquerda, prima os botões 7 nova. Para restaurar o formato inicial da imagem, prima novamente o botão do zoom (10).

2.9 RESET
Se a unidade dos pais estiver bloqueada, é possível restaurar o funcionamento normal do produto premindo, utilizando uma ferramenta pontiaguda, o botão reset (11) na parte de trás da unidade . Se necessário, prima o botão ligar/desligar (2) para ligar novamente a unidade.

2.10 MENU DAS CONFIGURAÇÕES DAS FUNÇÕES
Para aceder ao menu principal, prima o botão de acesso ao menu e confirmação das configurações (8). Para navegar dentro do menu, prima os botões 7. Para confirmar as configurações, prima o botão de acesso ao menu e confirmação das configurações (8). Para sair do menu, prima o botão de saída (9) ou aguarde cerca de 30 segundos. A partir do menu principal, é possível configuração as seguintes funções:

2.10.1 EMPARELHAMENTO:
Em caso de impossibilidade persistente de comunicação entre a unidade do bebé e a unidade dos pais, mesmo com uma distância de alguns centímetros uma da outra, é aconselhável iniciar o procedimento de emparelhamento que normalmente é executado pelo fabricante. Selecionando a função no menu principal aparecerá o ecrã (C), a partir do qual, selecionando o ícone câmara, aparece o ecrã (D). Prima o botão Emparelhamento (8) da unidade do bebé dentro de 30 segundos. Se o procedimento for bem-sucedido, no ecrã aparece o ecrã (E) e a seguir o vídeo em tempo real; caso contrário será mostrado o ecrã (F) e o de ausência/ perda de sinal (G). Se necessário, repita o procedimento.

2.10.2 ATIVAÇÃO DE VOZ
A unidade dos pais pode funcionar em transmissão contínua ou na modalidade de Ativação de Voz. Para economizar energia, é possível configurar a função Ativação de Voz selecionando a função do menu principal. No ecrã (H), escolha um dos três níveis de sensibilidade do microfone (7) da unidade do bebé. Um dos ícones será mostrado na barra de configurações. Quando a ativação de voz estiver definida, se a intensidade dos sons detetados pelo microfone (7) da unidade do bebé for inferior ao limite predefinido do nível selecionado, a unidade dos pais entra em modo de espera, desativando automaticamente o ecrã (6) e altifalante (5). Estes últimos serão reativados quando houver sons detetados pela unidade do bebé acima do limite predefinido do nível selecionado. Selecionando OFF desativa-se a função de ativação de voz e é restabelecida a transmissão contínua.

sensibilidade baixa : sensibilidade média : sensibilidade elevada

2.10.3 FUNÇÃO LEMBRETE
Ao selecionar a função no menu principal, a partir do ecrã (I) é possível configurar um alarme como lembrete para o cuidado do bebé (de 30 minutos a 4 horas). Ao concluir a configurações na barra de configurações aparecerá o ícone.

2.11 ALARMES ACÚSTICOS
2.11.1 Alarme de ausência/perda de ligação à unidade do bebé:
Sempre que a ligação à unidade do bebé estiver ausente ou for perdida, ouve-se um sinal acústico na unidade dos pais, no ecrã aparece o ecrã (G) e na barra de configurações o ícone. Quando a ligação à unidade do bebé for recuperada, o alarme é desativado, na barra das configurações é mostrado o ícone e é restaurado o sinal de áudio e vídeo normal, em tempo real.

2.11.2 Alarme de pilhas recarregáveis muito fracas:
Quando a pilha recarregável (13) estiver muito fraca, ouve-se um sinal acústico e o indicador de alimentação ilumina-se a verde intermitente e o ícone de pilha fraca é mostrada a vermelho no ecrã (6). Se pretender continuar a utilizar a unidade dos pais, recomenda-se que carregue a pilha (13); senão, o unidade deixará de funcionar perfeitamente e desligar-se-á. Recarregue as pilhas recarregáveis (13). Ao iniciar o carregamento o alarme é desativado e é mostrado o ícone com as barras em movimento.

2. 11.3 Alarme lembrete:
Ao terminar o lembrete definido, ouve-se um sinal acústico. Para desativar o alarme, prima um botão qualquer.

DADOS TÉCNICOS
- Transmissão áudio/vídeo através de sistema baseado na tecnologia FHSS digital.
- Alcance de funcionamento, em campo aberto e sem obstáculos de cerca de 200 metros*.

A distância máxima de funcionamento é de cerca de 200 metros, em campo aberto e sem obstáculos com a pilha perfeitamente carregada (contudo, o alcance poderá ficar bastante reduzido dentro de habitações, com base nas situações ambientais singulares, como a posição das paredes e do mobiliário na habitação, a presença de estruturas metálicas, interferências/campos eletromagnéticos de origem externa ou interna, paredes em cimento armado ou entre divisões situados em pisos diferentes ou por causa de pilhas não completamente carregadas, etc.).

Adaptador de rede
2 adaptadores de rede 100-240 V~ 50/60 Hz /5 Vdc, 1A.
Mod. K05S050100G
ENTRADA: 100-240V~ 50/60Hz 0.2 A
SAÍDA: 5Vdc, 1A

Pilhas Recarregáveis Li-Polymer
Capacidade nominal: 950 mAh
Tensão nominal: 3.7V
O desempenho das pilhas Li-Polymer é ideal quando são utilizadas à temperatura ambiente normal (20°C±5°C).
Temperatura de recarga da bateria: 10°C~40°C.

LEGENDA RELATIVA AOS SÍMBOLOS
- Corrente alternada monofásica
- Corrente contínua
- Para uso interno exclusivo
- Aparelho de classe II - isolamento duplo
- Em conformidade com as diretivas CE pertinentes e sucessivas alterações

ELIMINAÇÃO

ESTE PRODUTO ESTÁ EM CONFORMIDADE COM A DIRETIVA EU 2012/19/CE.
O símbolo do lixo com a cruz contido no aparelho indica que o produto, ao terminar a própria vida útil, deve ser eliminado do separadamente dos lixos domésticos, e deve ser levado a um centro de recolha diferenciada para aparelhos elétricos e eletrónicos ou entregue ao revendedor onde for comprado um novo aparelho equivalente. O utilizador é responsável pela entrega das pilhas gastas nas instalações apropriadas de recolha. A recolha diferenciada de forma adequada para o posterior encaminhamento do aparelho inutilizado à reciclagem, ao tratamento e à eliminação compatível com o ambiente, contribui para evitar possíveis efeitos negativos no ambiente e na saúde e facilitar a reciclagem dos materiais dos quais este produto é composto. A eliminação não autorizada do produto pelo utilizador implica sanções administrativas nos termos do D.lgs n. 22/1997 (art.50 e seguintes do D. lgs. 22/97).Para informações mais detalhadas inerentes aos sistemas de recolha disponíveis, procure o serviço local de eliminação de lixos ou dirija-se à loja onde foi efetuada a compra

CONFORMIDADE COM A DIRETIVA EU 2006/66/CE e alterações posteriores.
O símbolo do contentor de lixo barrado, existente nas pilhas ou na embalagem do produto, indica que os mesmos, no fim da sua vida útil, devem ser tratados separadamente dos lixos domésticos, não podendo ser eliminados como lixo urbano; devem ser entregues num centro de recolha diferenciada ou entregues ao revendedor, no momento de aquisição de pilhas novas equivalentes, recarregáveis e não recarregáveis. Os símbolos químicos Hg, Cd, Pb, eventualmente existentes por baixo do contentor de lixo barrado, indicam o tipo de substâncias contidas nas pilhas: Hg=Mercúrio, Cd=Cádmio, Pb=Chumbo. O utilizador é responsável pela entrega das pilhas gastas no fim da sua vida útil, às entidades apropriadas para a recolha, de modo a facilitar o seu tratamento e reciclagem. Uma adequada recolha diferenciada, para o encaminhamento de pilhas usadas para a reciclagem, tratamento e eliminação ambientalmente compatíveis, contribui para evitar possíveis efeitos negativos sobre o ambiente e a saúde, e favorece a reciclagem das substâncias que compõem as pilhas. Uma eliminação incorreta do produto por parte do utilizador provoca danos para o ambiente e para a saúde humana. Para informações mais detalhadas inerentes aos sistemas de recolha disponíveis, procure o serviço local de eliminação de lixos, ou dirija-se à loja onde foi efetuada a compra.

DECLARAÇÃO DE CONFORMIDADE
Shenzhen Videotimes Technology Co.,Ltd, declara que o presente tipo de equipamento de rádio MOD.06948 está em conformidade com a diretiva 2014/53/UE. O texto completo da declaração de conformidade UE encontra-se disponível no seguinte endereço da Internet: www.chicco.com/declarations. Em conformidade com a decisão da Comissão Europeia N°2000/299/CE de 06/04/2000 a banda de frequência utilizada por este produto encontra-se harmonizada em todos os países da UE por conseguinte este é um produto de classe 1 e pode ser livremente utilizado em todos os países da União Europeia.

GARANTIA
O produto dispõe de garantia contra qualquer defeito de conformidade, verificado em condições normais de utilização, de acordo com o disposto nas instruções de uso. A garantia não poderá portanto aplicar-se relativamente a danos no produto provocados por utilização imprópria, desgaste ou acidente. O prazo de validade da garantia sobre defeitos de conformidade remete-se para as disposições específicas das normas nacionais aplicáveis no país de aquisição, se existentes. A ARTSANA reserva-se no direito de modificar, em qualquer momento e sem aviso prévio, o conteúdo deste manual de instruções. A reprodução, transmissão, transcrição assim como a tradução para outra língua, ainda que parcial, deste manual, são absolutamente proibidas sem a prévia autorização escrita da ARTSANA.

NL

INHOUD VERPAKKING
- 1 baby unit;
- 1 ouder unit;
- 2 switching netadapters 100-240V~ 50/60Hz / 5Vdc, 1A;
- 1 gebruiksaanwijzing

ALGEMENE MEDEDELINGEN
- De Video Baby Monitor Smart mag niet als een medische monitor gebruikt worden en is niet in staat het toezicht over kinderen door de ouders te vervangen, aangezien het slechts bestemd is om uitsluitend als een hulpmiddel voor hun toezicht gebruikt te worden. Elk ander gebruik moet als onjuist beschouwd worden.
- Houd de onderdelen van het verpakkingsmateriaal (plastic zakjes, kartonnen dozen, enz.) buiten het bereik van kinderen aangezien ze een mogelijke gevarenbron kunnen vormen.
- Controleer, alvorens u het apparaat gebruikt, of het product en de onderdelen ervan geen schade vertonen. Maak geen gebruik van het apparaat als dit wel het geval is en wend u tot gekwalificeerd personeel of uw verkoper.
- Probeer het apparaat nooit te repareren, maar neem contact op met de Klantenservice (Customer Service) van Artsana S.p.A.
- Probeer de apparaten niet te openen. De baby unit, de ouder unit en de adapters bevatten geen onderdelen die bruikbaar zijn voor de gebruiker. Wend u in het geval van een defect tot ervaren personeel of neem contact op met de Klantenservice (Customer Service) van Artsana S.p.A. Het openen van de hierboven genoemde apparaten kan het gevaar voor elektrocutie veroorzaken.
- Plaats de baby unit en de ouder unit buiten het bereik van het kind op een stabiel en vlak oppervlak.
- Houd de baby unit, de ouder unit en de AC/DC-adapters buiten het bereik van kinderen (de kabels van de adapters kunnen een gevaar op wurging vormen).
- Het is belangrijk dat u regelmatig de correcte functionering van de baby unit en de ouder unit controleert. Dit geldt met name voor elk gebruik. Controleer in dit geval of de ontvangst van het signaal in de zone en op de maximum voorziene afstand mogelijk is.
- De maximale werkafstand is ongeveer 200 meter in een open ruimte zonder obstakels (het bereik kan variëren in woningen afhankelijk van de omgevingsomstandigheden, de stand van de muren, de inrichting van de woning en de aanwezigheid van metalen structuren, elektromagnetische storingen/velden binnen en buiten, muren van gewapend beton of ruimtes op verschillende etages of als de batterijen niet helemaal opgeladen zijn, enz.).
- Gebruik de baby unit, de ouder unit en de adapters nooit op plaatsen waar ze aan de weersomstandigheden (regen, zon, enz.) worden blootgesteld. Als het artikel buitenshuis wordt gebruikt, moet de ouder unit uitsluitend worden gevoed met de interne oplaadbare batterijen: de bijgevoegde adapters zijn niet geschikt om buiten gebruikt te worden.
- Om het gevaar van oververhitting te voorkomen, houdt u de baby unit, de ouder unit en met name de AC/DC-adapters buiten het bereik van warmtebronnen, zoals bijvoorbeeld verwarmingselementen, thermostaten, kachels, kooktoestellen, ramen die in de zon geplaatst zijn enz.
- Gebruik de twee units nooit in de buurt van omgevingen of situaties waarin water aanwezig is, zoals badkuipen, wasmachines, gootstenen of natte oppervlakken (met name als ze door middel van de adapters op het stroomnet aangesloten zijn). Dompel de units niet onder en maak ze niet nat. Gebruik de units en de adapters nooit als ze in het water gevallen zijn en breng ze in dat geval naar ervaren technisch personeel.
- Plaats de baby unit, de ouder unit en de AC/DC-netadapters op een dusdanige wijze dat ze voldoende geventileerd worden en zo dat het gevaar voor oververhitting van de componenten vermeden wordt.
- Gebruik dit product niet in de nabijheid van fluorescentielampen (Neon) of andere elektrische apparaten zoals televisies, motoren, personal computers, draadloze telefoons, radio's, magnetrons enz. Ze kunnen voor storingen zorgen bij de werking ervan.
- Maak uitsluitend gebruik van de AC/DC-adapters die samen met het product geleverd zijn of soortgelijke adapters met dezelfde elektrische eigenschappen. Het gebruik van andere adapters kan schade aan de baby unit en/of de ouder unit verrichten en kan een gevaar voor de gebruiker vormen.
- Let op. Maak geen gebruik van een ander soort adapter dan het soort dat door Artsana S.p.A. aan het product toegevoegd is, aangezien het product niet langer zal voldoen aan de specifieke technische normen die door de van toepassing zijnde EG-richtlijnen bepaald worden, waardoor de veiligheid en de integriteit van het product negatief beïnvloed worden. Wend u voor een vervanging tot uw verkoper of tot Artsana S.p.A.
- Controleer of de spanning van de AC/DC-adapters (zie het plaatje op de AC/DC-adapters) overeenstemt met de spanning van uw stroomnet en of de stekker van de adapters compatibel is met de stopcontacten van uw elektrische installatie.
- Sluit de AC/DC-adapters aan op eenvoudig bereikbare stopcontacten die buiten het bereik van uw kind geplaatst zijn. Breng de kabels van de AC/DC adapters op dusdanige wijze aan, dat voorkomen wordt dat over de draad gelopen kan worden of dat de draad aan voorwerpen erboven of ernaast kan vasthaken of dat de draad zich binnen het bereik van uw kind bevindt en zo een gevaar ervoor kan vormen (struikelen, wurging).
- De AC/DC-adapters, de baby unit en de ouder unit kunnen tijdens het gebruik warm worden. Dit is normaal.
- Controleer regelmatig de adapters (1). Gebruik de adapters niet als de voedingskabel of de plastic onderdelen schade vertonen en wend u tot een gespecialiseerde technicus.
- Haal de stekker van de adapters (1) uit het stopcontact als u de apparaten niet gebruikt en/of als ze niet op de adapters (1) aangesloten zijn.
- Het is niet mogelijk om de voedingskabel van de adapter te vervangen en dus mag u de adapter in het geval van schade niet langer gebruiken en moet u hem vervangen door een soortgelijk exemplaar.
- De baby unit heeft een lichtgevoelige sensor die automatisch de infrarode ledlampjes activeert bij de reductie van omgevingslicht of schemering en dus zo ook het toezicht toelaat bij schaarse lichtsterkte. Gezien de infrarode LED-lampjes van de baby unit geen zichtbaar licht geven, controleer er de correcte werking van door het beeld te controleren overgebracht door de camera van de ouder unit wanneer de baby unit in een schaars verlichte kamer ligt. De infrarode ledlampjes van de baby unit zijn niet schadelijk voor de gezondheid.

VEILIGHEID / WARNINGS

⚠ **WAARSCHUWING!** Lees de gebruikershandleiding door

⚠ **WAARSCHUWING!** Het is raadzaam het directe zicht van de infraroodstraling te vermijden langs de emissie-as met het blote oog en via optische voorwerpen.

VERWIJDER DE BESCHERMING NOOIT EN PROBEER DE ADAPTERS NOOIT TE OPENEN, TENEINDE HET GEVAAR VOOR ELEKTRISCHE SCHOKKEN TE VERMIJDEN. MAAK DE ADAPTERS, DE BABY UNIT EN DE OUDER UNIT NOOIT NAT, STEL ZE NOOIT BLOOT AAN VOCHT EN PROBEER ZE NOOIT TE OPENEN. DIT KAN GEVAREN VEROORZAKEN EN BOVENDIEN WORDT DE GARANTIE ONGELDIG.

WAARSCHUWING: de zender, de netadapter en de voedingskabel moeten buiten het bereik van uw kind gehouden worden.

WAARSCHUWING: wanneer het nachtzicht ingeschakeld is, zullen de kleuren van het beeld gewijzigd zijn en bij schemering zullen de beelden in zwart en wit weergegeven worden. Dit is normaal.

WAARSCHUWING: Als u het volume van de luidspreker van de ouder unit afstelt of uitschakelt, worden ook de akoestische alarmsignalen afgesteld of uitgeschakeld. In dit geval is het raadzaam de ouder unit beter in de gaten te houden.

WAARSCHUWING: de prestaties van de werking van het product zou kunnen verminderen bij gelijktijdig gebruik van meerdere controle-inrichtingen.

WAARSCHUWING: als het volume van de ouder unit wordt uitgeschakeld en ook het display vervolgens handmatig wordt uitgezet, dan wordt het volume van de luidspreker van de ouder unit automatisch op niveau 1 gezet om de gebruiker te garanderen dat zijn kind echt en onafgebroken wordt gecontroleerd.

WAARSCHUWING: Het wegwerpen van een batterij in vuur of een hete oven, of het mechanisch verbrijzelen of openbreken van een batterij kan een explosie veroorzaken.

WAARSCHUWING: Een batterij in een omgeving met een extreem hoge temperatuur laten liggen kan een explosie of het lekken van ontvlambaar vloeistof of gas veroorzaken.

WAARSCHUWING: Een batterij blootstellen aan een extreem lage luchtdruk kan een explosie of het lekken van ontvlambaar vloeistof of gas veroorzaken.

WAARSCHUWING: De batterij mag niet blootgesteld worden aan overmatige hitte, zoals zonlicht, vuur en dergelijke.

⚠ **WAARSCHUWING!**
Controleer altijd de activering van de baby unit als u de ouder unit aangezet heeft. Controleer altijd of de ontvangst van het gezonden signaal op de voorziene afstand en/of in de ruimtes mogelijk is als u de units aangezet heeft. We raden u aan om met behulp van een familielid het zenden van het signaal vanuit de kamer waar de baby unit geplaatst is te testen door tegelijkertijd de ouder unit naar de voorziene ruimtes te verplaatsen waarbij u controleert of het gezonden signaal correct ontvangen wordt.

1. CONFIGURATIE EN EIGENSCHAPPEN

1.1 Baby unit
Externe voeding: met switching netadapter 100-240V~50/60Hz / 5Vdc, 1A.
Transmissie: Band zendfrequentie: 2403.5~2475.5MHz. Vermogen signaal: <19dBm
1. Switching netadapter 100-240V~50/60Hz / 5Vdc, 1A.
2. Controlelampje voeding: a) groen aan: de baby unit is ingeschakeld; b) OFF: de baby unit is uitgeschakeld.
3. Voedingsconnector
4. Camera
5. Infrarood verlichtingssysteem
6. Lichtgevoelige sensor
7. Microfoon
8. Koppelingsknop PAIR

1.2 Ouder unit
Voeding:

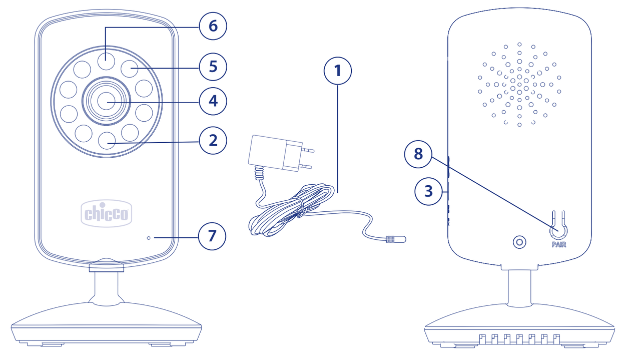

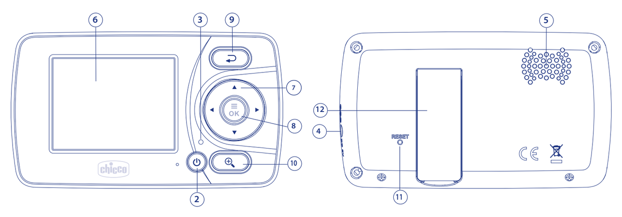

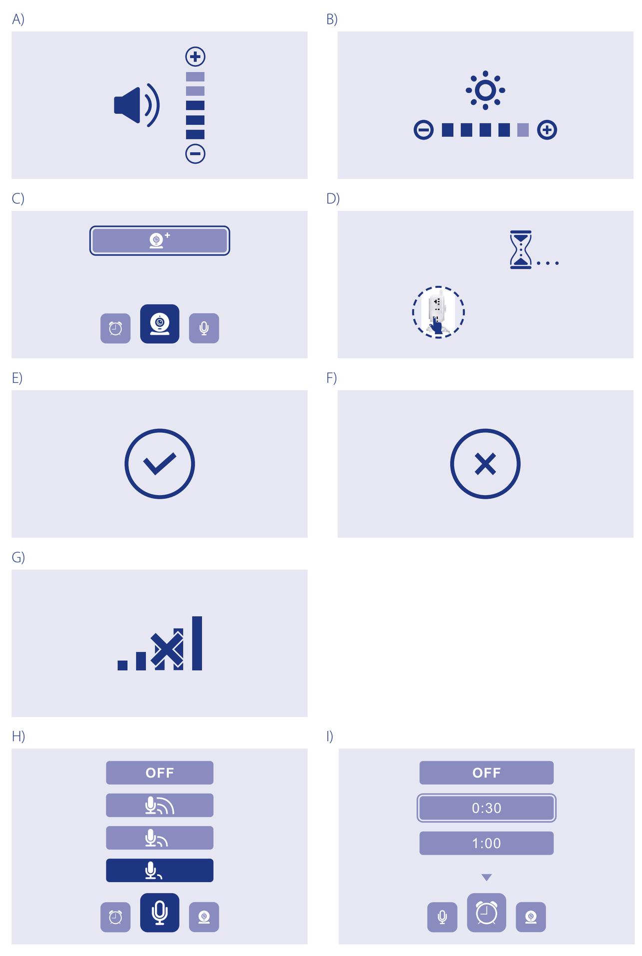

Fabbricante: / Manufacturer: / Fabricante: / Produzent:/ Fabrikant: / Producent:/ продюсер:/ منتج

Shenzhen Videotimes Technology Co.,Ltd,
Room 601, 6th Floor, Block B, Chuang Ling Tong Technology Building, ShiHua Road, Fubao Community, Fubao District, Futian District, Shenzhen, China

Distribuito da: / Distributed by: / Distribué par: / Distribuido por: / Distribuído por: / Verdeeld door: / Vertrieben von: / Распределяется: / Dystrybuowane przez: / поширюються: / وزعت بواسطة

Artsana S.p.A. - Via Saldarini Catelli, 1 - Grandate (CO) - Italy - www.chicco.com

46_010159_000_000_1933_A1

Extern: met switching netadapter 100-240V~50/60Hz / 5Vdc, 1A.
Intern: Oplaadbare lithium-polymeer-batterij 3,7V 950mAh, niet vervangbaar
Ontvangst: Band zendfrequentie: 2403.5~2475.5MHz. Vermogen signaal: <19dBm
1. Switching netadapter 100-240V~50/60Hz / 5Vdc, 1A.
2. Knop aan/uit
3. Controlelampje voeding en opladen: a) groen aan: de ouder unit is ingeschakeld en, indien de netadapter (1) aangesloten is, is de batterij volledig weer opgeladen; b) groen knippert: de batterij is leeg. c) rood aan: de batterij van de ouder unit wordt weer opgeladen; OFF: de ouder unit is uitgeschakeld en de netadapter (1) is niet aangesloten.
4. Connector voor de voeding en/of het opladen van de oplaadbare batterij
5. Luidspreker
6. Kleurendisplay 2.4"
7. Regel-/navigatieknop: ◀/▶ ▲/▼
8. Toegangsknop menu/bevestigingsknop instellingen
9. Knop voor verlaten menu
10. Knop voor digitale zoom
11. RESET-knop
12. Steunbasis
Niet-vervangbare oplaadbare lithiumbatterij

2. WERKING

2.1 DE UNITS PLAATSEN:
De baby unit moet op een afstand van ongeveer 1 - 1,5 meter van het kind op een stabiel en vlak oppervlak geplaatst worden. Zorg ervoor dat u de camera naar het kind draait. De ouder unit moet op minstens 3 meter afstand van de baby unit worden geplaatst, indien mogelijk niet in dezelfde kamer om vervelend gefluit en geruis te vermijden.

2.2 DE UNITS AANZETTEN/UITZETTEN
Steek het stekkertje van de netadapter (1) in de stroomaansluiting op de zijkant van de unit (3). Steek de stekker van de netadapter in een eenvoudig bereikbaar stopcontact. De baby unit wordt automatisch ingeschakeld en het controlelampje van de voeding (2) licht onafgebroken groen op. Om de baby unit en het controlelampje van de voeding (2) uit te zetten, verwijdert u het stekkertje van de netadapter (1) uit de stroomaansluiting (3) en trekt u de stekker uit het stopcontact.

2.3 DE OUDER UNIT AANZETTEN/UITZETTEN EN HERLADEN
Om de ouder unit aan te zetten/uit te zetten, drukt u ongeveer 3 seconden op de knop aan/uit (2). Het controlelampje van de voeding (3) licht onafgebroken groen op. Om de oplaadbare batterij (13) op te laden, steekt u het stekkertje van de netadapter (1) in de aangewezen stroomaansluiting (4) op de zijkant van de unit en steek de stekker van de netadapter (1) in een gemakkelijk bereikbaar stopcontact. Controleer dat het controlelampje van de voeding en het opladen (3) onafgebroken rood oplicht en dat het pictogram met de bewegende streepjes wordt weergegeven op het display (6). Wanneer het opladen is afgerond, licht het controlelampje van de voeding en het opladen (3) groen op en op het display (6) wordt het pictogram onafgebroken weergegeven. Opdat het opladen sneller verloopt, wordt aangeraden om bij het opladen van de batterijen de ouder unit uitgeschakeld aan te sluiten. Het is mogelijk de ouder unit ook tijdens het opladen te gebruiken, maar het zal langer duren om de batterijen volledig op te laden.
WAARSCHUWING. Het opladen van de batterij mag uitsluitend worden uitgevoerd met behulp van de bijgeleverde netadapter.

2.4 AUTOMATISCH NACHTZICHT
Bij schemering of vermindering van het licht in de kamer waarin de baby unit ligt, activeert de lichtgevoelige sensor (6) automatisch het infrarode verlichtingssysteem (5), om het toezicht ook bij schaars licht toe te laten. Op de instellingenbalk van het display (6) wordt het pictogram weergegeven.

2.5 HET DISPLAY UITZETTEN
Om energie te besparen, is het mogelijk de weergave van het beeld op het display (6) uit te zetten door een keer op de knop aan/uit (2) op de ouder unit te drukken. Om het display (6) terug aan te zetten, drukt u nog een keer op de knop.

2.6 HET VOLUME VAN DE OUDER UNIT AFSTELLEN
Druk een keer op de toetsen (7) om het volumeniveau van de luidspreker te verhogen of te verlagen. Het scherm (A) wordt weergegeven op het display (6) en op de instellingenbalk verandert het volumepictogram en toont het gekozen niveau. Op het minimumniveau wordt de luidspreker uitgeschakeld en het doorgestreepte pictogram wordt weergegeven. Er zijn 5 volumeniveaus beschikbaar.

2.7 DE HELDERHEID VAN HET DISPLAY AFSTELLEN
Druk een keer op de knoppen (7) om het helderheidsniveau van het display (6) te verhogen of te verlagen. Het scherm (B) wordt weergegeven op het display (6). Er zijn 5 helderheidsniveaus beschikbaar.

2.8 DIGITALE ZOOM 2X
Om de zoom te activeren, drukt u een keer op de zoomknop (10). Het pictogram wordt weergegeven op het display (6). Om zich in deze configuratie binnen het gezichtsveld omhoog, omlaag, naar rechts en naar links te verplaatsen, drukt u op de knoppen 7. Om het oorspronkelijke beeldformaat te herstellen, drukt u opnieuw op de zoomknop (10).

2.9 RESET
Indien de ouder unit blokkeert, kan de normale werking van het product worden hersteld door de resetknop (11) aan de achterkant van de unit met een puntig gereedschap in te drukken. Druk indien nodig op de knop aan/uit (2) om de unit terug in te schakelen.

2.10 MENU VOOR INSTELLEN FUNCTIES
Druk op de toegangsknop menu/bevestigingsknop instellingen (8) om naar het hoofdmenu te gaan. Om in het menu te navigeren gebruikt u de knoppen 7. Om de instellingen te bevestigen, drukt u op de toegangsknop menu/bevestigingsknop instellingen (8). Om het menu te verlaten, drukt u op de knop voor verlaten menu (9) of u wacht ongeveer 30 seconden. Langs het hoofdmenu kunnen de volgende functies worden ingesteld:

2.10.1 KOPPELING:
Indien de baby unit en de ouder unit er langdurig en zelfs op een onderlinge afstand van enkele centimeters niet in slagen met elkaar te communiceren, kan de koppelingsprocedure, die normaal gezien is uitgevoerd door de fabrikant, te starten. Wanneer de functie in het hoofdmenu wordt geselecteerd, verschijnt het scherm (C). Door daar het camerapictogram te selecteren, verschijnt het scherm (D). Druk binnen 30 seconden op de koppelingsknop (8) van de baby unit. Indien de procedure succesvol wordt beëindigd, zal op de display het scherm (E) en vervolgens de video in realtime verschijnen. Anders wordt het scherm (F) weergegeven en het scherm van het gebrek aan/het verlies van signaal (G). Herhaal de procedure indien noodzakelijk.

2.10.2 STEMGESTUURD INSCHAKELEN
De ouder unit kan continu werken of in de modus met Stemactivatie.
Om energie te besparen, kan de functie Stemgestuurd inschakelen wordt ingeschakeld door de functie in het hoofdmenu te selecteren. Op het scherm (H) kiest u een van de drie gevoeligheidsniveaus van de microfoon (7) van de baby unit. Een van de pictogrammen wordt weergegeven op de instellingenbalk. Wanneer het stemgestuurde inschakelen is ingeschakeld en de intensiteit van de door de microfoon van de baby unit (7) gedetecteerde geluiden lager blijkt dan de vooraf bepaalde drempel van het geselecteerde niveau, gaat de ouder unit over naar de stand-bymodus en het display (6) en de luidspreker (5) worden automatisch uitgeschakeld. Deze laatste schakelen weer in wanneer er door de baby unit geluiden worden gedetecteerd die luider zijn dan de vooraf bepaalde drempel van het geselecteerde niveau. Door OFF te selecteren, wordt de functie van stemgestuurd inschakelen uitgeschakeld en de onafgebroken uitzending wordt hernomez.

: lage gevoeligheid : gemiddelde gevoeligheid : hoge gevoeligheid

2.10.3 HERINNERINGSFUNCTIE
Als de functie wordt geselecteerd in het hoofdmenu, is het via het scherm (I) mogelijk een alarmsignaal in te stellen ter herinnering dat u uw kind moet verzorgen (van 30 minuten tot 4 uur). Wanneer de instelling is uitgevoerd, verschijnt het pictogram op de instellingenbalk.

2.11 AKOESTISCHE ALARMSIGNALEN
2.11.1 Alarm van gebrek aan/verlies van verbinding met de baby unit:
Telkens de verbinding met de baby unit ontbreekt of wegvalt, produceert de ouder unit een geluidssignaal, op het display verschijnt het scherm (G) en op de instellingenbalk verschijnt het pictogram. Wanneer de verbinding met de baby unit wordt hersteld, wordt het alarm uitgeschakeld, op de instellingenbalk wordt het pictogram weergegeven en het normale audio- en videosignaal in realtime wordt hersteld.

2.11.2 Alarm oplaadbare batterijen bijna leeg:
Wanneer de oplaadbare batterij (13) bijna leeg is, weerklinkt een geluidssignaal, het controlelampje van de voeding licht knipperend groen op en het pictogram batterij leeg wordt in het rood weergegeven op het display (6). Indien u de ouder unit wil blijven gebruiken, is het raadzaam de batterij (13) op te laden, anders zal de unit ophouden optimaal te functioneren en uitvallen. Laad de oplaadbare batterij op (13). Wanneer het opladen begint, wordt het alarm uitgeschakeld en het pictogram met de bewegende streepjes wordt weergegeven.

2. 11.3 Alarm herinnering:
Wanneer de ingestelde herinnering is verlopen, weerklinkt een geluidssignaal. Druk op eender welke knop om het alarmsignaal uit te schakelen.

TECHNISCHE GEGEVENS
• Audio-/video-uitzending met behulp van de digitale FHSS-technologie.
• Een werkbereik in een open ruimte zonder obstakels van ongeveer 200 meter*.
*De maximale werkafstand is ongeveer 200 meter in een open ruimte zonder obstakels met de batterij volledig opgeladen (het bereik kan kleiner zijn in woningen afhankelijk van de omgevingsomstandigheden, de soort van de muren, de inrichting van de woning en de aanwezigheid van metalen structuren, elektromagnetische storingen/velden binnen en buiten, muren van gewapend beton of ruimtes op verschillende etages of als de batterijen niet helemaal opgeladen zijn enz.).

Adapter
2 netadapters 100-240V~50/60Hz / 5Vdc, 1A.
Mod. K05S050100G
INPUT: 100-240V~ 50/60Hz 0,2 A
OUTPUT: 5Vdc, 1A

Oplaadbare lithium-polymeer-batterij
Nominaal vermogen: 950mAh
Nominale spanning: 3.7V
De lithium-polymeer-batterijen functioneren het beste bij standaard kamertemperatuur (20°C±5°C).
Oplaadtemperaturen van de batterij: 10°C~40°C.

LEGENDA SYMBOLEN
Eenfasige wisselspanning
Gelijkstroom
Uitsluitend bestemd voor gebruik binnen
Apparaat klasse II - dubbele isolering
Conform de betreffende EG-richtlijnen en latere wijzigingen

VERWERKEN
DIT PRODUCT IS CONFORM EU-RICHTLIJN 2012/19/EU.
Het symbool met de doorstreepte vuilnisbak op het apparaat geeft aan dat het product op het einde van zijn levenscyclus afzonderlijk van het gewoon huishoudelijk afval moet worden afgedankt en hiervoor naar een centrum voor gescheiden afvalophaling voor de recyclage van elektrische en elektronische apparatuur wordt gebracht of wordt teruggebracht aan de verkoper op het moment waarop een nieuw gelijkaardig apparaat wordt aangekocht. De gebruiker is er verantwoordelijk voor het apparaat op het einde van de levenscyclus naar een structuur voor afvalophaling te brengen. De correcte gescheiden afvalophaling met het oog op de daaropvolgende recyclage, verwerking en milieuvriendelijke afdanking van het apparaat draagt bij tot het voorkomen van mogelijke negatieve invloeden op het milieu en de gezondheid en bevordert de recyclage van de materialen waaruit het product is samengesteld. Bij het foutief verwerken van dit product door de gebruiker worden administratieve sancties opgelegd overeenkomstig Italiaans wetsbesluit nr. 22/1997 (art. 50 en volgende van het Italiaanse wetsbesluit 22/97).Voor meer gedetailleerde informatie over de recyclage van dit product en de beschikbare ophaalsystemen, wendt u zich tot de lokale dienst voor afvalophaling of de winkel waar u het product hebt gekocht

CONFORM DE EU-RICHTLIJN 2006/66/EG en latere wijzigingen.
Het symbool van de doorgestreepte vuilnisbak op de batterijen of de verpakking van het product geeft aan dat de batterijen aan het einde van hun levensduur gescheiden van het huisvuil ingezameld moeten worden en afzonderlijk van het normale huisvuil verwerkt moogen worden. Breng de batterijen naar een erkend afvalverwerkingsbedrijf of lever ze bij de winkelier in op het moment dat u nieuwe oplaadbare en niet-oplaadbare batterijen koopt. Het eventuele scheikundige symbool Hg, Cd, Pb op de doorgestreepte vuilnisbak geeft aan welke stof in de batterij aanwezig is, Hg=Kwik, Cd=Cadmium, Pb=Lood. De gebruiker moet de batterijen aan het einde van hun levensduur naar erkende afvalverwerkingsbedrijven sturen, teneinde de verwerking en de recycling ervan te bevorderen. De gescheiden inzameling voor een verwerking en recycling van de gebruikte batterijen, de behandeling en milieuvriendelijke verwerking beperken de negatieve uitwerkingen op het milieu en de gezondheid en bevorderen de recycling van de materialen waarvan de batterijen gemaakt zijn. De onjuiste verwerking als afval van het product door de gebruiker leidt tot schade aan het milieu en de menselijke gezondheid. Voor meer gedetailleerde informatie over de recyclage van dit product en de beschikbare ophaalsystemen, wendt u zich tot de lokale dienst voor afvalophaling of de winkel waar u het product hebt gekocht.

CONFORMITEITSVERKLARING
Shenzhen Videotimes Technology Co.,Ltd, verklaart dat het type radioapparatuur MOD. 06948 conform Richtlijn 2014/53/EU is. De volledige tekst van de EU-conformiteitsverklaring vindt u op het volgende Internetadres: www.chicco.com/declarations. In overeenstemming met de beslissing van de Europese Commissie Nr. 2000/299/EG van 06/04/2000 is de frequentieband die door dit product wordt gebruikt in alle EU landen geharmoniseerd. Dit is een product van klasse 1 en kan dus vrij in alle landen van de Europese Unie worden gebruikt.

GARANTIE
Het artikel valt onder garantie tegen elke non-conformiteit binnen de normale gebruiksomstandigheden zoals voorzien in de gebruiksaanwijzingen. De garantie is dus niet geldig in geval van schade veroorzaakt door oneigenlijk gebruik, slijtage of toevallige gebeurtenissen. Voor de duur van de garantie inzake non-conformiteit verwijzen we naar de specifieke richtlijnen en de nationale normen die van toepassing zijn in het land van aankoop, indien deze voorzien zijn. ARTSANA behoudt zich het recht voor op elk willekeurig moment en zonder dit vooraf aan te kondigen wijzigingen aan te brengen aan wat beschreven wordt in deze handleiding. Het is absoluut verboden om deze handleiding of zelfs delen daaruit in welke vorm dan ook te reproduceren, door te zenden, over te nemen of in een andere taal te vertalen, zonder daartoe eerst schriftelijke toestemming te hebben ontvangen van ARTSANA.

PL

ZAWARTOŚĆ OPAKOWANIA
• 1 urządzenie dziecka;
• 1 urządzenie rodzica;
• 2 adaptery sieciowe 100-240V~ 50/60 Hz / 5 Vdc, 1 A;
• 1 instrukcja obsługi

OGÓLNE WSKAZÓWKI
• Niani Video Baby Monitor Smart nie należy używać jako medycznego aparatu monitorującego. Urządzenie nie ma na celu zastąpienia nadzoru nad dzieckiem przez osobę dorosłą, jego przeznaczeniem jest jedynie pomoc w jego nadzorowaniu. Każde inne zastosowanie jest niewłaściwe.
• Elementów opakowania (plastikowych torebek, kartonowych pudełek, itp.) nie wolno zostawiać w zasięgu dzieci, gdyż stanowią potencjalne źródło zagrożeń.
• Przed uruchomieniem urządzenia należy upewnić się, czy produkt i żadna z jego części nie wykazują uszkodzeń. W takim wypadku nie należy używać urządzenia, tylko zwrócić się do wykwalifikowanego personelu lub sprzedawcy.
• Nie należy próbować samodzielnie naprawiać produktu, lecz skontaktować się z Obsługą Klienta w firmie Artsana.
• Nie otwierać urządzeń. Urządzenie dziecka, urządzenie rodzica, adaptery sieciowe nie zawierają części, które użytkownik mógłby naprawić. W przypadku usterki zwrócić się do osoby kompetentnej lub skontaktować się z Obsługą Klienta firmy Artsana. Otwarcie wyżej wymienionych urządzeń może spowodować niebezpieczeństwo porażenia prądem.
• Umieścić urządzenie dziecka i urządzenie rodzica w miejscu niedostępnym dla dzieci, na płaskiej i stabilnej powierzchni.
• Przechowywać urządzenie dziecka, urządzenie rodzica oraz adaptery sieciowe AC/DC w miejscu niedostępnym dla dzieci (przewód adapterów może stwarzać zagrożenie uduszenia).
• Bardzo ważna jest regularna kontrola prawidłowego działania urządzenia dziecka oraz urządzenia rodzica. W szczególności, przed każdym użyciem należy sprawdzić, czy odbiór sygnału jest rzeczywiście możliwy w danym miejscu i przy maksymalnej przewidzianej odległości.
• Maksymalna odległość działania wynosi ok. 200 metrów na otwartej przestrzeni bez przeszkód (jednak zasięg może zostać znacznie ograniczony wewnątrz budynku w zależności od szczególnej sytuacji środowiskowej, rozmieszczenia ścian oraz umeblowania pomieszczenia, a także w zależności od występowania konstrukcji metalowych, zakłóceń/pól elektromagnetycznych zewnętrznych i wewnętrznych, wzmocnionych ścian betonowych lub pomiędzy pomieszczeniami znajdującymi się na różnych piętrach oraz z powodu słabo naładowanych baterii, itp.).
• Nie używać urządzenia dziecka, urządzenia rodzica oraz adapterów w miejscu narażonym na działanie czynników atmosferycznych (deszcz, słońce, itp). Jeżeli urządzenie jest używane na zewnątrz, urządzenie rodzica należy zasilać tylko za pomocą wewnętrznych baterii wielokrotnego ładowania: dołączone do wyrobu adaptery sieciowe nie nadają się do stosowania na zewnątrz.
• Aby zapobiec ryzyku przegrzania się, przechowywać urządzenie dziecka, urządzenie rodzica, baterie wielokrotnego ładowania i przede wszystkim adaptery sieciowe AC/DC z dala od źródeł ciepła, takich jak: kaloryfery, termostaty, piece, kuchenki, nasłonecznione okna, itp.
• Nigdy nie używać (a w szczególności, jeżeli są podłączone do sieci elektrycznej za pomocą adapterów sieciowych) tych dwóch urządzeń w pobliżu miejsc, w których znajduje się wanna, umywalka, pralka, zlewozmywak kuchenny bądź na mokrych powierzchniach. Nie zalewać urządzeń ani nie zanurzać ich w wodzie. Nie używać urządzeń i adapterów, jeżeli wpadły do wody. W takim przypadku zwrócić się do osoby kompetentnej.
• Urządzenie dziecka, urządzenie rodzica oraz adaptery sieciowe AC/DC umieścić w taki sposób, aby umożliwić odpowiednią wentylację, w celu uniknięcia ryzyka przegrzania się podzespołów.
• Nie używać produktu w pobliżu lamp fluorescencyjnych (neonów) ani innych urządzeń elektrycznych, takich jak: telewizory, silniki, komputery osobiste, telefony bezprzewodowe, radio, kuchenki mikrofalowe itp. Mogą mieć wpływ na działanie produktu.
• Używać wyłącznie adapterów sieciowych AC/DC dostarczonych wraz z produktem bądź adapterów takiego samego rodzaju o identycznych parametrach elektrycznych. Używanie innych adapterów może spowodować uszkodzenie urządzenia dziecka i/lub urządzenia rodzica oraz może stanowić zagrożenie dla użytkownika.
• Ostrzeżenie: nie używać adaptera sieciowego innego rodzaju niż ten dołączony do produktu przez firmę Artsana, ponieważ produkt przestałby spełniać określone normy techniczne ustalone stosownymi dyrektywami WE, zagrażając bezpieczeństwu i integralności produktu. W razie wymiany zwrócić się do sprzedawcy lub do firmy Artsana.
• Upewnić się, czy napięcie adapterów sieciowych AC/DC (patrz dane na tabliczce umieszczonej na adapterze sieciowym AC/DC) odpowiada napięciu w sieci elektrycznej oraz czy wtyczka adapterów sieciowych jest kompatybilna z gniazdkiem prądu instalacji elektrycznej.
• Podłączyć adaptery sieciowe AC/DC do łatwo dostępnych gniazd zasilania, lecz niedostępnych dla dziecka. Umieścić przewody adapterów AC/DC w taki sposób, aby zapobiec ich deptaniu, aby przedmioty znajdujące się nad lub obok nich nie mogły się zaplątać, oraz aby były niedostępne dla dziecka, ponieważ mogą stanowić dla niego zagrożenie (potknięcie, uduszenie).
• Adaptery sieciowe AC/DC, urządzenie dziecka i urządzenie rodzica mogą być ciepłe w dotyku podczas działania. Jest to normalne zjawisko.
• Okresowo kontrolować adaptery sieciowe (1), jeżeli przewód zasilania lub części z tworzywa sztucznego wykazują ślady uszkodzenia, nie należy ich używać oraz należy zwrócić się do profesjonalnego technika.
• Nie pozostawiać adapterów sieciowych (1) podłączonych do gniazdka elektrycznego, kiedy urządzenia nie są używane i/lub nie są podłączone do adapterów sieciowych (1).
• Nie jest możliwa wymiana przewodu zasilającego adapter sieciowy. Dlatego, w przypadku uszkodzenia, nie należy używać adaptera sieciowego, ale należy wymienić go na adapter takiego samego rodzaju.
• Urządzenie dziecka jest wyposażona w światłoczuły czujnik, który w przypadku redukcji światła otoczenia lub w przypadku ciemności automatycznie aktywuje diody ledowe emitujące światło podczerwone, w ten sposób umożliwiając widzenie także w warunkach słabego oświetlenia. Ponieważ diody LED urządzenia dziecka emitujące światło podczerwone nie emitują światła widzialnego, należy sprawdzić ich prawidłowe działanie kontrolując obraz przekazywany przez kamerę do urządzenia rodzica, gdy urządzenie dziecka znajduje się w słabo oświetlonym pokoju. Diody LED urządzenia dziecka emitujące światło podczerwone nie są szkodliwe dla zdrowia.

BEZPIECZEŃSTWO / OSTRZEŻENIA
⚠ **OSTRZEŻENIE!** Zapoznać się z instrukcją obsługi
⚠ **OSTRZEŻENIE!** Zaleca się, aby unikać bezpośredniego patrzenia gołym okiem bądź za pośrednictwem urządzeń optycznych na emitowaną wiązkę promieniowania podczerwonego.
ABY ZAPOBIEC RYZYKU PORAŻENIA PRĄDEM, NIE USUWAĆ OSŁONY ANI NIE PRÓBOWAĆ OTWIERAĆ ADAPTERÓW SIECIOWYCH. NIE ZANURZAĆ W WODZIE ADAPTERÓW SIECIOWYCH, URZĄDZENIA DZIECKA I URZĄDZENIA RODZICA, NIE WYSTAWIAĆ ICH NA DZIAŁANIE WILGOCI ORAZ NIE PRÓBOWAĆ OTWIERAĆ. MOŻE TO BYĆ ŹRÓDŁEM ZAGROŻENIA, A PONADTO SPOWODOWAĆ UTRATĘ GWARANCJI.
OSTRZEŻENIE: przekaźnik, adapter sieciowy i jego przewód zasilania należy przechowywać w miejscu niedostępnym dla dziecka.
OSTRZEŻENIE: kiedy tryb nocny jest włączony, kolory wyświetlanego obrazu ulegają zmianie, a w przypadku ciemności wyświetlone obrazy będą czarno-białe. Jest to normalne zjawisko.
OSTRZEŻENIE: regulując lub wyłączając głośność głośnika w urządzeniu rodzica, regulowane lub wyłączane są także alarmy dźwiękowe. W takim przypadku zaleca się większą kontrolę urządzenia rodzica.
OSTRZEŻENIE: wydajność urządzenia może ulec zmniejszeniu w przypadku jednoczesnego używania kilku urządzeń monitorujących.
OSTRZEŻENIE: jeśli głośność w urządzeniu rodzica jest wyłączona i następnie ręcznie wyłączony zostanie także wyświetlacz, aby zapewnić użytkownikowi stałą i bezpieczną kontrolę dziecka, głośność głośnika w urządzeniu rodzica zostanie automatycznie ustawiona na poziomie 1.
OSTRZEŻENIE: Wkładanie baterii do ognia lub do rozgrzanego piekarnika oraz mechaniczne zgniatanie lub przecinanie baterii grozi wybuchem.
OSTRZEŻENIE: Pozostawianie baterii w otoczeniu o skrajnie wysokiej temperaturze grozi wybuchem albo wyciekiem łatwopalnej cieczy lub gazu.
OSTRZEŻENIE: Narażenie baterii na działanie skrajnie niskiego ciśnienia grozi wybuchem albo wyciekiem łatwopalnej cieczy lub gazu.
OSTRZEŻENIE: Nie wystawiać baterii na działanie bardzo wysokich temperatur, np. nie pozostawiać ich na słońcu, nie wrzucać do ognia itp.

⚠ **OSTRZEŻENIE!**
Po włączeniu urządzenia rodzica zawsze należy sprawdzić stan gotowości urządzenia dziecka. Po włączeniu obydwu urządzeń należy zawsze sprawdzić, czy odbiór transmitowanego sygnału jest rzeczywiście możliwy na ustalonej odległości i/lub w danym miejscu. Zaleca się, aby wykonać, przy pomocy drugiej osoby, test transmisji z pokoju, w którym znajduje się urządzenie dziecka, przemieszczając się z urządzeniem rodzica w wybrane miejsce, aby sprawdzić prawidłowy odbiór transmitowanego sygnału.

1. KONFIGURACJA I CHARAKTERYSTYKA
1.1 Urządzenie dziecka
Zasilanie zewnętrzne: za pomocą adaptera sieciowego switching 100-240 V~50/60 Hz / 5 Vdc, 1 A.
Transmisja: Pasmo częstotliwości transmisji: 2403.5~2475.5MHz. Moc sygnału: <19dBm
1 Adapter sieciowy switching 100-240 V~50/60 Hz / 5 Vdc, 1 A.
2. Kontrolka świetlna zasilania: a) światło zielone stałe: urządzenie dziecka jest włączone; b) OFF: urządzenie dziecka jest wyłączone.
3. Złącze zasilania
4 Kamera
5. System oświetlenia podczerwonego
6. Światłoczuły czujnik
7. Mikrofon
8. Przycisk parowania PAIR

1.2 Urządzenie rodzica
Zasilanie:
Zewnętrzne: za pomocą adaptera sieciowego switching 100-240 V~50/60 Hz / 5 Vdc, 1 A.
Wewnętrzne: Bateria wielokrotnego ładowania litowo-polimerowa 3,7 V 950 mAh, niewymienna
Odbiór: Pasmo częstotliwości transmisji: 2403.5~2475.5MHz. Moc sygnału: <19 dBm
1. Adapter sieciowy switching 100-240 V~50/60 Hz / 5 Vdc, 1 A.
2. Przycisk włączania/wyłączania
3. Kontrolka świetlna zasilania i ładowania: a) światło zielone stałe: urządzenie rodzica jest włączone i, jeśli adapter sieciowy (1) jest podłączony, ładowanie baterii zostało zakończone; b) światło zielone migające: bateria jest rozładowana. c) światło czerwone stałe: ładowanie baterii w urządzeniu rodzica jest w toku; OFF: urządzenie rodzica jest wyłączone i adapter sieciowy (1) nie jest podłączony.
4. Złącze zasilania i/lub ładowania baterii wielokrotnego ładowania
5. Głośnik
6. Kolorowy wyświetlacz 2,4"
7. Przyciski do regulowania/przeglądania: ◀/▶ ▲/▼
8. Przycisk włączenia menu i zatwierdzania ustawień
9. Przycisk opuszczania menu
10. Przycisk zoomu cyfrowego
11. Przycisk RESETOWANIA
12. Podstawa
Bateria litowa niewymienna wielokrotnego ładowania

2. DZIAŁANIE

2.1 USTAWIANIE URZĄDZEŃ:
Urządzenie dziecka należy umieścić w odległości około 1 - 1,5 metra od dziecka, na płaskiej i stabilnej powierzchni, pamiętając, aby kamera była zwrócona w stronę dziecka. Urządzenie rodzica należy umieścić w odległości co najmniej 3 metrów od urządzenia dziecka, najlepiej nie w tym samym pomieszczeniu, aby uniknąć uciążliwych świstów lub szumów.

2.2 WŁĄCZANIE/WYŁĄCZANIE URZĄDZENIA DZIECKA
Włożyć bolec adaptera sieciowego (1) do złącza zasilania umieszczonego z boku urządzenia (3). Włożyć wtyczkę adaptera sieciowego do łatwo dostępnego gniazdka prądu. Urządzenie dziecka włączy się automatycznie i wskaźnik zasilania (2) zaświeci się światłem zielonym stałym. Aby wyłączyć urządzenie dziecka oraz wskaźnik zasilania (2), należy wyjąć bolec adaptera sieciowego (1) ze złącza zasilania (3) i wyjąć wtyczkę z gniazdka prądu.

2.3 WŁĄCZANIE/WYŁĄCZANIE ORAZ ŁADOWANIE URZĄDZENIA RODZICA
Aby włączyć/wyłączyć urządzenie rodzica, nacisnąć przycisk włączania/wyłączania (2) przez około 3 sekundy. Wskaźnik zasilania (3) zaświeci się światłem zielonym stałym. Aby naładować baterię wielokrotnego ładowania (13), włożyć bolec adaptera sieciowego (1) do właściwego złącza zasilania (4) znajdującego się z boku urządzenia i włożyć wtyczkę adaptera sieciowego (1) do łatwo dostępnego gniazdka prądu. Skontrolować, czy wskaźnik zasilania (3) świeci się światłem czerwonym stałym oraz czy ikona z paskami w ruchu wyświetla się na wyświetlaczu (6). Po zakończeniu ładowania wskaźnik zasilania (3) świeci się światłem zielonym stałym i na wyświetlaczu (6) wyświetla się ikona świecąca światłem stałym. W celu szybszego naładowania baterii zaleca się, aby podłączyć wyłączone urządzenie rodzica. Można używać urządzenia rodzica także podczas ładowania baterii wielokrotnego ładowania, ale czas konieczny do całkowitego naładowania baterii będzie dłuższy.
OSTRZEŻENIE. Baterię należy ładować wyłącznie przy użyciu adaptera sieciowego dołączonego do urządzenia.

2.4 AUTOMATYCZNY TRYB WIDZENIA NOCNEGO
W przypadku ciemności lub po zmniejszeniu się natężenia oświetlenia w pokoju, w którym znajduje się urządzenie dziecka, światłoczuły czujnik (6) włącza automatycznie system oświetlenia na podczerwień (5),aby umożliwić widzenie także w warunkach słabego oświetlenia. Na pasku ustawień wyświetlacza (6) wyświetli się ikona.

2.5 WYŁĄCZANIE WYŚWIETLACZA
Aby oszczędzać energię, można wyłączyć wyświetlanie obrazu na wyświetlaczu (6), naciskając jeden raz przycisk włączania/wyłączania (2) urządzenia rodzica. Aby ponownie włączyć wyświetlacz (6), ponownie nacisnąć jeden raz przycisk.

2.6 REGULOWANIE GŁOŚNOŚCI URZĄDZENIA RODZICA
Nacisnąć jeden raz przyciski (7), aby zwiększyć lub zmniejszyć poziom głośności głośnika. Na wyświetlaczu (6) wyświetli się ekran (A) i na pasku ustawień ikona głośności wyświetli wybrany poziom. W przypadku wybrania minimalnego poziomu, głośnik zostaje wyłączony i wyświetla się przekreślona ikona. Dostępnych jest 5 poziomów głośności.

2.7 REGULOWANIE JASNOŚCI WYŚWIETLACZA
Nacisnąć jeden raz przyciski (7), aby zwiększyć lub zmniejszyć poziom jasności wyświetlacza (6). Na wyświetlaczu (6) wyświetli się ekran (B). Dostępnych jest 5 poziomów jasności.

2.8 ZOOM CYFROWY 2X
Aby aktywować zoom, nacisnąć jeden raz przycisk zoomu (10). Na wyświetlaczu (6) wyświetli się ikona. W tej konfiguracji, aby przeglądać pole widzenia w górę, w dół, w prawo i w lewo, nacisnąć przyciski 7. Aby przywrócić początkowy format obrazu, ponownie nacisnąć przycisk zoomu (10).

2.9 RESETOWANIE
W przypadku zablokowania urządzenia rodzica możliwe jest przywrócenie normalnego działania produktu, naciskając, przy użyciu ostro zakończonego narzędzia, przycisk resetowania (11) z tyłu urządzenia. W razie konieczności nacisnąć przycisk włączania/wyłączania (2), aby ponownie włączyć urządzenie.

2.10 MENU USTAWIEŃ FUNKCJI
Aby włączyć główne menu, nacisnąć przycisk dostępu do menu i zatwierdzania ustawień (8). Aby przeglądać menu, należy używać przycisków 7. Aby zatwierdzić ustawienia, nacisnąć przycisk dostępu do menu i zatwierdzania ustawień (8). Aby wyjść z menu, nacisnąć jeden raz przycisk wychodzenia z menu (9) lub zaczekać około 30 sekund. W głównym menu możliwe jest ustawienie poniższych funkcji:

2.10.1 PAROWANIE:
W sytuacji, gdy nie jest możliwe nawiązanie połączenia pomiędzy urządzeniem dziecka i urządzeniem rodzica, także gdy urządzenia znajdują się w odległości kilku centymetrów od siebie, zaleca się uruchomienie procedury parowania, którą zazwyczaj wykonuje producent. Po wybraniu funkcji w głównym menu wyświetli się ekran (C). Na ekranie należy wybrać ikonkę kamery, wyświetli się ekran (D). W ciągu 30 sekund nacisnąć przycisk Pairing (8) na urządzeniu dziecka. Jeżeli procedura zostanie zakończona sukcesem, na wyświetlaczu pojawi się ekran (E) i następnie obraz w czasie rzeczywistym. W przeciwnym wypadku, będzie wyświetlany ekran (F) oraz ikonka braku/utraty sygnału (G). W razie konieczności powtórzyć procedurę.

2.10.2 WŁĄCZANIE GŁOSOWE
Urządzenie rodzica może działać w trybie stałej transmisji lub w trybie Włączania Głosowego. Aby oszczędzać energię, możliwe jest ustawienie funkcji Włączania Głosowego, wybierając funkcję w głównym menu. Na ekranie (H) wybrać jeden z trzech poziomów czułości mikrofonu (7) urządzenia dziecka. Jedna z ikonek zostanie wyświetlona na pasku ustawień. Jeśli ustawiona jest aktywacja głosowa i jeśli natężenie dźwięków wykryte przez mikrofon (7) urządzenia dziecka jest niższe niż ustalona wartość graniczna dla wybranego poziomu, wówczas urządzenie rodzica przechodzi w tryb stand-by i automatycznie wyłączony zostaje wyświetlacz (6) i głośnik (5). Ponowna aktywacja wyświetlacza i głośnika nastąpi w przypadku, gdy dźwięki wykryte przez urządzenie dziecka będą przekraczać ustaloną wartość graniczną wybranego poziomu. Po wybraniu OFF wyłączy się funkcja głosowego włączania i przywrócona zostanie transmisja w trybie ciągłym.

: niski poziom czułości : średni poziom czułości : wysoki poziom czułości

2.10.3 FUNKCJA PRZYPOMINANIA
Po wybraniu funkcji w menu głównym, na ekranie (I) można wybrać alarm przypominający o porach karmienia, podawania lekarstw itp. (w zakresie od 30 minut do 4 godzin). Po ustawieniu, na pasku ustawień pojawi się ikonka.

2.11 ALARMY DŹWIĘKOWE
2.11.1 Alarm braku/utraty łączności z urządzeniem dziecka:
Za każdym razem, gdy brakuje łączności z urządzeniem dziecka bądź łączność zostanie utracona, urządzenie rodzica emituje sygnał dźwiękowy, na wyświetlaczu pojawia się ekran (G) i na pasku ustawień ikonka. Po przywróceniu łączności z urządzeniem dziecka alarm wyłącza się, na pasku ustawień wyświetla się ikonka i następuje przywrócenie normalnego sygnału audio i wideo w czasie rzeczywistym.

2.11.2 Alarm baterii wielokrotnego ładowania będących na wyczerpaniu:
Jeśli poziom naładowania baterii wielokrotnego ładowania (13) jest bardzo niski, wówczas emitowany jest sygnał dźwiękowy, wskaźnik świetlny zasilania () świeci się światłem zielonym w trybie migającym i ikona rozładowanej baterii świeci się na czerwono na wyświetlaczu (6). Jeżeli zamierzają Państwo kontynuować korzystanie z urządzenia rodzica, zaleca się naładowanie baterii (13). W przeciwnym wypadku urządzenie przestanie działać w sposób optymalny i wyłączy się. Podłączyć ładowanie baterii wielokrotnego ładowania (13). Po podłączeniu ładowania alarm wyłączy się i wyświetli się ikonka z paskami w ruchu.

2. 11.3 Alarm funkcji przypominania:
W chwili upływu ustawionego przypomnienia emitowany jest sygnał dźwiękowy. Aby wyłączyć alarm, należy nacisnąć dowolny przycisk.

DANE TECHNICZNE
• Transmisja głosu/obrazu za pomocą systemu wykorzystującego technologię cyfrową FHSS.
• Zakres pracy na otwartej przestrzeni bez przeszkód wynosi około 200 metrów*.
*Maksymalna odległość działania wynosi ok. 200 metrów na otwartej przestrzeni bez przeszkód z baterią całkowicie naładowaną (jednak zasięg może zostać znacznie ograniczony wewnątrz budynku w zależności od szczególnej sytuacji środowiskowej, rozmieszczenia ścian oraz umeblowania pomieszczenia, a także w zależności od występowania konstrukcji metalowych, zakłóceń/pól elektromagnetycznych zewnętrznych i wewnętrznych, wzmocnionych ścian betonowych lub pomiędzy pomieszczeniami znajdującymi się na różnych piętrach oraz z powodu słabo naładowanych baterii, itp.).

Adapter sieciowy
2 adaptery sieciowe 100-240 V~50/60 Hz / 5 Vdc, 1 A.
Mod. K05S050100G
INPUT: 100-240 V~ 50/60 Hz 0,2 A
OUTPUT: 5 Vdc, 1 A

Bateria wielokrotnego ładowania litowo-polimerowa
Pojemność znamionowa: 950 mAh
Napięcie znamionowe: 3,7 V
Baterie litowo-polimerowe działają najlepiej, jeżeli są używane w normalnej temperaturze otoczenia (20°C±5°C).
Temperatura ładowania baterii: 10°C~40°C.

OPIS SYMBOLI
Prąd przemienny jednofazowy
Prąd stały
Wyłącznie do użytku wewnętrznego
Urządzenie klasy II - podwójna izolacja
Spełnia wymagania odpowiednich dyrektyw WE wraz z późniejszymi zmianami

UTYLIZACJA
TEN PRODUKT JEST ZGODNY Z DYREKTYWĄ EU 2012/19/UE.
Symbol przekreślonego kosza znajdujący się na urządzeniu oznacza, że wyrobu nim oznaczonego nie wolno wyrzucać wraz z innymi odpadami domowymi. Po zużyciu produkt należy oddać do punktu zbiórki odpadów urządzeń elektrycznych i elektronicznych lub zwrócić go sprzedawcy. Użytkownik jest odpowiedzialny za oddanie urządzenia, gdy przestanie je użytkować do odpowiedniego punktu zbiórki odpadów. Odpowiednia segregacja odpadów w celu poddania produktu przyjaznemu dla środowiska recyklingowi, przetwarzaniu lub unieszkodliwieniu przyczynia się do uniknięcia ewentualnego negatywnego wpływu na środowisko i na zdrowie oraz umożliwia odzysk surowców, z których wykonano produkt. W celu uzyskania szczegółowych informacji dotyczących dostępnych punktów zbiórki odpadów, należy zwrócić się do lokalnej służby utylizacji odpadów lub do sklepu, w którym produkt został zakupiony

ZGODNOŚĆ Z DYREKTYWĄ EU 2006/66/WE i późniejszymi zmianami.
Symbol przekreślonego kosza na kółkach znajdujący się na bateriach lub na opakowaniach produktu oznacza, że baterie na koniec okresu użytkowania, oddzielnie od odpadów domowych, nie mogą być utylizowane jako normalne odpady komunalne, ale powinny zostać przekazane do punktu segregacji odpadów lub oddane w punkcie sprzedaży w momencie zakupu równorzędnych baterii wielokrotnego ładowania bądź baterii jednorazowych. Ewentualny symbol chemiczny Hg, Cd, Pb, znajdujący się pod przekreślonym pojemnikiem oznacza rodzaj substancji znajdującej się w baterii: Hg=Rtęć, Cd=Kadm, Pb=Ołów. Użytkownik jest odpowiedzialny za oddanie baterii po zakończeniu ich użytkowania do odpowiedniego punktu zbiórki, aby umożliwić ich obróbkę i recykling. Odpowiednia segregacja odpadów mająca na celu poddanie zużytych baterii procesowi recyklingu, przetwarzania i unieszkodliwiania przyczynia się do zmniejszenia możliwego, negatywnego wpływu na środowisko i na zdrowie człowieka, a także ułatwia recykling substancji w nich zawartych. Niewłaściwe unieszkodliwienie produktu przez użytkownika powoduje szkodliwy wpływ na środowisko i na zdrowie człowieka. W celu uzyskania szczegółowych informacji dotyczących dostępnych punktów zbiórki odpadów należy zwrócić się do lokalnej służby oczyszczania lub do sklepu, gdzie produkt został zakupiony.

DEKLARACJA ZGODNOŚCI
Shenzhen Videotimes Technology Co.,Ltd, oświadcza, że typ urządzenia radiowego MOD.06948 jest zgodny z dyrektywą 2014/53/UE. Pełny tekst deklaracji zgodności UE jest dostępny na stronie internetowej pod adresem: www.chicco.com/declarations. Zgodnie z decyzją Komisji Europejskiej nr 2000/299/WE z dnia 06/04/2000, pasmo częstotliwości wykorzystywane przez ten produkt, jest zharmonizowane we wszystkich krajach Unii Europejskiej, dlatego wymieniony produkt jest urządzeniem klasy 1 i może być używany we wszystkich krajach Unii Europejskiej.

GWARANCJA
Produkt jest objęty gwarancją w zakresie wszystkich wad, które dotyczą niezgodności z umową w normalnych warunkach użytkowania odpowiadających wymaganiom przewidzianym w instrukcji użytkowania. Gwarancja nie będzie miała natomiast zastosowania w przypadku uszkodzeń powstałych w wyniku niewłaściwego użytkowania, zużycia lub przypadkowych zdarzeń. Odnośnie czasu trwania gwarancji obejmującej wady dotyczące niezgodności z umową, należy odnieść się do przepisów prawa krajowego, jakie mają zastosowanie w kraju zakupu, jeśli dotyczy. Firma ARTSANA zastrzega sobie prawo do modyfikowania w dowolnym momencie i bez uprzedzenia treści niniejszej instrukcji. Kopiowanie, przekazywanie, przepisywanie i tłumaczenia na inne języki w całości lub części niniejszej instrukcji obsługi jest surowo zabronione bez uzyskania uprzedniej pisemnej zgody od firmy ARTSANA.

EL

ΠΕΡΙΕΧΟΜΕΝΟ ΣΥΣΚΕΥΑΣΙΑΣ
• 1 Μονάδα μωρού
• 1 Μονάδα γονέα
• 2 Προσαρμογείς δικτύου 100-240V~ 50/60Hz /5Vdc 1A.
• 1 Εγχειρίδιο οδηγιών

ΓΕΝΙΚΕΣ ΠΡΟΦΥΛΑΞΕΙΣ
• Η συσκευή Video Baby Monitor Smart δεν πρέπει να χρησιμοποιείται ως ιατρική οθόνη και δεν προορίζεται να αντικαταστήσει την επίβλεψη των παιδιών εκ μέρους των ενηλίκων εφόσον προορίζεται μόνο ως συμπληρωματικό μέσο της επίβλεψής τους. Οποιαδήποτε άλλη χρήση θεωρείται ακατάλληλη.
• Τα στοιχεία της συσκευασίας (πλαστικές σακούλες, χάρτινα κιβώτια, κλπ) πρέπει να φυλάσσονται μακριά από τα παιδιά καθώς υπάρχει κίνδυνος ασφυξίας.
• Πριν χρησιμοποιήσετε τη συσκευή, βεβαιωθείτε ότι το προϊόν και όλα του τα εξαρτήματα δεν παρουσιάζουν καμία βλάβη. Σε αντίθετη περίπτωση μην χρησιμοποιείτε τη συσκευή αλλά απευθυνθείτε σε ειδικευμένο προσωπικό ή στο μεταπωλητή.
• Μην προσπαθήσετε να επισκευάσετε το προϊόν, αλλά επικοινωνήστε με το Κέντρο Εξυπηρέτησης Πελατών (Customer Service) της Artsana S.p.A.
• Μην ανοίγετε τις συσκευές. Η μονάδα μωρού, η μονάδα γονέα, οι προσαρμογείς ισχύος δεν περιέχουν μέρη που μπορούν να χρησιμοποιηθούν από το χρήστη. Σε περίπτωση βλάβης απευθυνθείτε στο αρμόδιο προσωπικό ή επικοινωνήστε με το Κέντρο Εξυπηρέτησης Πελατών (Customer Service) της Artsana S.p.A. Το άνοιγμα των πιο πάνω περιγραφόμενων συσκευών ενδέχεται να προκαλέσει κίνδυνο ηλεκτροπληξίας.
• Τοποθετήστε τη μονάδα μωρού και τη μονάδα γονέα μακριά από το μωρό επάνω σε μία ίσια και σταθερή επιφάνεια.
• Φυλάξτε τη μονάδα μωρού, τη μονάδα γονέα, τους προσαρμογείς ισχύος AC/DC μακριά από τα παιδιά (το καλώδιο των προσαρμογέων μπορεί να προκαλέσει κίνδυνο στραγγαλισμού).
• Είναι απαραίτητο να ελέγχετε τακτικά τη σωστή λειτουργία της μονάδας μωρού και της μονάδας γονέα. Ιδιαίτερα, πριν από κάθε χρήση να βεβαιώνεστε ότι η λήψη σήματος είναι όντως δυνατή στην περιοχή και στη μέγιστη προβλεπόμενη απόσταση χρήσης.
• Η μέγιστη λειτουργική απόσταση ορίζεται στα 200 μέτρα σε ανοιχτό χώρο χωρίς εμπόδια (η εμβέλεια ενδέχεται να μειωθεί αρκετά μέσα στις κατοικίες ανάλογα με τις ιδιαίτερες περιβαλλοντικές συνθήκες που προκαλούν στο εσωτερικό της κατοικίας, τη διαρρύθμιση των τοίχων και τη επίπλωση καθώς και ανάλογα με την ύπαρξη ή μη μεταλλικών κατασκευών, ηλεκτρομαγνητικών παρεμβολών / πεδίων εξωτερικής και εσωτερικής προέλευσης, ανάλογα με την ύπαρξη ή μη τοίχων από οπλισμένο σκυρόδεμα, τη χρήση της συσκευής σε δύο διαφορετικούς ορόφους ή εάν οι μπαταρίες δεν είναι πλήρως φορτισμένες, κλπ.).
• Μη χρησιμοποιείτε τη μονάδα μωρού, τη μονάδα γονέα και τους προσαρμογείς σε θέσεις εκτεθειμένες σε ατμοσφαιρικούς παράγοντες (βροχή, ήλιος, κλπ.). Αν το προϊόν χρησιμοποιείται σε εξωτερικό χώρο, η μονάδα γονέα πρέπει να τροφοδοτείται μόνο με τις εσωτερικές επαναφορτιζόμενες μπαταρίες: οι προσαρμογείς ισχύος που παρέχονται με το προϊόν δεν συνιστώνται για χρήση σε εξωτερικούς χώρους.
• Για να αποφύγετε τον κίνδυνο υπερθέρμανσης, διατηρείτε τη μονάδα μωρού, τη μονάδα γονέα και κυρίως τους προσαρμογείς ισχύος AC/DC μακριά από πηγές θερμότητας, όπως για παράδειγμα καλοριφέρ, θερμοστάτες, θερμάστρες, μάτια, παράθυρα εκτεθειμένα στον ήλιο, κλπ.
• Μην χρησιμοποιείτε ποτέ (ιδιαίτερα εάν είναι συνδεδεμένες στην παροχή ηλεκτρικού ρεύματος) τις δύο μονάδες κοντά σε περιοχές ή συνθήκες όπου υπάρχει νερό όπως μπανιέρες, νιπτήρες, νεροχύτες ή επάνω σε υγρές επιφάνειες. Μην βυθίζετε και μην βρέχετε τα εξαρτήματα του προϊόντος. Μην χρησιμοποιείτε τις μονάδες και τους προσαρμογείς εάν έχουν πέσει στο νερό. Στην περίπτωση αυτή απευθυνθείτε στο αρμόδιο προσωπικό.
• Τοποθετήστε τη μονάδα μωρού, τη μονάδα γονέα και τους προσαρμογείς ισχύος AC/DC με τρόπο ώστε να υπάρχει επαρκής εξαερισμός, έτσι ώστε να αποφεύγεται η υπερθέρμανση των εξαρτημάτων.
• Μην χρησιμοποιείτε αυτό το προϊόν κοντά σε λάμπες φθορίου (Neon) ή άλλες ηλεκτρικές συσκευές όπως τηλεοράσεις, μηχανές, υπολογιστές, ασύρματα τηλέφωνα, ραδιόφωνα, φούρνους μικροκυμάτων κλπ. Ενδέχεται να παρεμβάλλονται στη λειτουργία του.
• Να χρησιμοποιείτε μόνο τους προσαρμογείς ισχύος AC/DC που παρέχονται με το προϊόν ή άλλους ακριβώς ίδιου τύπου και με τα ίδια ακριβώς ηλεκτρολογικά χαρακτηριστικά. Η χρήση άλλων προσαρμογέων μπορεί να βλάψει τη μονάδα μωρού ή/και τη μονάδα γονέα και να αποτελέσει πηγή κινδύνου για το χρήστη.
• Προσοχή, μην χρησιμοποιείτε προσαρμογέα ισχύος διαφορετικού τύπου από εκείνον που παρέχεται με το προϊόν από την Artsana S.p.A. καθώς μπορεί να καταστήσει το προϊόν μη συμβατό με τις συγκεκριμένες εφαρμοστέες τεχνικές προδιαγραφές που ορίζει η οδηγία ΕΚ θέτοντας σε κίνδυνο την ασφάλεια και την ακεραιότητα του προϊόντος. Σε περίπτωση αντικατάστασης, απευθυνθείτε στο μεταπωλητή ή στην Artsana S.p.A.
• Βεβαιωθείτε ότι η τάση των προσαρμογέων ισχύος AC/DC (βλέπε πίνακα χαρακτηριστικών στους προσαρμογείς ισχύος AC/DC) αντιστοιχεί στην τάση του δικτύου παροχής ηλεκτρικού ρεύματος και ότι το φις των προσαρμογέων ρεύματος είναι συμβατό με τις πρίζες ηλεκτρικού ρεύματος της ηλεκτρικής σας εγκατάστασης.
• Συνδέστε τους προσαρμογείς ισχύος AC/DC στις πρίζες τροφοδοσίας εύκολης πρόσβασης αλλά στις οποίες δεν φτάνει το μωρό. Τοποθετήστε τα καλώδια των προσαρμογέων ρεύματος AC/DC με τέτοιο τρόπο ώστε να μην υπάρχει κίνδυνος να πατηθούν ή να μπλεχτούν ανάμεσα σε αντικείμενα που βρίσκονται επάνω ή δίπλα στα καλώδια και να μην μπορεί να τα φτάσει το μωρό ώστε να μην διατρέξει κίνδυνο (να σκοντάψει, να στραγγαλιστεί).
• Οι προσαρμογείς ισχύος AC/DC, η μονάδα μωρού και η μονάδα γονέα μπορεί να είναι ζεστά στην αφή κατά τη διάρκεια λειτουργίας. Αυτό είναι φυσιολογικό.
• Να επιθεωρείτε κατά τακτά χρονικά διαστήματα τους προσαρμογείς ισχύος (1) εάν το καλώδιο τροφοδοσίας ή τα πλαστικά μέρη παρουσιάζουν ίχνη φθοράς, μην τα χρησιμοποιείτε και απευθυνθείτε σε έναν εξειδικευμένο τεχνικό.
• Μην αφήνετε τους προσαρμογείς ισχύος (1) συνδεδεμένους στην πρίζα του ηλεκτρικού ρεύματος όταν οι συσκευές δεν είναι σε λειτουργία ή/και δεν είναι συνδεδεμένες στους προσαρμογείς ισχύος (1).
• Η αντικατάσταση του καλωδίου τροφοδοσίας του προσαρμογέα ισχύος δεν είναι δυνατή και για το λόγο αυτό, σε περίπτωση βλάβης, ο προσαρμογέας ισχύος θα πρέπει να πάψει οριστικά να χρησιμοποιείται και να αντικατασταθεί με έναν προσαρμογέα του ίδιου ακριβώς τύπου.
• Η μονάδα μωρού διαθέτει φωτοευαίσθητο αισθητήρα που ενεργοποιεί αυτόματα τις λυχνίες τύπου LED υπέρυθρων ακτίνων, στην περίπτωση μείωσης του φωτός του χώρου ή στο σκοτάδι, επιτρέποντας έτσι την ορατότητα ακόμη και σε χαμηλό φωτισμό. Δεδομένου ότι οι λυχνίες τύπου LED υπέρυθρων ακτίνων της μονάδας μωρού δεν εκπέμπουν ορατό φως, ελέγξτε τη σωστή λειτουργία ελέγχοντας την εικόνα που μεταδίδεται από την κάμερα στη μονάδα γονέα όταν η μονάδα μωρού είναι τοποθετημένη σε δωμάτιο με μειωμένο φωτισμό. Οι λυχνίες τύπου LED με υπέρυθρες ακτίνες της μονάδας μωρού δεν είναι βλαβερές για την υγεία.

ΑΣΦΑΛΕΙΑ / ΠΡΟΕΙΔΟΠΟΙΗΣΕΙΣ
⚠ **ΠΡΟΣΟΧΗ!** Διαβάστε το εγχειρίδιο οδηγιών χρήσης
⚠ **ΠΡΟΣΟΧΗ!** Συνιστάται να αποφεύγεται η άμεση οπτική επαφή με την υπέρυθρη ακτινοβολία κατά μήκος του άξονα εκπομπής του γυμνού ματιού ή μέσω οπτικών συσκευών.
ΓΙΑ ΝΑ ΑΠΟΦΥΓΕΤΕ ΤΟΝ ΚΙΝΔΥΝΟ ΗΛΕΚΤΡΟΠΛΗΞΙΑΣ, ΜΗΝ ΑΦΑΙΡΕΙΤΕ ΤΟ ΠΡΟΣΤΑΤΕΥΤΙΚΟ ΠΕΡΙΒΛΗΜΑ ΚΑΙ ΜΗΝ ΕΠΙΧΕΙΡΕΙΤΕ ΝΑ ΑΝΟΙΞΕΤΕ ΤΟΥΣ ΠΡΟΣΑΡΜΟΓΕΙΣ ΙΣΧΥΟΣ. ΜΗΝ ΒΡΕΧΕΤΕ ΤΟΥΣ ΠΡΟΣΑΡΜΟΓΕΙΣ ΙΣΧΥΟΣ, ΤΗ ΜΟΝΑΔΑ ΜΩΡΟΥ ΚΑΙ ΤΗ ΜΟΝΑΔΑ ΓΟΝΕΑ, ΜΗΝ ΤΑ ΑΦΗΝΕΤΕ ΕΚΤΕΘΕΙΜΕΝΑ ΣΤΗΝ ΥΓΡΑΣΙΑ ΚΑΙ ΜΗΝ ΕΠΙΧΕΙΡΕΙΤΕ ΝΑ ΤΑ ΑΝΟΙΞΕΤΕ. ΑΥΤΟ ΜΠΟΡΕΙ ΝΑ ΑΠΟΤΕΛΕΣΕΙ ΠΗΓΗ ΚΙΝΔΥΝΟΥ ΠΕΡΑΝ ΤΟΥ ΟΤΙ ΑΚΥΡΩΝΕΙ ΤΗΝ ΕΓΓΥΗΣΗ.
ΠΡΟΣΟΧΗ: Ο πομπός, ο προσαρμογέας ισχύος και το καλώδιο τροφοδοσίας του πρέπει να φυλάσσονται μακριά από το μωρό.
ΠΡΟΣΟΧΗ: όταν είναι ενεργοποιημένη η λειτουργία νυχτερινής ορατότητας, τα χρώματα των εικόνων θα εμφανίζονται αλλοιωμένα και σε περίπτωση που υπάρχει σκοτάδι οι εικόνες θα εμφανίζονται ασπρόμαυρες. Αυτό είναι φυσιολογικό.
ΠΡΟΣΟΧΗ: ρυθμίζοντας ή απενεργοποιώντας την ένταση του ηχείου της μονάδας γονέα, οι ηχητικοί συναγερμοί θα ρυθμιστούν ή θα απενεργοποιηθούν. Σε αυτήν την περίπτωση συνιστάται να ελέγχετε με μεγαλύτερη προσοχή τη μονάδα γονέα.
ΠΡΟΣΟΧΗ: οι επιδόσεις λειτουργίας του προϊόντος ενδέχεται να μειωθούν στην περίπτωση ταυτόχρονης χρήσης περισσότερων συσκευών ελέγχου.
ΠΡΟΣΟΧΗ: Αν η ένταση της μονάδας γονέα είναι απενεργοποιημένη και στη συνέχεια απενεργοποιείται χειροκίνητα η οθόνη, για να εξασφαλιστεί στον χρήστη συνεχής και ασφαλής έλεγχος του μωρού η ένταση του ηχείου της μονάδας γονέα θα τεθεί αυτόματα στο επίπεδο 1.
ΠΡΟΣΟΧΗ: Η απόρριψη μιας μπαταρίας σε φωτιά ή σε ένα ζεστό φούρνο ή η μηχανική θραύση ή κοπή μιας μπαταρίας μπορεί να προκαλέσει έκρηξη.
ΠΡΟΣΟΧΗ: Εγκατάλειψη μιας μπαταρίας σε περιβάλλον με εξαιρετικά υψηλή θερμοκρασία, η οποία μπορεί να προκαλέσει έκρηξη ή διαρροή εύφλεκτου υγρού ή αερίου.
ΠΡΟΣΟΧΗ: Μια μπαταρία που υπόκειται σε εξαιρετικά χαμηλή πίεση αέρα που μπορεί να οδηγήσει σε έκρηξη ή διαρροή εύφλεκτου υγρού ή αερίου.
ΠΡΟΣΟΧΗ: Η μπαταρία δεν πρέπει να εκτίθεται σε υπερβολική θερμότητα όπως το ηλιακό φως, η φωτιά ή κάτι παρόμοιο.

⚠ **ΠΡΟΣΟΧΗ!**
Μετά το άναμμα της μονάδας γονέα ελέγχετε πάντα την κατάσταση ανάμματος της μονάδας του μωρού. Αφού ανάψετε τις μονάδες, ελέγξτε αν η λήψη σήματος είναι όντως δυνατή στην απόσταση και/ή στις περιοχές που επιθυμείτε. Σας συνιστούμε να πραγματοποιήσετε, με τη βοήθεια ενός κοντινού σας προσώπου, μια δοκιμή μετάδοσης στο δωμάτιο όπου έχετε τοποθετήσει τη μονάδα μωρού ενώ ταυτόχρονα θα μετακινείστε κρατώντας τη μονάδα γονέα στις περιοχές που επιθυμείτε για να βεβαιωθείτε ότι υπάρχει καλή λήψη σήματος.

1. ΡΥΘΜΙΣΗ ΚΑΙ ΧΑΡΑΚΤΗΡΙΣΤΙΚΑ
1.1 Μονάδα μωρού
Εξωτερική τροφοδοσία: Μέσω προσαρμογέα ισχύος 100-240 V~50/60 Hz / 5 Vdc, 1 A.
Μετάδοση: Ζώνη συχνότητας μετάδοσης: 2403.5~2475.5MHz. Ισχύς σήματος: <19dBm
1. Προσαρμογέας ισχύος 100-240 V~50/60 Hz / 5 Vdc, 1 A.
2. Φωτεινή ένδειξη τροφοδοσίας. a) Πράσινο σταθερό: η μονάδα μωρού είναι αναμμένη. b) OFF: η μονάδα μωρού είναι σβηστή.
3. Σύνδεση τροφοδοσίας
4. Κάμερα
5. Σύστημα φωτισμού με υπέρυθρες ακτίνες
6. Φωτοευαίσθητος αισθητήρας
7. Μικρόφωνο
8. Πλήκτρο ζευγοποίησης PAIR

1.2 Μονάδα γονέα
Τροφοδοσία:
Εξωτερική: Μέσω προσαρμογέα ισχύος 100-240 V~50/60 Hz / 5 Vdc, 1 A.
Εσωτερική: Επαναφορτιζόμενες μπαταρίες Li-Polymer 3,7 V 950 mAh, δεν αντικαθιστώνται
Λήψη: Ζώνη συχνότητας μετάδοσης: 2403.5~2475.5MHz. Ισχύς σήματος: <19dBm
1. Προσαρμογέας ισχύος 100-240 V~50/60 Hz / 5 Vdc, 1 A.
2. Κουμπί αναμμένο/σβηστό
3. Φωτεινή ένδειξη τροφοδοσίας και φόρτισης: a) Πράσινο σταθερό: Η μονάδα γονέα είναι αναμμένη και, αν ο προσαρμογέας δικτύου (1) είναι συνδεδεμένος, η φόρτιση της μπαταρίας έχει ολοκληρωθεί. b) Πράσινο που αναβοσβήνει: Η μπαταρία είναι αποφορτισμένη. c) Κόκκινο σταθερό: η φόρτιση της μπαταρίας της μονάδας γονέα βρίσκεται σε εξέλιξη, OFF: η μονάδα γονέα είναι σβηστή και ο προσαρμογέας δικτύου (1) δεν είναι συνδεδεμένος.
4. Σύνδεση τροφοδοσίας ή/και φόρτισης της επαναφορτιζόμενης μπαταρίας
5. Ηχείο
6. Έγχρωμη οθόνη 2.4"
7. Κουμπιά ρύθμισης/πλοήγησης: ◀/▶ ▲/▼
8. Πλήκτρο πρόσβασης στο μενού και επιβεβαίωσης των ρυθμίσεων
9. Πλήκτρο εξόδου από το μενού
10. Πλήκτρο ψηφιακής μεγέθυνσης
11. Πλήκτρο επαναφοράς RESET
12. Βάση στήριξης
Επαναφορτιζόμενη μπαταρία λιθίου που δεν αντικαθίσταται

2. ΛΕΙΤΟΥΡΓΙΑ

2.1 ΤΟΠΟΘΕΤΗΣΗ ΤΩΝ ΜΟΝΑΔΩΝ:
Η μονάδα μωρού πρέπει να τοποθετείται σε απόσταση περίπου 1 - 1,5 μέτρο από το μωρό, σε μία επίπεδη και σταθερή επιφάνεια φροντίζοντας να γυρίσετε την κάμερα προς το μωρό. Η μονάδα μωρού πρέπει να τοποθετείται σε απόσταση τουλάχιστον 3 μέτρα από τη μονάδα μωρού, κατά προτίμηση όχι μέσα στο ίδιο δωμάτιο, για να αποφευχθούν ενοχλητικά σφυρίγματα και θροΐσματα.

2.2 ΕΝΕΡΓΟΠΟΙΗΣΗ/ΑΠΕΝΕΡΓΟΠΟΙΗΣΗ ΜΟΝΑΔΑΣ ΜΩΡΟΥ
Τοποθετήστε το βύσμα του προσαρμογέα ισχύος (1) στον κατάλληλο ρευματολήπτη τροφοδοσίας (3) που βρίσκεται στο πίσω μέρος της μονάδας. Τοποθετήστε το φις του προσαρμογέα ισχύος σε μια πρίζα ηλεκτρικού ρεύματος εύκολης πρόσβασης. Η μονάδα μωρού θα ανάψει αυτόματα και η ένδειξη τροφοδοσίας (2) θα ανάψει σταθερά με πράσινο χρώμα. Για να σβήσετε τη μονάδα μωρού και την ένδειξη τροφοδοσίας (2), αφαιρέστε το βύσμα του προσαρμογέα ισχύος (1) από τον ρευματολήπτη τροφοδοσίας (3) και αφαιρέστε το βύσμα από την πρίζα ρεύματος.

2.3 ΕΝΕΡΓΟΠΟΙΗΣΗ/ΑΠΕΝΕΡΓΟΠΟΙΗΣΗ ΚΑΙ ΦΟΡΤΙΣΗ ΜΟΝΑΔΑΣ ΓΟΝΕΑ
Για να ενεργοποιήσετε/απενεργοποιήσετε τη μονάδα γονέα πατήστε το κουμπί ενεργοποίησης/απενεργοποίησης (2) για περίπου 3 δευτερόλεπτα. Η ένδειξη τροφοδοσίας (3) ανάβει σταθερά με πράσινο χρώμα. Για να φορτίσετε την επαναφορτιζόμενη μπαταρία (13) εισαγάγετε το βύσμα του προσαρμογέα ισχύος (1) στον ειδικό ρευματολήπτη τροφοδοσίας (4) που υπάρχει στο πλάι της μονάδας και εισαγάγετε το βύσμα του προσαρμογέα ισχύος (1) σε μία εύκολα προσβάσιμη πρίζα ρεύματος. Βεβαιωθείτε ότι η ένδειξη τροφοδοσίας και φόρτισης (3) ανάβει σταθερά με κόκκινο χρώμα και το εικονίδιο με τις κινούμενες γραμμές εμφανίζεται στην οθόνη (6). Στο τέλος της φόρτισης η ένδειξη τροφοδοσίας και φόρτισης (3) ανάβει σταθερά με πράσινο χρώμα και στην οθόνη (6) εμφανίζεται το εικονίδιο σταθερά. Για μια πιο γρήγορη φόρτιση συνιστάται να φορτίζετε τη μπαταρία συνδέοντας τη μονάδα γονέα σβηστή. Η μονάδα γονέα μπορεί να χρησιμοποιηθεί και κατά τη διάρκεια φόρτισης, αλλά ο απαιτούμενος χρόνος για την πλήρη φόρτιση θα είναι μεγαλύτερος.
ΠΡΟΣΟΧΗ. Η φόρτιση της μπαταρίας πρέπει να πραγματοποιείται μόνο μέσω του προσαρμογέα ισχύος που παρέχεται.

2.4 ΑΥΤΟΜΑΤΗ ΝΥΧΤΕΡΙΝΗ ΟΡΑΤΟΤΗΤΑ
Όταν υπάρχει σκοτάδι ή όταν μειώνεται ο φωτισμός στο δωμάτιο που είναι τοποθετημένη η μονάδα μωρού, ο φωτοευαίσθητος αισθητήρας (6) ενεργοποιεί αυτόματα το σύστημα φωτισμού με υπέρυθρες ακτίνες (5), προκειμένου να υπάρχει ορατότητα σε συνθήκες χαμηλού φωτισμού. Στη γραμμή ρυθμίσεων της οθόνης (6) εμφανίζεται το εικονίδιο.

2.5 ΑΠΕΝΕΡΓΟΠΟΙΗΣΗ ΟΘΟΝΗΣ
Για εξοικονόμηση ενέργειας, μπορείτε να απενεργοποιήσετε την εμφάνιση εικόνων στην οθόνη (6) πατώντας μία φορά το κουμπί ενεργοποίησης/απενεργοποίησης (2) της μονάδας γονέα. Για να ενεργοποιήσετε ξανά την οθόνη (6) πατήστε μία φορά ακόμη το κουμπί.

2.6 ΡΥΘΜΙΣΗ ΕΝΤΑΣΗΣ ΤΗΣ ΜΟΝΑΔΑΣ ΓΟΝΕΑ
Πατήστε μία φορά τα κουμπιά (7) για να αυξήσετε ή να μειώσετε το επίπεδο της έντασης του ηχείου. Η οθόνη (A) εμφανίζεται στην οθόνη (6) και στη γραμμή ρυθμίσεων το εικονίδιο έντασης θα μεταβάλλεται υποδεικνύοντας το επιλεγμένο επίπεδο. Στο ελάχιστο επίπεδο το ηχείο απενεργοποιείται και εμφανίζεται το εικονίδιο. Διατίθενται 5 επίπεδα έντασης.

2.7 ΡΥΘΜΙΣΗ ΦΩΤΙΣΜΟΥ ΤΗΣ ΟΘΟΝΗΣ
Πατήστε μία φορά τα κουμπιά (7) για να αυξήσετε ή να μειώσετε το επίπεδο φωτισμού της οθόνης (6). Η οθόνη (B) εμφανίζεται στην οθόνη (6). Διατίθενται 5 επίπεδα φωτισμού.

2.8 ΨΗΦΙΑΚΗ ΜΕΓΕΘΥΝΣΗ 2X
Για να ενεργοποιήσετε τη μεγέθυνση πατήστε μία φορά το κουμπί μεγέθυνσης (10). Το εικονίδιο εμφανίζεται στην οθόνη (6).. Σε αυτή τη διαμόρφωση, για να μετακινηθείτε εντός του οπτικού πεδίου ψηλά, χαμηλά, δεξιά και αριστερά, πατήστε τα κουμπιά 7.Για να επαναφέρετε τη μορφή της αρχικής εικόνας πατήστε ξανά το κουμπί μεγέθυνσης (10).

2.9 ΕΠΑΝΑΦΟΡΑ (RESET)
Σε περίπτωση εμπλοκής της μονάδας γονέα, μπορείτε να επαναφέρετε την κανονική λειτουργία του προϊόντος πατώντας, μέσω ενός μυτερού εργαλείου, το κουμπί reset (11) στην πίσω πλευρά της μονάδας. Αν είναι απαραίτητο πατήστε το κουμπί ενεργοποίησης/απενεργοποίησης (2) για να ανάψει ξανά η μονάδα.

2.10 ΜΕΝΟΥ ΡΥΘΜΙΣΕΩΝ ΛΕΙΤΟΥΡΓΙΩΝ
Για να έχετε πρόσβαση στο κύριο μενού πατήστε το κουμπί ενεργοποίησης από το μενού και επιβεβαιώστε τις ρυθμίσεις (8). Για να πλοηγηθείτε στο μενού πατήστε τα κουμπιά 7. Για να επιβεβαιώσετε τις ρυθμίσεις πατήστε το κουμπί πρόσβασης στο μενού και επιβεβαιώστε τις ρυθμίσεις (8). Για έξοδο από το μενού, πατήστε το κουμπί εξόδου (9) ή περιμένετε περίπου 30 δευτερόλεπτα. Από το κύριο μενού μπορείτε να ρυθμίσετε τις ακόλουθες λειτουργίες:

2.10.1 ΖΕΥΓΟΠΟΙΗΣΗ:
Σε περίπτωση μόνιμης αδυναμίας επικοινωνίας μεταξύ μονάδας μωρού και της μονάδας γονέα, ακόμη και σε απόσταση λίγων εκατοστών η μία από την άλλη, συνιστάται η έναρξη της διαδικασίας ζευγοποίησης που κανονικά εκτελείται από τον κατασκευαστή. Επιλέγοντας τη λειτουργία από το κύριο μενού θα εμφανιστεί η οθόνη (C), από την οποία, επιλέγοντας το εικονίδιο της κάμερας, θα εμφανιστεί η οθόνη (D). Πατήστε το κουμπί ζευγοποίησης (8) της μονάδας μωρού μέσα σε 30 δευτερόλεπτα. Αν η διαδικασία ολοκληρωθεί με επιτυχία, στην οθόνη εμφανίζεται η οθόνη (E) και μετά το βίντεο σε πραγματικό χρόνο, διαφορετικά θα εμφανιστεί η οθόνη (F) και η οθόνη έλλειψης/απώλειας σήματος (H). Αν είναι απαραίτητο επαναλάβετε τη διαδικασία.

2.10.2 ΦΩΝΗΤΙΚΗ ΕΝΕΡΓΟΠΟΙΗΣΗ
Η μονάδα γονέα μπορεί να λειτουργήσει με συνεχή μετάδοση ή με τη λειτουργία Φωνητικής Ενεργοποίησης. Για εξοικονόμηση ενέργειας μπορείτε να ρυθμίσετε τη λειτουργία φωνητικής ενεργοποίησης επιλέγοντας τη λειτουργία από το κύριο μενού. Από την οθόνη (H) επιλέξτε ένα από τα τρία επίπεδα ευαισθησίας του μικροφώνου (7) της μονάδας μωρού. Ένα από τα εικονίδια θα εμφανιστεί στη γραμμή ρυθμίσεων. Όταν η ένταση του ήχου που ανιχνεύεται από το μικρόφωνο (7) της μονάδας μωρού είναι χαμηλότερη από το προκαθορισμένο όριο του επιλεγμένου επιπέδου, η μονάδα γονέα μεταβαίνει σε κατάσταση αναμονής, απενεργοποιώντας αυτόματα την οθόνη (6) και ηχείο (5). Αυτά θα επανενεργοποιηθούν με την παρουσία ήχων που ανιχνεύονται από τη μονάδα μωρού πάνω από το προκαθορισμένο όριο του επιλεγμένου επιπέδου. Με την επιλογή OFF απενεργοποιείται η λειτουργία φωνητικής ενεργοποίησης και αποκαθίσταται η συνεχής μετάδοση.

: χαμηλή ευαισθησία : μεσαία ευαισθησία : υψηλή ευαισθησία

2.10.3 ΛΕΙΤΟΥΡΓΙΑ ΥΠΕΝΘΥΜΙΣΗΣ
Επιλέγοντας τη λειτουργία από το κύριο μενού, από την οθόνη (I) μπορείτε να ρυθμίσετε ένα συναγερμό ως υπενθύμιση για τη φροντίδα του παιδιού σας (από 30 έως 4 ώρες). Αφού οριστεί, θα εμφανιστεί στη γραμμή ρυθμίσεων το εικονίδιο.

2.11 ΗΧΗΤΙΚΟΙ ΣΥΝΑΓΕΡΜΟΙ
2.11.1 Συναγερμός απουσίας/απώλειας σύνδεσης με τη μονάδα μωρού:
Όποτε η σύνδεση με τη μονάδα μωρού δεν υπάρχει ή έχει χαθεί, ακούγεται ένα ηχητικό σήμα στη μονάδα γονέα, στην οθόνη εμφανίζεται η οθόνη (G) και στη μπάρα ρυθμίσεων εμφανίζεται το εικονίδιο. Όταν επανέλθει η σύνδεση με τη μονάδα μωρού, ο συναγερμός απενεργοποιείται, στη γραμμή ρυθμίσεων εμφανίζεται το εικονίδιο και αποκαθίσταται το κανονικό σήμα ήχου και βίντεο σε πραγματικό χρόνο.

2.11.2 Συναγερμός επαναφορτιζόμενων μπαταριών, είναι σχεδόν αποφορτισμένες:
Όταν η επαναφορτιζόμενη μπαταρία (13) είναι σχεδόν αποφορτισμένη, θα ακούσετε ένα ηχητικό σήμα, η φωτεινή ένδειξη λειτουργίας θα αναβοσβήνει με πράσινο χρώμα και το εικονίδιο χαμηλής μπαταρίας εμφανίζεται με κόκκινο χρώμα στην οθόνη (6). Αν θέλετε να συνεχίσετε να χρησιμοποιείτε τη μονάδα γονέα, συνιστάται να φορτίσετε τις μπαταρίες (13), διαφορετικά η συσκευή θα υπολειτουργεί και θα σβήσει. Προχωρήστε σε φόρτιση των επαναφορτιζόμενων μπαταριών (13). Μόλις ξεκινήσει η φόρτιση ο συναγερμός απενεργοποιείται και εμφανίζεται το εικονίδιο με τις κινούμενες γραμμές.

2. 11.3 Συναγερμός υπενθύμισης:
Μόλις λήξει η ρυθμισμένη υπενθύμιση ακούγεται ένα ηχητικό σήμα. Για να απενεργοποιήσετε τον συναγερμό πατήστε ένα οποιοδήποτε κουμπί.

ΤΕΧΝΙΚΕΣ ΠΡΟΔΙΑΓΡΑΦΕΣ
• Φωνητική μετάδοση/μετάδοση εικόνας μέσω συστήματος που βασίζεται στην ψηφιακή τεχνολογία FHSS.
• Λειτουργική εμβέλεια σε ανοιχτό χώρο χωρίς εμπόδια περίπου 200 μέτρα*.
*Η μέγιστη λειτουργική απόσταση ορίζεται στα 200 μέτρα σε ανοιχτό χώρο χωρίς εμπόδια με μπαταρία πλήρως φορτισμένη (η εμβέλεια ενδέχεται να μειωθεί αρκετά μέσα στις κατοικίες ανάλογα με τις ιδιαίτερες περιβαλλοντικές συνθήκες που προκαλούν στο εσωτερικό της κατοικίας, τη διαρρύθμιση των τοίχων και της επίπλωσης καθώς και ανάλογα με την ύπαρξη ή μη μεταλλικών κατασκευών, ηλεκτρομαγνητικών παρεμβολών / πεδίων εξωτερικής και εσωτερικής προέλευσης, ανάλογα με την ύπαρξη ή μη τοίχων από οπλισμένο σκυρόδεμα, τη χρήση της συσκευής σε δύο διαφορετικούς ορόφους ή εάν οι μπαταρίες δεν είναι πλήρως φορτισμένες, κλπ.).

Προσαρμογέας ισχύος
2 Προσαρμογείς δικτύου 100-240 V~50/60 Hz / 5 Vdc, 1 A.
Mod. K05S050100G
ΕΙΣΟΔΟΣ: 100-240 V~ 50/60 Hz 0,2 A
OUTPUT: 5Vdc, 1A

Επαναφορτιζόμενες μπαταρίες Li-Polymer
Ονομαστική ικανότητα: 950 mAh
Ονομαστική τάση: 3.7V
Οι μπαταρίες Li-Polymer παρέχουν την καλύτερη απόδοσή τους σε κανονική θερμοκρασία περιβάλλοντος (20 °C ± 5 °C).
Θερμοκρασία φόρτισης της μπαταρίας: 10°C~40°C.

ΕΠΕΞΗΓΗΣΗ ΣΥΜΒΟΛΩΝ
Μονοφασικό εναλλασσόμενο ρεύμα
Συνεχές ρεύμα
Αποκλειστικά για χρήση σε εσωτερικούς χώρους
Συσκευή κατηγορίας II - διπλή μόνωση
Συμμορφώνεται με τις σχετικές οδηγίες ΕΚ και τις μετέπειτα τροποποιήσεις

ΑΠΟΡΡΙΨΗ
ΑΥΤΟ ΤΟ ΠΡΟΪΟΝ ΣΥΜΜΟΡΦΩΝΕΤΑΙ ΜΕ ΤΗΝ ΟΔΗΓΙΑ 2012/19/ΕΕ.
Το σύμβολο με τον διαγραμμένο κάδο που υπάρχει στη συσκευή υποδεικνύει ότι το προϊόν, στο τέλος της ωφέλιμης ζωής του πρέπει να διατίθεται ξεχωριστά από τα οικιακά απορρίμματα και να μεταφέρεται σε κάποιο κέντρο συλλογής ηλεκτρικών και ηλεκτρονικών συσκευών ή να επιστρέφεται στον μεταπωλητή κατά την αγορά μιας καινούργιας αντίστοιχης συσκευής. Ο χρήστης έχει την ευθύνη μεταφοράς της συσκευής στον κατάλληλο χώρο συλλογής κατά το τέλος της ωφέλιμης ζωής της. Η κατάλληλη διαδικασία συλλογής επιτρέπει την ανακύκλωση, επεξεργασία και οικολογική διάθεση των συσκευών και συμβάλλει στην αποφυγή αρνητικών επιπτώσεων για το περιβάλλον και την υγεία. Για περισσότερες πληροφορίες σχετικά με τα διαθέσιμα συστήματα συλλογής, απευθυνθείτε στις κατά τόπους δημόσιες υπηρεσίες καθαριότητας ή στο κατάστημα από το οποίο αγοράσατε τη συσκευή

ΣΥΜΜΟΡΦΩΣΗ ΜΕ ΤΗΝ ΟΔΗΓΙΑ ΕΕ 2006/66/ΕΚ και ακόλουθες τροποποιήσεις.
Το σύμβολο με το διαγραμμένο κάδο που αναγράφεται στις μπαταρίες ή στη συσκευασία του προϊόντος, υποδεικνύει ότι οι μπαταρίες, μετά το τέλος της ωφέλιμης ζωής τους, πρέπει να απορρίπτονται χωριστά από τα υπόλοιπα οικιακά απορρίμματα, στα ειδικά κέντρα διάθεσης και ανακύκλωσης ειδών ηλεκτρολογικού και ηλεκτρονικού εξοπλισμού ή να παραδίδεται στον πωλητή κατά την αγορά καινούριων επαναφορτιζόμενων ή μη μπαταριών. Το χημικό σύμβολο Hg, Cd, Pb, που ενδεχομένως αναγράφεται στο διαγραμμένο κάδο, δείχνει τον τύπο της ουσίας που περιέχει η μπαταρία, Hg=Υδράργυρος, Cd=Κάδμιο, Pb=Μόλυβδος. Ο χρήστης είναι υπεύθυνος για την παράδοση των μπαταριών στο τέλος ζωής τους στο χώρο διάθεσης των απορριμμάτων, για να διευκολύνεται η επεξεργασία και η ανακύκλωση. Η κατάλληλη διαδικασία συλλογής επιτρέπει την ανακύκλωση, επεξεργασία και οικολογική διάθεση των εξαντλημένων μπαταριών και συμβάλλει στην αποφυγή αρνητικών επιπτώσεων για το περιβάλλον και την ανθρώπινη υγεία και ευνοεί την ανακύκλωση των ουσιών από τις οποίες αποτελούνται οι μπαταρίες. Η παράνομη απόρριψη του προϊόντος από το χρήστη προκαλεί ζημία στο περιβάλλον και την ανθρώπινη υγεία. Για περισσότερες πληροφορίες σχετικά με τα διαθέσιμα συστήματα συλλογής, παρακαλούμε απευθυνθείτε στις κατά τόπους δημόσιες υπηρεσίες καθαριότητας ή στο κατάστημα από το οποίο αγοράσατε τη συσκευή.

ΔΗΛΩΣΗ ΣΥΜΜΟΡΦΩΣΗΣ
Με την παρούσα ο Shenzhen Videotimes Technology Co.,Ltd, δηλώνει ότι ο ραδιοεξοπλισμός MONT.06948 πληροί την οδηγία 2014/53/ΕΕ. Το πλήρες κείμενο της δήλωσης συμμόρφωσης ΕΕ διατίθεται στην παρακάτω διεύθυνση: www.chicco.com/declarations. Σύμφωνα με την απόφαση της Ευρωπαϊκής Επιτροπής 2000/299/ΕΚ της 06/04/2000 η ζώνη συχνοτήτων που χρησιμοποιείται από το συγκεκριμένο προϊόν είναι εναρμονισμένη σε όλες τις χώρες της ΕΕ Ως εκ τούτου, αυτό το προϊόν είναι κατηγορίας 1 και μπορεί ελεύθερα να χρησιμοποιείται σε όλες τις χώρες της Ευρωπαϊκής Ένωσης.

ΕΓΓΥΗΣΗ
Το προϊόν παρέχει εγγύηση για κάθε παράλειψη συμμόρφωσης υπό κανονικές συνθήκες χρήσης όπως προβλέπεται από τις οδηγίες χρήσης. Συνεπώς, η εγγύηση δεν θα ισχύει, αν οι ζημιές οφείλονται σε ακατάλληλη χρήση, φθορά ή τυχαία γεγονότα. Για τη διάρκεια της εγγύησης σχετικά με παραλείψεις συμμόρφωσης, ανατρέξτε στις ειδικές διατάξεις των εθνικών κανονισμών που ισχύουν στη χώρα αγοράς, εφόσον προβλέπονται. Η ARTSANA διατηρεί το δικαίωμα να τροποποιήσει οποιαδήποτε στιγμή και χωρίς προειδοποίηση τις παρούσες οδηγίες χρήσης. Η αναπαραγωγή, η μετάδοση, η μεταγραφή καθώς και η μετάφραση σε άλλη γλώσσα έστω και μερική σε οποιαδήποτε μορφή του παρόντος εγχειριδίου, απαγορεύονται ρητά χωρίς πρότερη γραπτή εξουσιοδότηση εκ μέρους της ARTSANA.

TR

PAKETİN İÇİNDEKİLER
• 1 Bebek Ünitesi
• 1 Ebeveyn ünitesi
• 2 adet 100-240V~ 50/60Hz / 5Vdc, 1A anahtarlama şebeke adaptörü
• 1 adet kullanım kılavuzu

GENEL UYARILAR
• Smart Görüntülü Bebek Telsizi; tıbbi monitör olarak kullanılmamalıdır ve çocukların, yetişkinlerin gözetimi altında olmasının yerini tutamaz; yalnızca onların izlenmesine yardımcı olmak üzere tasarlanmıştır. Bunun dışındaki herhangi bir kullanıma uygun değildir.
• Tehlikeli olabileceklerı için, hiçbir ambalaj malzemesini (naylon torbalar, karton kutular vb.) çocukların erişebileceği yerlerde bırakmayınız.
• Cihazı kullanmadan önce, üründe veya ürünün ekipmanlarında hiçbir hasar olmadığından emin olunuz. Hasarlı ise, cihazı kullanmayınız ve kalifiye bir teknisyenle veya satıcınızla iletişime geçiniz.
• Ürünü kendi başınıza onarmaya çalışmak yerine, Artsana S.p.A. Müşteri Hizmetleri ile iletişime geçiniz.
• Cihazları açmayınız. Bebek ünitesi, ebeveyn ünitesi ve şebeke adaptörleri; kullanıcı tarafından bakımı yapılabilen hiçbir parça içermez. Arıza durumunda teknik uzmanlara veya Artsana S.p.A. Müşteri Hizmetleri'ne başvurunuz. Yukarıda anılan cihazların açılması, elektrik çarpmasıyla sonuçlanabilir.
• Bebek ünitesini ve ebeveyn ünitesini; çocukların erişiminin dışında kalan düz, dengeli bir yüzeye yerleştiriniz.
• Bebek ünitesini, ebeveyn ünitesini ve AC/DC şebeke adaptörlerini; çocukların erişiminden uzak tutunuz (şebeke adaptörü kabloları, boğulmaya neden olabilir).
• Bebek ünitesinin ve ebeveyn ünitesinin doğru çalıştığının düzenli olarak kontrol edilmesi önemlidir; özellikle her kullanımdan önce, maksimum işletim mesafesi içinde ve kullanım alanında, sinyalin alındığı kontrol edilmelidir.
• Engeller barındırmayan açık alanda, maksimum işletim mesafesi 200 metre civarındadır (bu menzil iç mekanda özel ortam koşullarına, duvarların ve mobilyaların yerleşimine, metal yapıların olmasına, iç veya dış kaynaklı elektromanyetik alanlara/bozunumlara, betonarme duvarların varlığına, üstlerine kurulan veya yaslanan katlarda ve/veya pillerin tam şarj edilmemesine bağlı olarak önemli ölçüde azalabilir).
• Bebek ünitesini, ebeveyn ünitesini ve adaptörleri; hava koşullarına (yağmur, güneş vb.) maruz yerlerde kullanmayınız. Ürün bina dışında kullanılıyorsa; ebeveyn ünitesi yalnızca şarj edilebilir pillerden güç almalıdır: ürünle birlikte tedarik edilen elektrik adaptörleri dış mekanlarda kullanıma uygun değildir.
• Aşırı ısınma riskinden kaçınmak için; bebek ünitesini, ebeveyn ünitesini ve özellikle de AC/DC şebeke adaptörlerini kalorifer, soba, ısıtıcı, güneş ışığına maruz kalan pencereler vb. gibi ısı kaynaklarından uzak tutunuz.
• Söz konusu iki üniteyi (özellikle şebeke adaptörüyle şebekeye bağlanıyorlarsa) banyo küveti, çamaşır makinesi, mutfak lavabosu veya ıslak yüzeyler gibi, su bulunabilecek alanların yakınında veya durumlarda kesinlikle kullanmayınız. Ürünü suya batırmayınız veya ıslatmayınız. Suya düşmüşlerse, üniteyi ve adaptörleri kullanmayınız. Bu durumda, uzman teknik personelle iletişime geçiniz.
• Bileşenlerin aşırı ısınması riskinden kaçınmak için; bebek ünitesini, ebeveyn ünitesini ve AC/DC şebeke adaptörlerini, yeterince havalandırılmalarını sağlayacak bir şekilde yerleştiriniz.
• Bu ürünü floresan lambaların (Neon) veya televizyon, motor, kişisel bilgisayar, kablosuz telefon, radyo, mikrodalga fırın vb. gibi diğer elektrikli cihazların yakınında kullanmayınız. Aksi davranış, ürünün çalışmasında girişim yaratabilir.
• Yalnızca ürünle birlikte verilen AC/DC şebeke adaptörlerini ya da bunlarla aynı elektrik özelliklerine sahip aynı tipteki adaptörleri kullanınız. Başka adaptörlerin kullanılması Bebek ünitesinin ve/veya ebeveyn ünitesinin zarar görmesine neden olabilir ve kullanıcı için tehlike oluşturabilir.
• Bu Artsana S.p.A. ürünüyle birlikte verilenden farklı tipte bir şebeke adaptörü kullanmayınız; aksi halde ürün, ilgili AT yönergelerince belirlenmiş teknik özelliklere uygunsuz hale gelerek ürün güvenliğinden ve bütünlüğünden ödün verilir. Değiştirmek için satış noktası veya Artsana S.p.A. ile iletişime geçiniz.
• AC/DC şebeke adaptörü voltajının (AC/DC şebeke adaptörlerinin üzerindeki veri etiketine bakınız) elektrik şebekesinin voltajı ile uyumlu olduğundan ve şebeke adaptörü fişinin elektrik sisteminizin prizlerine uygun olduğundan emin olunuz.
• AC/DC şebeke adaptörlerini, çocukların erişiminden uzak olan; kolayca erişilebilir güç prizlerine bağlayınız. AC/DC şebeke adaptörü kablolarını; üzerine basılmasını, üstlerine konulan veya yaslanan eşyalara dolaşmasını ve çocuğun erişmesi sonucu tehlike oluşturmasını (takılma, boğulma) engelleyecek şekilde yerleştiriniz.
• AC/DC şebeke adaptörleri, bebek ünitesi ve ebeveyn ünitesi kullanım sırasında ısınabilir. Bu durum normaldir.
• Şebeke adaptörlerini (1) düzenli olarak kontrol ediniz. Elektrik kablosu veya plastik parçalar hasar belirtisi gösteriyorsa, bunları kullanmayınız ve ehil bir teknisyenle iletişime geçiniz.
• Cihazlar kullanımda değilken ve/veya şebeke adaptörlerine (1) bağlı değilken, şebeke adaptörlerini (1) elektrik prizine takılı bırakmayınız.
• Adaptör güç kablosu değiştirilemez; dolayısıyla hasar durumunda şebeke adaptörünü artık kullanmayınız ve aynı tipte adaptörle değiştiriniz.
• Bebek ünitesi; çevresel ışığın azalması veya karanlık olması halinde, zayıf ışıkta da iyi bir görüş sağlamak üzere kızılötesi LED'leri otomatik olarak etkinleştiren, ışığa duyarlı bir sensöre sahiptir. Bebek ünitesindeki LED'ler gözle görünür bir ışık yaymadığı için; bebek ünitesi zayıf aydınlatılmış bir odaya yerleştirildiği zaman kameradan ebeveyn ünitesine iletilen görüntüyü kontrol ederek, doğru çalıştıklarını denetleyiniz. Bebek ünitesindeki kızılötesi LED'ler, insan sağlığına zararlı değildir.

GÜVENLİK / UYARILAR
⚠ **UYARI!** Talimatları okuyunuz
⚠ **UYARI!** Çıplak gözle veya optik cihazlar kullanarak, yayılma ekseni boyunca kızılötesi ışınıma doğrudan bakılmasını tavsiye edilmez.
ELEKTRİK ÇARPMASI RİSKİNİ ÖNLEMEK İÇİN; KORUYUCUYU ÇIKARMAYINIZ VEYA ŞEBEKE ADAPTÖRLERİNİ AÇMAYA KALKIŞMAYINIZ. ŞEBEKE ADAPTÖRLERİNİ, BEBEK ÜNİTESİNİ VEYA EBEVEYN ÜNİTESİNİ ISLATMAYINIZ. NEME MARUZ BIRAKMAYINIZ VEYA AÇMAYA KALKIŞMAYINIZ. BU; TEHLİKE KAYNAĞI OLABİLİR VE GARANTİYİ GEÇERSİZ KILACAKTIR.
UYARI: verici, şebeke adaptörü ve güç kablosu, çocukların erişiminden uzak tutulmalıdır.
UYARI: gece görüşü etkin iken; görüntülerin renkleri bozulacaktır ve karanlık olması halinde görüntüler siyah beyaz görülecektir. Bu durum normaldir.
UYARI: Ebeveyn ünitesi hoparlörünün ses seviyesi ayarlandığında veya kapatıldığında, sesli alarmlar da ayarlanacak veya devre dışı bırakılacaktır. Bu durumda, ebeveyn ünitesine daha fazla dikkat edilmesi önerilir.
UYARI: aynı anda birden fazla izleme cihazı kullanılırsa, ürünün performansından ödün verilebilir.
UYARI: Ebeveyn ünitesinin ses seviyesi devre dışı bırakılırsa ve görüntüleme birimi de sonradan manuel olarak devreden çıkarılırsa, ebeveyn ünitesi hoparlörünün ses seviyesi, kullanıcının çocuğunu sürekli ve güvenli bir şekilde kontrol edebilmesini sağlamak üzere otomatik olarak seviye 1'e ayarlanacaktır.
UYARI: Bir pilin ateşe ya da sıcak bir fırına atılması, veya mekanik olarak ezilmesi ya da kesilmesi bir patlama ile sonuçlanabilir.
UYARI: Bir pilin aşırı yüksek sıcaklıktaki bir ortamda bırakılması patlama veya yanıcı sıvı ya da gaz sızıntısıyla sonuçlanabilir.
UYARI: Bir pilin aşırı düşük hava basıncına maruz kalması patlamayla veya yanıcı sıvı ya da gaz sızıntısıyla sonuçlanabilir.
UYARI: Pil; güneş ışığı, ateş ya da benzeri gibi aşırı ısı kaynaklarına maruz bırakılmamalıdır.

⚠ **UYARI!**
Ebeveyn ünitesini açtıktan sonra, bebek ünitesinin devrede olduğundan daima emin olunuz. Üniteyi açtıktan sonra, iletilen sinyalin; cihazları kurduğunuz mesafeden ve/veya alandan alınmasının mümkün olduğunu daima kontrol ediniz. Sinyalin doğru olarak alındığını kontrol etmek için; bir yakınınızın yardımıyla, seçilen alanlarda aynı anda ebeveyn ünitesiyle dolaşarak, bebek ünitesinin bulunduğu odadan bir iletim testi yapmanızı öneririz.

1. YAPILANDIRMA VE ÖZELLİKLER
1.1 Bebek Ünitesi
Dış güç beslemesi: 100-240V~50/60Hz / 5VDC, 1A anahtarlama şebeke adaptörü yoluyla.
İletim: İletim frekans bandı: 2403.5~2475.5MHz. Sinyal kuvveti: <19dBm
1. 100-240V~50/60Hz / 5VDC, 1A anahtarlama şebeke adaptörü.
2. Güç gösterge lambası: a) sabit yeşil: bebek ünitesi açık; b) KAPALI: bebek ünitesi kapalıdır.
3. Güç konektörü
4. Kamera
5. Kızılötesi aydınlatma sistemi
6. Işığa duyarlı sensör
7. Mikrofon
8. Eşleme düğmesi PAIR

1.2 Ebeveyn ünitesi
Güç:
Harici: 100-240V~50/60Hz / 5VDC, 1A anahtarlama şebeke adaptörü yoluyla.
Dahili: Li-Polimer 3.7V 950mAh şarj edilebilir pil, değiştirilemeyen
Yayın alma: İletim frekans bandı: 2403.5~2475.5MHz. Sinyal kuvveti: <19 dBm
1. 100-240V~50/60Hz / 5VDC, 1A anahtarlama şebeke adaptörü.
2. Açma/Kapama düğmesi.
3. Güç ve şarj gösterge ışığı: a) sabit yeşil: ebeveyn ünitesi açık ve şebeke adaptörü (1) bağlıysa, pil tamamen şarj oldu; b) yanıp sönen yeşil: pil doldu. c) sabit kırmızı: ebeveyn ünitesinin pili şarj oluyor; KAPALI: ebeveyn ünitesi kapalı ve güç adaptörü (1) bağlı değil.
4. Şarj edilebilir pilin güç ve/veya şarj konektörü
5. Hoparlör
6. 2.4" renkli görüntüleme birimi
7. Ayar/tarama düğmeleri: ◀/▶ ▲/▼
8. Menü erişim ve ayar onay tuşu
9. Menüden çıkış düğmesi
10. Dijital yakınlaştırma tuşu
11. SIFIRLAMA tuşu
12. Zemin
Değiştirilemeyen şarj edilebilir lityum pil

2. ÇALIŞMA

2.1 ÜNİTENİN KONUMLANDIRILMASI:
Bebek ünitesi; çocuktan 1 - 1,5 metre uzağa, kamera çocuğa dönük olacak şekilde düz, hizalı bir zemin üzerine yerleştirilmelidir. Ebeveyn ünitesi, rahatsız edici ıslık veya hışırtı seslerini önlemek için, bebek ünitesinden en az 3 metre uzağa konumlandırılmalı, mümkünse aynı odaya yerleştirilmemelidir.

2.2 BEBEK ÜNİTESİ AÇIK/KAPALI
Şebeke adaptörü jakını (1), ünitenin (3) yanındaki güç konektörüne takınız. Şebeke adaptörü fişini kolayca erişilebilen bir güç prizine takınız. Bebek ünitesi otomatik olarak açılacak ve güç göstergesi (2) sabit yeşil renkte yanacaktır. Bebek ünitesini ve güç göstergesini (2) kapatmak için, güç adaptörü fişini (1) güç konektöründen (3) çıkarınız ve fişi güç prizinden çekiniz.

2.3 EBEVEYN ÜNİTESİ AÇIK/KAPALI VE ŞARJ
Ebeveyn ünitesini açmak/kapatmak için, AÇIK/KAPALI düğmesine (2) yaklaşık 3 saniye boyunca basınız. Güç göstergesinin (3) ışığı sabit yeşil olacaktır. Şarj edilebilir pili (13) şarj etmek için, güç adaptörünün fişini (1), ünitenin yanındaki güç konektörüne (4) takınız ve güç adaptörünün fişini (1) kolay erişilebilir bir güç prizine takınız. Güç ve şarj göstergesinin (3) ışığının sabit kırmızı olduğunu ve hareketli çubuklara sahip simgenin görüntüleme biriminde (6) gösterildiğini kontrol ediniz. Şarj tamamlandığında, güç ve şarj göstergesi (3) sabit yeşil olur ve görüntüleme birimindeki (6) simge sabit duruma gelir. Daha hızlı sonuçlar için, kapalı ebeveyn ünitesini bağlayarak pilleri şarj ediniz. Piller doldurulurken ebeveyn ünitesi hala kullanılabilir ancak pillerin tamamen dolması daha uzun sürer.
UYARI. Pil, yalnızca verilen şebeke adaptörü kullanılarak şarj edilmelidir.

2.4 OTOMATİK GECE GÖRÜŞÜ
Bebek ünitesinin bulunduğu odadaki ışığın azalması veya karanlık olması halinde; ışığa duyarlı sensör (6), kızılötesi aydınlatma sistemini (5) otomatik olarak etkinleştirir, böylece zayıf ışıkta bile görmek mümkün olur. Simge, görüntüleme birimi ayar çubuğunda (6) görüntülenir.

2.5 GÖRÜNTÜLEME BİRİMİNİN DEVREDEN ÇIKARILMASI
Enerji tasarrufu için, ebeveyn ünitesindeki açık/kapalı düğmesine (2) bir kez basarak, görüntüleme birimindeki (6) görüntüyü kapatabilirsiniz. Görüntüleme birimini (6) tekrar etkinleştirmek için, düğmeye tekrar basınız.

2.6 EBEVEYN ÜNİTESİNDEKİ SES SEVİYESİNİN AYARLANMASI
Hoparlör ses seviyesini bir seviye artırmak veya azaltmak için (7) tuşlarına basınız. Görüntüleme biriminde (6) ekran (A) gösterilir ve ayarlar çubuğundaki ses seviyesi simgesi seçilen seviyeyi göstermek üzere değişir. Minimum seviyede, hoparlör kapanır ve üzeri çizili simge görüntülenir. 5 ses seviyesi mevcuttur.

2.7 GÖRÜNTÜLEME BİRİMİ PARLAKLIĞININ AYARLANMASI
Görüntüleme birimi (6) parlaklığını bir seviye artırmak veya azaltmak için (7) tuşlarına basınız. Görüntüleme biriminde (6) ekran (B) görüntülenir. 5 ışık düzeyi mevcuttur.

2.8 2X DİJİTAL YAKINLAŞTIRMA
Yakınlaştırmayı etkinleştirmek için, yakınlaştırma tuşuna (10) bir kez basınız. Görüntüleme biriminde (6) simge görüntülenir. Bu kurulumda, görüş alanında yukarı, aşağı, sağa veya sola hareket etmek için, 7 tuşlarına basınız. İlk resim boyutunu geri yüklemek için, yakınlaştırma tuşuna (10) tekrar basınız.

2.9 SIFIRLAMA
Ebeveyn ünitesi kilitliyse, sivri uçlu bir aletle ünitenin arkasındaki sıfırlama tuşuna (11) basarak, ürünün normal işletimi geri yüklenebilir. Gerekirse, üniteyi tekrar açmak için açık/kapalı düğmesine (2) tekrar basınız.

2.10 İŞLEV AYAR MENÜSÜ
Ana menüye erişmek için, menü erişim ve ayar onay tuşuna (8) basınız. Menüde gezinmek için, 7 tuşlarına basınız. Ayarları onaylamak için, menü erişim ve ayar onay tuşuna (8) basınız. Menüden çıkmak için, menü çıkış tuşuna (9) basınız ya da 30 saniye kadar bekleyiniz. Ana menüden aşağıdaki işlevler ayarlanabilir:

2.10.1 EŞLEŞTİRME:
Bebek ünitesi ve ebeveyn ünitesi, birbirlerinden yalnızca birkaç santimetre uzaktayken bile tutarlı bir şekilde iletişim kuramıyorsa, üretici tarafından varsayılan olarak gerçekleştirilen eşleştirme prosedürünün başlatılması önerilir. Ana menüden işlevi seçildiğinde ekran (C) açılacak, buradan, kamera simgesi seçildiğinde, ekran (D) açılacaktır. Bebek ünitesi eşleştirme düğmesini (8), yaklaşık 30 saniye kadar basılı tutunuz. Prosedür başarıyla tamamlanırsa, ekran (E) ve ardından gerçek zamanlı görüntü, görüntüleme biriminde gösterilecektir; aksi halde, ekran (F) ve sinyal yokluğu/kaybı ekranı belirecektir (G). Gerekirse prosedürü tekrarlayınız.

2.10.2 SESLE ETKİNLEŞME
Ebeveyn ünitesi, sürekli iletim modunda veya Sesle Etkinleşme modunda çalışabilir. Enerji tasarrufu için, ana menüden işlevini seçerek, Sesle Etkinleşme işlevini ayarlamayabilirsiniz. Ekranda (H) bebek ünitesinin üç mikrofon hassasiyet seviyesinden (7) birini seçiniz. Ayar çubuğunda simgelerden biri görüntülenecektir. Sesle etkinleşme ayarlandığında, bebek ünitesinin mikrofonu (7) tarafından algılanan seslerin şiddeti, seçilen seviyenin önceden ayarlı eşik değerinin altındaysa, ebeveyn ünitesi bekleme moduna geçerek, görüntüleme birimi (6) ve hoparlörü (5) otomatik olarak devre dışı bırakır. Bebek ünitesi tarafından, seçilen seviyenin önceden ayarlı eşik değerinin üzerinde sesler algılanırsa, hoparlör yeniden etkinleştirilecektir. KAPALI seçildiğinde, ses etkinleştirmesi işlevi devreden çıkarılır ve sürekli iletim tekrar sağlanır.

: Düşük hassasiyet : Orta seviye hassasiyet : Yüksek hassasiyet

2.10.3 HATIRLATICI İŞLEVİ
Ana menüden işlevi seçerek, çocuğunuzla ilgilenme hatırlatıcısı olarak ekranda (I) bir alarm ayarlayabilirsiniz (30 dakikadan 4 saate kadar). Ayar tamamlandığında, ayarlar çubuğunda simgesi görüntülenecektir.

2.11 SESLİ ALARMLAR
2.11.1 Bebek ünitesiyle bağlantının mevcut olmadığını veya kaybedildiğini bildiren alarm:
Bebek ünitesiyle bağlantının mevcut olmadığı ya da kaybedildiği her seferde, ebeveyn ünitesinde sesli bir alarm duyulacak, ekran (G) görüntülenecek ve ayar çubuğunda simge görüntülenecektir. Bebek ünitesiyle olan bağlantı yeniden sağlandığında, alarm devre dışı kalır, ayar çubuğunda simge görüntülenir ve düzenli ses ve görüntü sinyali, gerçek zamanlı olarak yeniden sağlanır.

2.11.2 Şarj edilebilir pillerin boşalmak üzere olduğunu belirten alarm:
Şarj edilebilir pil (13) seviyesi düşük iken, sesli bir alarm verilir, güç göstergesi ışığı yeşil renkli yanıp söner ve düşük pil simgesi kırmızı renkli görüntüleme biriminde (6) görüntülenir. Ebeveyn ünitesini kullanmaya devam etmek isterseniz, pili (13) şarj etmeniz önerilir; aksi halde, ürün optimum çalışmasını durduracak ve kapanacaktır. Şarj edilebilir pili (13) şarj ediniz. Şarj başladığında, alarm devre dışı bırakılır ve hareketli çubuklara sahip simgesi görüntülenir.

2. 11.3 Hatırlatıcı alarmı:
Ayarlı hatırlatıcının süresi dolduğunda, sesli bir alarm duyulur. Alarmı devreden çıkarmak için herhangi bir tuşa basınız.

TEKNİK VERİLER
• FHSS dijital teknoloji sistemi üzerinden ses/görüntü iletimi.
• Engeller olmaksızın bina dışında 200 metrelik* işletim menzili.
*Engeller barındırmayan açık alanda, tamamen dolu pille, maksimum işletim menzili 200 metre civarındadır (bu menzil özel çevre koşullarına, duvarların ve mobilyaların yerleşimine, metal yapıların olmasına, iç veya dış kaynaklı elektromanyetik alanlara/bozunumlara, betonarme duvarların varlığına, odaların farklı katlarda bulunmasına göre veya pillerin tam şarj edilmemesi nedeniyle önemli ölçüde azalabilir).

Şebeke adaptörü
2 100-240V~50/60Hz / 5VDC, 1A şebeke adaptörü.
Mod. K05S050100G
GİRİŞ: 100-240V~ 50/60Hz 0,2 A
ÇIKIŞ: 5VDC, 1A

Li-Polimer şarj edilebilir piller
Nominal güç: 950mAh
Anma gerilimi: 3,7V
Li-Polimer piller, normal oda sıcaklığında (20°C±5°C) kullanıldığında en iyi performansı verir.
Pil şarj sıcaklığı: 10°C~40°C.

SEMBOLLER DİZİNİ
Tek-fazlı alternatif akım
Doğru akım
Yalnızca iç mekan kullanımı içindir
Sınıf II - çift izolasyon ekipmanı
Değiştirilmiş şekliyle ilgili AT direktiflerine uygundur

BERTARAF
BU ÜRÜN 2012/19/EU SAYILI AB DİREKTİFİNE UYGUNDUR.
Cihazın üzerinde bulunan üzeri çizili sepet sembolü, ürünün kullanım ömrünün sonunda ev atıklarından ayrı olarak bertaraf edilmesi gerektiği doğrultusunda, elektrikli ve elektronik cihazların yeniden dönüştürülmesi için ayrıştırmalı bir çöp toplama merkezine götürülmesi veya yeni bir benzer ürün satın alınırken satıcıya iade edilmesi gerektiğini belirtir. Kullanıcı, cihazın kullanım ömrünün sonunda, cihazın uygun toplama merkezlerine teslim edilmesinden sorumludur. Kullanım ömrünün sonuna ulaşmış cihaz ayrı atık olarak doğru şekilde toplanırsa, geri dönüştürülebilir, işlenebilir ve ekolojik olarak bertaraf edilebilir; bu durum, çevre ve sağlık üzerindeki olası olumsuz etkilerin önlenmesini sağlar ve ürünün oluşturulduğu malzemelerin geri dönüşümüne katkıda bulunur. Mevcut çöp toplama sistemleri ile ilgili daha detaylı bilgi için yerel atık bertaraf etme hizmetine veya ürünü satın aldığınız mağazaya başvurunuz.

Değiştirilmiş şekliyle AB YÖNERGESİ 2006/66/EC'ye UYGUNLUK.
Pillerin üzerinde bulunan üzeri çarpıyla işaretlenmiş çöp kutusu sembolü, kullanım ömrünün sonunda, pillerin ayrı bir atık bertaraf sahasına götürülmesi veya benzer şarj edilebilir ya da şarj edilebilen piller satın alırken iade edilmesi yoluyla ev atıklarından ayrı olarak bertaraf edilmesi gerektiğini belirtir. Üstü çizili tekerlekli çöp kutusu sembolünün alt kısmına yazılan kimyasal semboller (Civa için Hg, kadmiyum için Cd, kurşun için Pb) pilin içerdiği madde tipini belirtir. Kullanıcı, pillerin kullanım ömrünün sonunda; işlenebilmelerini ve geri dönüştürülebilmelerini için, pilleri özel atık bertaraf sahalarına götürmekten sorumludur. Eski oyuncağınızın doğru şekilde ayrı atık olarak bertaraf edilmesi, çevre ve insan sağlığı üzerindeki olası olumsuz etkilerin önlenmesine ve ürünün yapıldığı malzemelerin geri dönüştürülmesine yardımcı olacaktır. Kullanıcının ürünü yasal olmayan yollarla elden çıkarması çevreye ve insan sağlığına zarar verecektir. Mevcut çöp toplama sistemleri ile ilgili daha detaylı bilgi için yerel atık bertaraf etme hizmetine veya ürünü satın aldığınız mağazaya başvurunuz.

UYGUNLUK BEYANI
İşbu belge ile Shenzhen Videotimes Technology Co.,Ltd, MOD. 06948 tipi radyo ekipmanının 2014/53/EU Yönergesine uygun olduğunu beyan eder. AB Uygunluk Beyanının tam metnine şuradan ulaşılabilir: www.chicco.com/declarations. 06/04/2000 tarihli 2000/299/EC sayılı Avrupa Komisyonu Kararına göre, bu ürün tarafından kullanılan frekans bandı tüm AB ülkeleri için uyumlaştırılmıştır ve dolayısıyla bu ürün, tüm Avrupa Birliği ülkelerinde kullanılabilecek Sınıf 1 üründür.

GARANTİ
Ürün, talimatlarda belirtilen normal kullanım koşullarında, tüm uygunluk kusurlarına karşı garantilidir. Bu nedenle garanti; hatalı kullanım, aşınma veya kazara meydana gelen olaylardan kaynaklanan hasar durumunda geçerli değildir. Uygunluğa ilişkin kusurlara dair garantinin süresi için, mevcut olan durumlarda lütfen satın alınan ülkede geçerli ulusal kanunların özel hükümlerine başvurunuz. ARTSANA S.p.A. bu kullanım kılavuzunda sunulan bilgileri önceden herhangi bir uyarıda bulunmaksızın değiştirme hakkını saklı tutar. ARTSANA'nın önceden yazılı onayı olmaksızın bu kılavuzun kısmen dahi olsa çoğaltılması, verilmesi, kopyalanması ve başka bir dile çevrilmesi kesinlikle yasaktır.

UK

ВМІСТ УПАКОВКИ
• 1 дитячий блок;
• 1 батьківський блок;
• 2 перемикаючі мережні адаптери 100-240 В~ 50/60 Гц /5 В пост. струму, 1 А;
• 1 інструкція з експлуатації

ЗАГАЛЬНІ ЗАСТЕРЕЖЕННЯ
• Відеоняню Smart не можна використовувати в якості медичного монітору; цей пристрій не призначений для того, щоб замінити собою нагляд за дітьми з боку дорослих, оскільки він призначений для використання лише в якості допоміжного засобу для нагляду за дітьми. Будь-яке інше використання вважається неправильним.
• Не можна залишати компоненти упаковки (пластикові пакети, картонні коробки тощо) у доступному для дітей місці, оскільки вони можуть створювати небезпеку.
• Перед використанням пристрою перевірте, щоб виріб та всі його компоненти не мали пошкоджень. В іншому випадку не використовуйте пристрій та зверніться до кваліфікованих спеціалістів або до продавця.
• Не намагайтесь ремонтувати виріб, натомість зверніться у службу обслуговування клієнтів компанії Artsana S.p.A.
• Не розкривайте пристрої. Дитячий блок, батьківський блок та мережні адаптери не містять деталей, які можуть використовуватись користувачем. У разі поломки звертайтесь до компетентного персоналу або зверніться у службу обслуговування клієнтів компанії Artsana S.p.A. Розкриття зазначених вище пристроїв може створити небезпеку удару електричним струмом.
• Розташовуйте дитячий та батьківський блоки у недоступному для дітей місці на рівній та стійкій поверхні.
• Тримайте дитячий блок, батьківський блок та мережні адаптери змінного/постійного струму у недоступному для дітей місці (провід адаптерів може створювати небезпеку удушення).
• Важливо регулярно контролювати правильну роботу дитячого блока та батьківського блока, зокрема, перевіряючи перед кожним використанням можливість ефективного приймання сигналу в зоні та на максимальній відстані передбаченого використання.
• Максимальна робоча відстань становить близько 200 метрів у відкритому просторі без перешкод (однак радіус дії може значно зменшитися всередині приміщень залежно від особливих умов середовища, які можуть бути обумовлені розташуванням стін та меблів у приміщенні, наявністю металевих конструкцій, перешкод/ зовнішніх та внутрішніх електромагнітних полів, залізобетонних стін, розташуванням кімнат на різних рівнях або недостатньо зарядженими акумуляторами, і т. ін.).
• Не використовуйте дитячий блок, батьківський блок та адаптери в місці, де на них впливають атмосферні чинники (дощ, сонце тощо). Якщо виріб використовується на вулиці, живлення батьківського блока має забезпечуватись внутрішніми сонячними перезаряджуваними акумуляторами: мережні адаптери, які постачаються в комплекті з виробом, не призначені для використання на вулиці.
• Щоб уникнути ризику перегрівання, тримайте дитячий блок, батьківський блок та передусім мережні адаптери змінного/постійного струму подалі від джерел тепла, таких як, наприклад, радіатори опалення, термостати, печі, плити, вікна з сонячної сторони і т. ін.
• Ніколи не використовуйте (особливо у разі підключення до електромережі за допомогою мережних адаптерів) два блоки поруч з місцями, де використовується вода, такими як ванни, пральні машини, кухонні мийки або мокрі поверхні. Не занурюйте їх у воду та не мочіть. Не використовуйте блоки та адаптери, якщо вони впали у воду, у такому випадку зверніться до компетентного спеціаліста.
• Розташовуйте дитячий блок, батьківський блок та мережні адаптери змінного/постійного струму таким чином, щоб забезпечувати належну вентиляцію, уникаючи при цьому ризику перегрівання компонентів.
• Не використовуйте цей виріб поблизу флуоресцентних (неонових) ламп або інших електричних приладів, таких як телевізори, двигуни, персональні комп'ютери, бездротові телефони, радіо, мікрохвильові печі тощо. Вони можуть заважати його роботі.
• Використовуйте лише мережні адаптери змінного/постійного струму, які постачаються разом з виробом, або ідентичного типу з такими самими електричними характеристиками. Використання інших адаптерів може пошкодити дитячий блок та/або батьківський блок та спричинити небезпеку для користувача.
• Увага, не використовуйте мережний адаптер іншого типу, який відрізняється від того, що постачається разом з виробом компанією Artsana S.p.A., оскільки він порушить відповідність виробу чинним конкретним технічним нормам, встановленим директивами ЄС, зашкоджуючи безпеці та цілісності виробу. У разі заміни зверніться до продавця або в компанію Artsana S.p.A.
• Переконайтеся в тому, щоб напруга мережних адаптерів змінного/постійного струму (дивіться дані на паспортній табличці мережних адаптерів змінного/постійного струму) відповідає напрузі у вашій електричній мережі, та щоб вилка мережних адаптерів була сумісна з вашою розеткою.
• Підключайте мережні адаптери змінного/постійного струму в легкодоступні розетки живлення, але у недоступному для дітей місці. Розташовуйте кабелі мережних адаптерів змінного/постійного струму таким чином, щоб не можна було наступити на провід, щоб вони не заплутували предмети, які знаходяться над ними та поруч з ними, щоб вони були недоступні для дитини, а відтак не могли становити небезпеку для неї (перешкода, удушення).
• Мережні адаптери змінного/постійного струму, дитячий блок та батьківський блок можуть нагріватись під час роботи. Це вважається нормальним.
• Періодично перевіряйте мережні адаптери (1), якщо провід живлення або пластмасові деталі мають ознаки пошкодження, не використовуйте їх та зверніться до технічного спеціаліста.
• Не залишайте мережні адаптери (1) включеними в електричну розетку, коли пристрої не використовуються, та/або коли вони не з'єднані з мережними адаптерами (1).
• Заміна проводу живлення мережного адаптера є неможливою, і тому в разі пошкодження мережний адаптер не можна більше використовувати, та його необхідно замінити адаптером ідентичного типу.
• Дитячий блок має світлочутливий датчик, який автоматично вмикає світлодіоди на інфрачервоних променях у разі зменшення освітлення у кімнаті або у разі темряви, забезпечуючи видимість навіть в умовах недостатнього освітлення. Оскільки світлодіоди на інфрачервоних променях дитячого блока не випромінюють видимого світла, перевіряйте їх правильну роботу, контролюючи зображення, яке передається телекамерою у батьківський блок, коли дитячий блок знаходиться у недостатньо освітленій кімнаті. Світлодіоди на інфрачервоних променях в дитячому блоці не шкодять здоров'ю дитини.

БЕЗПЕКА / ПОПЕРЕДЖЕННЯ
⚠ **УВАГА!** Прочитайте інструкцію з експлуатації
⚠ **УВАГА!** Рекомендується уникати дивитись прямо на інфрачервоні промені вздовж осі випромінювання неозброєним оком або через оптичні прилади.
ДЛЯ УНИКНЕННЯ РИЗИКУ УДАРУ ЕЛЕКТРИЧНИМ СТРУМОМ НЕ ЗНІМАЙТЕ ЗАХИСТ ТА НЕ НАМАГАЙТЕСЬ РОЗКРИТИ МЕРЕЖНІ АДАПТЕРИ. НЕ НАМОЧУЙТЕ МЕРЕЖНІ АДАПТЕРИ, ДИТЯЧИЙ ТА БАТЬКІВСЬКИЙ БЛОКИ, НЕ ПІДДАВАЙТЕ ЇХ ВПЛИВУ ВОЛОГИ ТА НЕ НАМАГАЙТЕСЬ РОЗКРИВАТИ ЇХ. ЦЕ МОЖЕ СТВОРИТИ ДОДАТКОВУ НЕБЕЗПЕКУ АНУЛЮВАННЯ ГАРАНТІЇ.
УВАГА: передавач, мережний адаптер та його провід живлення необхідно тримати у недоступному для дитини місці.
УВАГА: коли нічне бачення увімкнено, кольори зображень змінюються, та в умовах темряви зображення будуть мати чорно-білий колір. Це вважається нормальним.
УВАГА: при регулюванні або вимиканні гучності динаміка батьківського блока також регулюються або вимикаються звукові сигналізації. У разі цього рекомендується уважніше контролювати батьківський блок.
УВАГА: ефективність роботи виробу може знизитись у разі одночасного використання більшої кількості пристроїв контролю.
УВАГА: якщо гучність батьківського блока вимикається, після чого вручну вимикається також і дисплей, то для того, щоб гарантувати безперервний та надійний контроль за Вашою дитиною, гучність динаміка батьківського блока автоматично переключається на рівень 1.
УВАГА: Викидання акумулятора у вогонь або гарячу піч, або механічне руйнування або розрізання акумулятора може призвести до вибуху.
УВАГА: Якщо залишити акумулятор в умовах надзвичайно високої температури, то це може призвести до вибуху або витоку горючих рідин або газу.
УВАГА: Піддавання акумулятора надзвичайно низькому тиску повітря може спричинити вибух або витік горючих рідин або газу.
УВАГА: Акумулятор не повинен піддаватися впливу надмірного тепла, такого як сонячне світло, вогонь і подібне.

⚠ **УВАГА!**
Після увімкнення батьківського блока завжди перевіряйте стан увімкнення дитячого блока. Після увімкнення блоків завжди перевіряйте, щоб приймання сигналу, що передається, було насправді можливим на передбаченій вами відстані та/або в передбачених вами зонах. Рекомендується за допомогою обізнаного помічника протестувати передавання зображення з кімнати, в якій знаходиться дитячий блок, одночасно переміщуючись з батьківським блоком в руках у передбачені вами зони, щоб перевірити правильне приймання сигналу, що передається.

1. КОНФІГУРАЦІЯ ТА ХАРАКТЕРИСТИКИ
1.1 Дитячий блок
Зовнішнє живлення: за допомогою перемикаючого мережного адаптера 100-240 В~ 50/60 Гц / 5 В пост. струму, 1 А.
Передавання: Діапазон частоти передачі: 2403.5~2475.5MHz. Потужність сигналу: <19dBm
1. Перемикаючий мережний адаптер 100-240 В~ 50/60 Гц / 5 В пост. струму, 1 А.
2. Світлова індикація живлення: а) зелений постійний: дитячий блок увімкнено; b) Вимк (OFF): дитячий блок вимкнено.
3. Роз'єм живлення
4. Телекамера
5. Система підсвітки інфрачервоними променями
6. Світлочутливий датчик
7. Мікрофон
8. Кнопка встановлення з'єднання PAIR

1.2 Батьківський блок
Живлення:
Зовнішнє: за допомогою перемикаючого мережного адаптера 100-240 В~ 50/60 Гц / 5 В пост. струму, 1 А.
внутрішній: Перезаряджуваний літій-полімерний акумулятор 3,7 В 950 мАгод, не замінюється
Приймання: Діапазон частоти передачі: 2403.5~2475.5MHz. Потужність сигналу: <19 дБм
1. Перемикаючий мережний адаптер 100-240 В~ 50/60 Гц / 5 В пост. струму, 1 А.
2. Кнопка вмикання/вимикання
3. Світлова індикація живлення та заряджання: а) зелений постійний: батьківський блок увімкнено, і, якщо підключено мережний адаптер (1), заряджання акумулятора завершено; b) зелений блимаючий: акумулятор розрядився. c) червоний постійний: виконується процес заряджання акумулятора батьківського блока; Вимк (OFF): батьківський блок вимкнено, і мережний адаптер (1) не підключено.
4. Роз'єм живлення та/або заряджання акумулятора
5. Динамік
6. Кольоровий дисплей розміром 2,4 дюйми
7. Кнопки регулювання/ навігації: ◀/▶ ▲/▼
8. Кнопка входу в меню та підтвердження налаштувань
9. Кнопка виходу з меню
10. Кнопка цифрового масштабування
11. Кнопка скидання RESET
12. Підставка
Перезаряджуваний літієвий не змінний акумулятор

2. РОБОТА

2.1 РОЗМІЩЕННЯ БЛОКІВ:
Дитячий блок має знаходитись на відстані приблизно 1 - 1,5 метри від дитини на рівній стійкій поверхні так, щоб телекамера була спрямована на дитину. Батьківський блок повинен знаходитися на відстані якнайменше 3 метри від дитячого блока, бажано не в тій самій кімнаті, щоб уникнути неприємний свист або шелест.

2.2 ВМИКАННЯ/ВИМИКАННЯ ДИТЯЧОГО БЛОКА
Вставте штепсель мережного адаптера (1) у роз'єм живлення збоку на блоці (3). Вставте вилку мережного адаптера у легкодоступну електричну розетку. Дитячий блок увімкнеться автоматично, і загориться зелений індикатор живлення (2). Щоб вимкнути дитячий блок і індикатор живлення (2), вийміть штепсель мережного адаптера (1) з роз'єму живлення (3) та вийміть вилку з розетки.

2.3 ВМИКАННЯ/ВИМИКАННЯ ТА ЗАРЯДЖАННЯ БАТЬКІВСЬКОГО БЛОКА
Щоб увімкнути/вимкнути батьківський блок, натисніть кнопку вмикання/вимикання (2) приблизно на 3 секунди. Загориться зелений індикатор живлення (3). Щоб зарядити акумулятор (13), вставте штепсель мережного адаптера (1) у відповідний роз'єм живлення (4) збоку на блоці та вставте вилку мережного адаптера (1) у легкодоступну електричну розетку. Перевірте, щоб загорівся червоний індикатор живлення та заряджання (3) та щоб на дисплеї (6) з'явився символ з динамічними смужками. Після завершення заряджання індикатор живлення та заряджання (3) горить постійним зеленим світлом, а на дисплеї (6) відображається нерухомий символ. Для більш швидкого заряджання рекомендується заряджати акумулятори з вимкненим батьківським блоком. Батьківським блоком можна користуватись навіть під час заряджання, але час для повного заряджання в результаті збільшиться.
УВАГА: Заряджання акумулятора має виконуватися лише за допомогою мережного адаптера, що надається в комплекті.

2.4 АВТОМАТИЧНЕ НІЧНЕ БАЧЕННЯ
В умовах темряви або при зменшенні освітлення кімнати, де знаходиться дитячий блок, світлочутливий датчик (6) автоматично вмикає систему інфрачервоної підсвічування (5), щоб забезпечити видимість навіть в умовах недостатнього освітлення. На панелі налаштування дисплея (6) з'являється символ.

2.5 ВИМКНЕННЯ ДИСПЛЕЯ
Для економії енергії можна вимкнути зображення на дисплеї (6), натиснувши один раз кнопку вмикання/вимикання (2) батьківського блока. Щоб знову увімкнути дисплей (6), натисніть кнопку ще раз.

2.6 РЕГУЛЮВАННЯ ГУЧНОСТІ БАТЬКІВСЬКОГО БЛОКА
Натисніть один раз кнопку (7), щоб збільшити або зменшити рівень гучності динаміка. На дисплеї (6) з'являється зображення (A), і на панелі налаштування символ гучності буде змінюватися, відображаючи обраний рівень. При мінімальному рівні гучності динамік вимикається, і з'являється символ. Доступні 5 рівнів гучності.

2.7 РЕГУЛЮВАННЯ ЯСКРАВОСТІ ДИСПЛЕЯ
Натисніть один раз кнопку (7), щоб збільшити або зменшити рівень яскравості дисплея (6). На дисплеї (6) з'являється зображення (B). Доступні 5 рівнів яскравості.

2.8 ЦИФРОВЕ МАСШТАБУВАННЯ ЗОБРАЖЕННЯ 2X
Щоб активувати масштабування зображення, натисніть один раз кнопку масштабування (10). На дисплеї (6) з'являється символ. У цій конфігурації для переміщення у видимому полі вгору, вниз, вправо та вліво, натискайте кнопки 7. Щоб відновити початковий формат зображення, знову натисніть кнопку масштабування (10).

2.9 СКИДАННЯ
У разі блокування батьківського блока можна відновити нормальну роботу виробу, натиснувши загостреним предметом кнопку скидання (11) ззаду на блоці. У разі необхідності натисніть кнопку вмикання/вимикання (2), щоб знову увімкнути блок.

2.10 МЕНЮ НАЛАШТУВАННЯ ФУНКЦІЙ
Щоб увійти в головне меню, натисніть кнопку доступу в меню і підтвердження налаштувань (8). Для навігації по меню натискайте кнопки 7. Щоб підтвердити налаштування, натисніть кнопку входу в меню і підтвердження налаштувань (8). Щоб вийти з меню, натисніть кнопку виходу (9) або зачекайте близько 30 секунд. В головному меню можна налаштувати наступні функції:

2.10.1 ВСТАНОВЛЕННЯ З'ЄДНАННЯ
У разі стійкої неможливості зв'язку між батьківським та дитячим блоками навіть на відстані декількох сантиметрів один від одного рекомендується активувати процедуру встановлення з'єднання, яка на практиці виконується виробником. При виборі функції в головному меню з'являється екран (C), на якому після вибору символу телекамери з'являється екран (D). Натисніть кнопку встановлення з'єднання (8) на дитячому блоці протягом 30 секунд. Якщо процедура завершується успішно, на дисплеї з'являється екран (E), а потім відеозображення в режимі реального часу, в іншому випадку буде відображатися екран (F) і символ відсутності/втрати з'єднання (G). Повторіть процедуру у разі необхідності.

2.10.2 ГОЛОСОВА АКТИВАЦІЯ
Батьківський блок може працювати в режимі безперервної передачі або в режимі голосової активації. Для економії енергії можна налаштувати функцію голосової активації, вибравши в головному меню функцію. На екрані (H) виберіть один з трьох рівнів чутливості мікрофона (7) блока дитини. Один з символів з'явиться на панелі налаштувань. При налаштованій функції голосової активації, якщо інтенсивність звуків, спрямованих в мікрофон (7) дитячого блока менше попередньо заданого порогу для обраного рівня, то батьківський блок переходить в режим очікування, автоматично вимикаючи дисплей (6) і динамік (5). Дисплей і динамік знову увімкнуться при виявленні звуків дитячого блока, що перевищують попередньо заданий поріг для обраного рівня. При виборі налаштування OFF (Вимк) функція голосової активації вимикається, і відновлюється безперервна передача.

: низька чутливість : середня чутливість : висока чутливість

2.10.3 ФУНКЦІЯ НАГАДУВАННЯ
При виборі функції в головному меню на екрані (I) можна налаштувати звуковий сигнал як нагадування про контроль дитини (від 1 години 30 хвилин до 4 годин). Після налаштування на панелі налаштувань з'явиться символ.

2.11 ЗВУКОВІ ПОПЕРЕДЖУВАЛЬНІ СИГНАЛИ
2.11.1 Сигнал відсутності/втрати з'єднання з дитячим блоком:
Щоразу, коли з'єднання з дитячим блоком відсутнє або втрачено, лунає звуковий сигнал в батьківському блоці, на дисплеї з'являється екран (G), а на панелі налаштувань - символ. Після відновлення з'єднання з дитячим блоком попереджувальний сигнал вимикається, на панелі налаштувань з'являється символ та відновлюється нормальний аудіосигнал та відеосигнал в режимі реального часу.

2.11.2 Сигнал тривоги, попереджаючий про майже розряджені акумулятори:
Коли перезаряджуваний акумулятор (13) майже розряджене, лунає попереджувальний сигнал тривоги, загорається і блимає зелений світловий індикатор живлення, і на дисплеї (6) символ розрядженого акумулятора відображається червоним кольором. Якщо бажаєте продовжити використовувати пристрій, рекомендується зарядити акумулятори (13), в іншому випадку пристрій припинить працювати оптимальним чином та вимкнеться. Зарядіть акумулятори (13). Коли починається процес заряджання, звуковий сигнал вимикається, і з'являється символ з динамічними смужками.

2. 11.3 Звуковий сигнал нагадування:
Коли настає заданий час нагадування, подається звуковий сигнал. Щоб вимкнути звуковий сигнал, натисніть будь-яку кнопку.

ТЕХНІЧНІ ДАНІ
• Передача аудіо/відео за допомогою системи базується на цифровій технології FHSS (псевдовипадкова зміна робочої частоти).
• Робочий радіус дії у відкритому просторі без перешкод становить близько 200 метрів*.
*Максимальна робоча відстань становить близько 200 метрів у відкритому просторі без перешкод (однак радіус дії може значно зменшитися всередині приміщень залежно від особливих умов середовища, які можуть бути обумовлені розташуванням стін та меблів у приміщенні, наявністю металевих конструкцій, перешкод/ зовнішніх та внутрішніх електромагнітних полів, залізобетонних стін, розташуванням кімнат на різних рівнях або недостатньо зарядженими акумуляторами, і т. ін.).

Мережний адаптер
2 мережні адаптери 100-240 В~ 50/60 Гц /5 В пост. струму, 1 А.
Модель K05S050100G (версія EN62368)
ВХІД: 100-240 В ~ 50/60 Гц 0,2 А
ВИХІД: 5 В пост. струму, 1 А

Перезаряджуваний літій-полімерний акумулятор
Номінальна ємність: 950 мАгод
Номінальна напруга: 3,7 В
Літій-полімерні акумулятори забезпечують найкраще живлення, якщо вони використовуються при нормальній температурі навколишнього середовища (20 °C±5 °C).
Температура заряджання акумулятора: 10°C~40°C.

УМОВНІ ПОЗНАЧЕННЯ
Однофазний змінний струм
Постійний струм
Виключно для внутрішнього використання
Пристрій класу II - подвійна ізоляція
Відповідає належним директивам ЄС та подальшим змінам

УТИЛІЗАЦІЯ
ДАНИЙ ВИРІБ ВІДПОВІДАЄ ВИМОГАМ ДИРЕКТИВИ ЄС 2012/19/EU.
Наведений на виробі символ перекресленого сміттєвого баку позначає, що наприкінці терміну служби цей виріб має утилізуватися окремо від побутових відходів, тому його необхідно здати у пункт роздільного збору відходів для переробки електричної і електронної апаратури, або здати продавцю в момент придбання нової еквівалентної апаратури. Користувач несе відповідальність за здавання виробу наприкінці його терміну служби у спеціальні пункти збирання відходів. Роздільне збирання з метою подальшого повторного вживання, переробки й утилізації виробу, який відслужив свій термін, способом, дружнім до довкілля, попереджає негативний вплив на оточуюче середовище і на здоров'я людини, а також сприяє повторному використанню матеріалів, з яких складається виріб. Неналежна утилізація виробу користувачем передбачає застосування адміністративних санкцій відповідно до законодавчої постанови № 22/1997 (ст. 50 та наступні статті законодавчої постанови 22/97). Для отримання більш докладної інформації про доступні системи збирання звертайтесь до місцевої пункта утилізації відходів або у магазин, де було придбано виріб.

ВІДПОВІДНІСТЬ ДИРЕКТИВІ ЄС 2006/66/CE та наступним змінам.
Знак перекресленого кошика на батарейках означає, що після закінчення строку служби батарейки необхідно утилізувати окремо від побутових відходів. Їх не можна викидати як побутове сміття, а треба здавати в центр роздільного збору відходів або повертати продавцю під час купівлі нових еквівалентних перезаряджуваних і неперезаряджуваних батарейок. Хімічний символ Hg, Cd, Pb, вказаний під знаком перекресленого кошика, означає тип речовини, яка міститься у батарейці: Hg=ртуть, Cd=кадмій, Pb=свинець. Користувач відповідає за передачу відпрацьованих батарейок відповідним організаціям по збиранню та спряжно повторній переробці. Належне роздільне збирання з метою подальшого повторного вживання, переробки й утилізації батарейок, які відслужили свій термін, способом, дружнім до довкілля, попереджає негативний вплив на оточуюче середовище і на здоров'я людини, а також сприяє повторному використанню матеріалів, з яких складається батарейки. Неналежна утилізація виробу користувачем шкодить довкіллю та здоров'я людини. За більш докладною інформацією про наявні системи збору звертайтеся до місцевої служби роздільного збору відходів або у магазин, де було придбано виріб.

ДЕКЛАРАЦІЯ ВІДПОВІДНОСТІ
Компанія Shenzhen Videotimes Technology Co.,Ltd, заявляє, що тип радіоапаратури МОД. 06948, відповідає директиві 2014/53/UE. З повним текстом декларації про відповідність вимогам ЄС можна ознайомитись за наступною адресою в Інтернеті: www.chicco.com/declarations. Відповідно до рішення Європейської комісії №2000/299/CE від 06/04/2000 діапазон частоти, використовуваний цим виробом, узгоджений в усіх країнах ЄС, отже, приналежність даного виробу до класу 1 дозволяє його вільне використання у всіх країнах Европейского Союзу.

ГАРАНТІЯ
Гарантується відсутність дефектів виробу при нормальних умовах використання, передбачених у інструкції з експлуатації. Відтак, гарантія не буде діяти в разі ушкоджень, що з'явилися внаслідок неправильної експлуатації, зношення або випадкових подій. Про строк дії гарантії відповідності можна дізнатись з відповідних положень чинного національного законодавства країни, в якій придбано виріб, якщо вони передбачені. Компанія ARTSANA залишає за собою право в будь-який момент та без попередження змінювати те, що описується в цій інструкції. Відтворення, передача, передрукування, а також переклад цієї інструкції на іншу мову навіть частково у будь-якій формі категорично заборонено без попереднього письмового дозволу компанії ARTSANA.

RU

СОДЕРЖИМОЕ УПАКОВКИ
• 1 детский блок;
• 1 родительский блок;
• 2 переключаемых сетевых адаптера 100-240В ~ 50/60Гц /5В пост.тока, 1А;
• 1 инструкция по эксплуатации

ОБЩИЕ МЕРЫ ПРЕДОСТОРОЖНОСТИ
• Видеоняня Video Baby Monitor Smart не должна использоваться в качестве медицинского монитора и не может заменить присмотр за детьми со стороны взрослых, поскольку предназначена только для использования в качестве дополнительной помощи для наблюдения за ними. Любое другое использование считается ненадлежащим.
• Части упаковки (пластиковые пакеты, картонные коробки и т.д.) должны храниться в недоступном для детей месте, так как они являются потенциальным источником опасности.
• Перед использованием прибора следует убедиться, что сам прибор и все его компоненты не имеют повреждений. В противном случае, не использовать прибор и обратиться к квалифицированному персоналу или продавцу.
• Не пытайтесь отремонтировать устройство самостоятельно, свяжитесь со Службой сервисного обслуживания (Customer Service) компании Artsana S.p.A.
• Не вскрывать приборы. Детский, родительский блок, сетевые адаптеры не содержат детали, используемые пользователем. В случае неисправности, следует обратиться за помощью к квалифицированному персоналу или связаться со Службой сервисного обслуживания (Customer Service) компании Artsana S.p.A. Вскрытие вышеуказанных устройств может создать опасность электрического удара.
• Следует размещать детский и родительский блок на ровной устойчивой поверхности в недоступных для детей местах.
• Держать детский, родительский блок и сетевые адаптеры AC/DC вне пределов досягаемости детей (кабель сетевых адаптеров может создать опасность удушения).
• Очень важно регулярно проверять правильность работы детского и родительского блоков, в частности, перед каждым использованием проверять, что прием сигнала возможен в зоне и на максимальном предусмотренном расстоянии использования.
• Максимальное рабочее расстояние составляет около 200 метров на открытой местности без препятствий (однако, радиус действия может значительно уменьшиться внутри помещений в зависимости от различных условий среды, расположения стен и мебели в помещений, наличия металлических конструкций, внешних и внутренних помех/электромагнитных полей, железобетонных стен или перекрытий между помещениями, расположенными на различных этажах, либо вследствие неполной зарядки батареек и т.д.).
• Не использовать детский, родительский блок и сетевые адаптеры в местах под воздействием атмосферных агентов (дождь, солнце и т.д.). Если изделие используется за пределами помещения, питание родительского блока должно осуществляться только посредством внутренних аккумуляторных батареек: сетевые адаптеры, поставляемые в комплекте с изделием, не предназначены для использования вне помещений.
• Во избежание перегрева, следует держать детский, родительский блок и, в большей степени, сетевые адаптеры AC/DC вдали от источников тепла, таких как батареи, термостаты, печи, плитки, окна под воздействием солнца и т.д.
• Запрещается использовать (особенно при подключении к электрической сети при помощи сетевых адаптеров) оба блока поблизости от воды: ванн, стиральных машин, кухонных моек или мокрых поверхностей. Не погружать их в воду и не смачивать. Не использовать блоки и адаптеры, если они упали в воду, в данном случае обратиться к компетентному персоналу.
• Располагать детский, родительский блок и сетевые адаптеры AC/DC следует таким образом, чтобы обеспечить соответствующую вентиляцию, в целях предупреждения перегрева компонентов.
• Не использовать данное устройство вблизи люминесцентных (неоновых) ламп или других электрических приборов, таких как телевизоры, двигатели, персональные компьютеры, беспроводные телефоны, радио, микроволновые печи и т.д. Они могут оказывать помехи на функционирование.
• Использовать только поставляемые в комплекте с изделием сетевые адаптеры AC/DC или адаптеры аналогичного типа с аналогичными электрическими характеристиками. Использование других адаптеров может повредить детский и/или родительский блоки и создать опасность для пользователя.
• Внимание. Не следует использовать сетевой адаптер другого типа, отличного от поставляемого компанией Artsana S.p.A. в комплекте с изделием, поскольку это лишит изделие соответствия применяемым специальным техническим нормам, установленным директивами ЕС, нанося ущерб безопасности и целостности изделия. При необходимости замены обратитесь к продавцу или в компанию Artsana S.p.A.
• Убедитесь, что напряжение сетевых адаптеров AC/DC (см. данные табличек, расположенных на сетевых адаптерах AC/DC) соответствует напряжению электрической сети и, что вилка сетевых адаптеров совместима с электрическими розетками вашей электропроводки.
• Подключите сетевые адаптеры AC/DC к электрическим розеткам, которые должны быть легкодоступны, но в то же время находиться вне пределов досягаемости детей. Разместите провода адаптеров AC/DC таким образом, чтобы не допустить того, чтобы ребёнок наступил на провод, запутывание предметов, расположенных сверху или рядом с ними, предупредить доступ к ним ребенка, так как они могут представлять для него опасность (спотыкание, удушение).
• Сетевые адаптеры AC/DC, детский блок и родительский блок могут нагреваться во время работы. Это считается нормальным явлением.
• Периодически проверяйте сетевые адаптеры (1), если провод питания или пластмассовые части имеют следы повреждения, не используйте их и обратитесь к специализированному технику.
• Не оставляйте сетевые адаптеры (1) подключенными к электрической розетке, если приборы не используются и/или не подсоединены к сетевым адаптерам (1).
• Замена кабеля питания сетевого адаптера невозможна, поэтому в случае повреждения сетевой адаптер нельзя больше использовать и необходимо заменить его на адаптер аналогичного типа.
• Детский блок оснащён светочувствительным датчиком, который автоматически активирует инфракрасный светодиод в случае снижения света в помещении и наступления темноты, обеспечивая таким образом видимость даже в условиях плохой освещённости. Поскольку ультрафиолетовый светодиод детского блока не излучает видимого света, его исправность можно проверить, просмотрев изображение, передаваемое видеокамерой на родительский блок после установки детского блока в комнату с плохим освещением. Инфракрасные светодиоды детского блока не вредны для здоровья.

БЕЗОПАСНОСТЬ / ПРЕДУПРЕЖДЕНИЯ
⚠ **ВНИМАНИЕ!** Обязательно прочитайте руководство по эксплуатации перед использованием
⚠ **ВНИМАНИЕ!** Не следует смотреть прямо на луч инфракрасного излучения без очков или через какие-либо оптические приборы.
ДЛЯ ПРЕДОТВРАЩЕНИЯ ОПАСНОСТИ УДАРА ЭЛЕКТРИЧЕСКИМ ТОКОМ, НЕ СНИМАТЬ ЗАЩИТУ И НЕ ПЫТАТЬСЯ ВСКРЫТЬ СЕТЕВЫЕ АДАПТЕРЫ. НЕ СМАЧИВАТЬ СЕТЕВЫЕ АДАПТЕРЫ, ДЕТСКИЙ БЛОК И РОДИТЕЛЬСКИЙ БЛОК, НЕ ПОДВЕРГАТЬ ИХ ВОЗДЕЙСТВИЮ ВЛАЖНОСТИ И НЕ ПЫТАТЬСЯ ОТКРЫТЬ ИХ. ЭТО МОЖЕТ ПРЕДСТАВЛЯТЬ ОПАСНОСТЬ И, КРОМЕ ТОГО, ЯВЛЯЕТСЯ ОСНОВАНИЕМ ДЛЯ ПРЕКРАЩЕНИЯ ГАРАНТИИ.
ВНИМАНИЕ: передатчик, сетевой адаптер и его провод питания должны находится вне пределов досягаемости ребенка.
ВНИМАНИЕ: если включена ночная видимость, цвет изображений меняется, а в условиях темноты изображения передаются в чёрно-белом цвете. Это считается нормальным явлением.
ВНИМАНИЕ: регулируя или отключая громкость динамика родительского блока, также и звуковые сигналы подлежат регулировке или отключению. В этом случае рекомендуется внимательнее контролировать родительский блок.
ВНИМАНИЕ: эксплуатационные характеристики изделия могут снизиться в случае использования нескольких устройств контроля одновременно.
ВНИМАНИЕ: если громкость родительского блока отключена, а затем вручную отключается также и дисплей, для гарантии пользователю непрерывного и безопасного контроля собственного ребенка, громкость динамика родительского блока автоматически переводится на уровень 1.
ВНИМАНИЕ: Помещение батарейки горячую печь или в огонь, механическое разрушение или разрезание батарейки могут привести к взрыву.
ВНИМАНИЕ: При высокой температуре окружающей среды возможен взрыв батарейки или утечка легковоспламеняющейся жидкости или газа.
ВНИМАНИЕ: Слишком низкое давление воздуха может привести к взрыву батарейки или утечке легковоспламеняющейся жидкости или газа.
ВНИМАНИЕ: Нельзя подвергать батарейку воздействию высокой температуры, например, солнечного света, огня и т. п.

⚠ **ВНИМАНИЕ!**
После включения родительского блока следует всегда проверять статус включения детского блока. После включения блоков всегда проверять, чтобы получение переданного сигнала было возможно на расстоянии и/или в предусмотренных вами зонах. Рекомендуется с помощью кого-либо из членов семьи выполнить пробную передачу сигнала из комнаты, где расположен детский блок, одновременно перемещаясь с родительским блоком в зонах, выбранных вами для проверки правильности получения передаваемого сигнала.

1. КОНФИГУРАЦИЯ И ХАРАКТЕРИСТИКИ
1.1 Детский блок
Внешний источник питания: с помощью переключаемого сетевого адаптера 100-240В~50/60Гц / 5В пост.тока, 1А.
Передача: Полоса частот передачи: 2403.5~2475.5МГц. Мощность сигнала: <19дБм
1. Переключаемый сетевой адаптер 100-240В~50/60Гц / 5В пост.тока, 1А.
2. Световой индикатор питания: (a) зеленый постоянный: детский блок включён; b) ВЫКЛ.: детский блок выключен.
3. Разъем питания
4. Видеокамера
5. Система инфракрасного освещения
6. Светочувствительный датчик
7. Микрофон
8. Кнопка соединения PAIR

1.2 Родительский блок
Питание:
Внешнее: с помощью переключаемого сетевого адаптера 100-240В~50/60Гц / 5В пост.тока, 1А.
Внутреннее: Аккумуляторные батареи Li-Polymer 3.7В 950 мА-ч, не заменяемые
Прием: Полоса частот передачи: 2403.5~2475.5МГц. Мощность сигнала: <19дБм
1. Переключаемый сетевой адаптер 100-240В~50/60Гц / 5В пост.тока, 1А.
2. Кнопка включения/выключения
3. Световой индикатор питания и зарядки: a) зеленый постоянный: родительский блок включен и если сетевой адаптер (1) подключен, зарядка батареи завершена; b) зеленый мигающий: батарея разряжена. c) красный постоянный: производится зарядка батареи родительского блока; ВЫКЛ.: родительский блок выключен и сетевой адаптер (1) не подключен.
4. Разъём питания и (или) зарядки аккумуляторной батареи
5. Динамик
6. Цветной 2.4-дюймовый дисплей
7. Кнопки регулировки/навигации: ◀/▶ ▲/▼
8. Кнопка доступа к меню и подтверждения настроек
9. Кнопка выхода из меню
10. Кнопка цифрового зума
11. Кнопка СБРОСА
12. Опора
Аккумуляторная литиевая не заменяемая батарея

2. ПРИНЦИП РАБОТЫ

2.1 ПОЗИЦИОНИРОВАНИЕ БЛОКОВ:
Детский блок должен устанавливаться на расстоянии примерно 1 - 1,5 метров от ребенка, на ровную и устойчивую поверхность, направляя видеокамеру на ребенка. Родительский блок должен устанавливаться на расстоянии, по меньшей мере, 3 метров от детского блока, при возможности не в том же помещении, для предупреждения неприятного свиста или шуршания.

2.2 ВКЛЮЧЕНИЕ/ВЫКЛЮЧЕНИЕ ДЕТСКОГО БЛОКА
Вставить штекер сетевого адаптера (1) в соответствующий разъем питания, расположенный на боковой стороне блока (3). Вставить вилку сетевого адаптера в электрическую розетку с удобным доступом. Детский блок включается автоматически, а индикатор питания (2) загорается зеленым цветом. Для выключения детского блока и индикатора питания (2), следует вытащить штекер сетевого адаптера (1) из разъема питания (3) и вилку из розетки тока.

2.3 ВКЛЮЧЕНИЕ/ВЫКЛЮЧЕНИЕ И ЗАРЯДКА РОДИТЕЛЬСКОГО БЛОКА
Для включения/выключения родительского блока следует нажать кнопку включения/выключения (2) примерно на 3 секунды. Индикатор питания (3) загорается зеленым светом. Для зарядки аккумуляторной батареи (13) следует вставить штекер сетевого адаптера (1) в соответствующий разъем питания (4), расположенный с боковой стороны блока, и вставить вилку сетевого адаптера (1) в электрическую розетку с удобным доступом. Проверить, что индикатор питания и зарядки (3) загорается красным цветом, а иконка с полосами в движении отображается на дисплее (6). При завершении зарядки индикатор питания и зарядки (3) загорается зеленым цветом, и на дисплее (6) отображается фиксированная иконка. Для более быстрой зарядки рекомендуется заряжать батареи, подключая выключенный родительский блок. Можно использовать родительский блок во время зарядки, но для полной зарядки потребуется больше времени.
ВНИМАНИЕ. Зарядка батареи должна осуществляться только посредством предоставляемого в комплектации сетевого адаптера.

2.4 АВТОМАТИЧЕСКАЯ СИСТЕМА НОЧНОЙ ВИДИМОСТИ
В случае темноты или уменьшения освещения комнаты, где установлен детский блок, светочувствительный датчик (6) автоматически активирует систему инфракрасного освещения (5), обеспечивая видимость даже в условиях слабого освещения. На установочной панели дисплея (6) отображается иконка.

2.5 ВЫКЛЮЧЕНИЕ ДИСПЛЕЯ
В целях энергосбережения, можно отключить визуализацию изображения на дисплее (6), нажимая один раз кнопку включения/выключения (2) родительского блока. Для повторной активации дисплея (6) нажать еще один раз кнопку.

2.6 РЕГУЛИРОВКА ГРОМКОСТИ РОДИТЕЛЬСКОГО БЛОКА
Нажать один раз кнопки (7) для увеличения или уменьшения уровня громкости динамика. Экран (A) отображается на дисплее (6), и на установочной панели иконка громкости изменится, с визуализацией выбранного уровня. При минимальном уровне динамик отключается и отображается перечеркнутая иконка. Предусмотрены 5 уровней громкости.

2.7 РЕГУЛИРОВКА ЯРКОСТИ ДИСПЛЕЯ
Нажать один раз кнопки (7) для увеличения или уменьшения уровня яркости дисплея (6). Экран (B) отображается на дисплее (6). Предусмотрены 5 уровней яркости.

2.8 ЦИФРОВОЙ ЗУМ 2Х
Для активации зума следует один раз нажать кнопку зума (9). Иконка отображается на дисплее (6). В данной конфигурации для перемещения вверх, вниз, вправо и влево в поле видимости нажмите кнопки (7). Для восстановления формата начального изображения, вновь нажать кнопку зума (9).

2.9 СБРОС
В случае блокировки родительского блока, можно восстановить нормальное функционирование устройства, нажимая посредством заостренного инструмента, кнопку сброса (11) с задней стороны устройства. При необходимости, нажать кнопку включения/выключения (2) для повторного включения устройства.

2.10 УСТАНОВОЧНОЕ МЕНЮ ФУНКЦИЙ
Для доступа к главному меню нажать кнопку доступа к меню и подтверждения настроек (8). Для навигации в пределах меню нажать кнопки (7). Для подтверждения настроек нажать кнопку доступа к меню и подтверждения настроек (8). Для выхода из меню нажать кнопку выхода (9) или подождать около 30 секунд. Из главного меню можно установить следующие функции:

2.10.1 СОЕДИНЕНИЕ:
В случае невозможности связи между детским и родительским блоком, даже на расстоянии нескольких сантиметров друг от друга, рекомендуется начать процедуру соединения, которая осуществляется изготовителем. Выбирая функцию главного меню, отображается экран (C), из которого, при выборе иконки видеокамеры, появляется экран (D). Нажмите и удерживайте кнопку Соединения (8) детского блока в течение 30 секунд. Если процедура завершается успешно, то на дисплее появится экран (E) с видео в реальном времени, в противном случае, появится экран (F) режима отсутствия/потери сигнала (G). При необходимости повторите процедуру.

2.10.2 ГОЛОСОВАЯ АКТИВАЦИЯ
Родительский блок может работать в режиме непрерывной передачи или в режиме голосовой активации. В целях энергосбережения можно установить функцию Голосовой активации, выбирая функцию главного меню. На экране (H) выбрать один из трех уровней чувствительности микрофона (7) детского блока. Одна из иконок отображается на установочной панели. При установке голосовой активации, если мощность звуков, выявленных микрофоном (7) детского блока, менее установленного порога выбранного уровня, родительский блок входит в резервный режим, автоматически отключая дисплей (6) и динамик (5). Они будут вновь активированы при наличии звуков детского блока, превышающих заданный порог выбранного уровня. Нажимая OFF (ВЫКЛ.), отключается функция голосовой активации и восстанавливается постоянная связь.

: низкий уровень чувствительности : средний уровень чувствительности : высокий уровень чувствительности

2.10.3 ФУНКЦИЯ НАПОМИНАНИЯ
При выборе функции главного меню, на экране (I) можно установить сигнал в качестве напоминания для заботы о вашем ребенке (от 30 минут до 4 часов). После настройки на панели настроек появляется иконка.

2.11 ЗВУКОВЫЕ СИГНАЛЫ
2.11.1 Сигнал отсутствия или потери связи с детским блоком:
При отсутствии или утрате связи с детским блоком, звучит звуковой сигнал родительского блока, на дисплее появляется экран (G) и на установочной панели иконка. При возобновлении соединения с детским блоком, сигнал отключается, на установочной панели отображается иконка и восстанавливается нормальный аудио и видеосигнал в реальном времени.

2.11.2 Сигнал почти разряженных батарей:
Когда аккумуляторная батарея (13) почти разряжена, звучит звуковой сигнал, световой индикатор питания мигает зеленым цветом, а иконка разряженной батареи отображается красным цветом на дисплее (6). Если Вы планируете продолжить использовать родительский блок, рекомендуется зарядить батарею (13), иначе устройство перестанет исправно работать и отключится. Зарядите аккумуляторные батареи (13). При начале зарядки сигнал отключается, и отображается иконка с полосами в движении.

2. 11.3 Сигнал напоминания:
По истечении заданного времени напоминания звучит звуковой сигнал. Для отключения сигнала нажмите любую кнопку.

ТЕХНИЧЕСКИЕ ХАРАКТЕРИСТИКИ
• Голосовая/видео передача посредством системы, основанной на цифровой технологии FHSS.
• Радиус действия в открытом пространстве при отсутствии препятствий составляет около 200 метров*.
Максимальное рабочее расстояние составляет около 200 метров на открытой местности без препятствий с полностью заряженной батареей (однако, радиус действия может значительно уменьшиться внутри помещений в зависимости от различных условий среды, расположения стен и мебели в помещений, наличия металлических конструкций, внешних и внутренних помех/электромагнитных полей, железобетонных стен или перекрытий между помещениями, расположенными на различных этажах, либо вследствие неполной зарядки батареек и т.д.).

Сетевой адаптер
2 сетевых адаптера 100-240В ~ 50/60Гц /5В пост.т, 1А.
Мод. K05V050100G (версия EN62368)
ВХОД: 100-240 В ~ 50/60 Гц, 0.2 А
ВЫХОД: 5В пост.т, 1А

Аккумуляторные батареи Li-Polymer
Номинальная ёмкость: 950мА-ч
Номинальное напряжение: 3.7В
Батареи Li-Polymer обеспечивают лучшие эксплуатационные характеристики при использовании при обычной температуре окружающей среды (20°C ±5°C).
Температура зарядки батареи: 10°C~40°C.

ПЕРЕЧЕНЬ УСЛОВНЫХ ОБОЗНАЧЕНИЙ
Переменный однофазный ток
Постоянный ток
Исключительно для использования внутри помещений
Прибор II класса - двойная изоляция
Соответствует требованиям директив ЕС с последующими поправками

УТИЛИЗАЦИЯ
ДАННОЕ ИЗДЕЛИЕ ОТВЕЧАЕТ ТРЕБОВАНИЯМ ЕВРОПЕЙСКОЙ ДИРЕКТИВЫ 2012/19/CE.
Приведенный на приборе символ перечеркнутой корзины обозначает, что в конце срока службы это изделие, которое следует сдавать в утиль отдельно от домашних отходов, необходимо сдать в пункт сбора вторсырья для переработки электрической и электронной аппаратуры, или сдать продавцу при покупке новой эквивалентной аппаратуры. Пользователь несёт ответственность за сдачу прибора в конце срока его службы в специальные организации сбора. Надлежащий сбор вторсырья с последующей сдачей старого изделия на повторное использование, переработку и утилизацию без нанесения ущерба окружающей среде помогает снизить отрицательное воздействие на неё и на здоровье людей, а также способствует повторному использованию материалов, из которых состоит изделие. Противозаконная утилизация изделия пользователем обуславливает применение административных санкций, в соответствии с положениями Законодательного Постановления № 22/1997 (ст.50 и последующие Законодательного Постановления 22/97). Более подробные сведения об имеющихся способах сбора Вы можете получить, обратившись в местную службу вывоза отходов или же в магазин, где Вы купили изделие

СООТВЕТСТВИЕ ДИРЕКТИВЕ ЕС 2006/66/ЕС и последующим правкам.
Символ перечеркнутого мусорного контейнера, нанесенный на батарейки или упаковку изделия, указывает, что в конце срока службы их необходимо утилизировать отдельно от бытовых отходов, они не должны утилизироваться как городские отходы, а должны быть направлены на сборный пункт по раздельной переработке отходов или же возвращены продавцу при покупке новых аналогичных аккумуляторных или не аккумуляторных батареек. Возможный символ химического элемента. Hg, Cd, Pb, нанесенный под изображением перечеркнутого мусорного контейнера, указывает тип вещества, содержащегося в батарейке: Hg=Ртуть, Cd=Кадмий, Pb=Свинец. Потребитель несет ответственность за сдачу батареек в конце срока их службы в специальные организации сбора с целью способствовать переработке и повторной утилизации. Надлежащий сбор вторсырья с последующей сдачей использованных батареек на повторное использование, переработку и утилизацию без нанесения ущерба окружающей среде помогает снизить отрицательное воздействие на неё и на здоровье людей, а также способствует повторному использованию вещества, из которого состоят батарейки. Самовольная утилизация изделия потребителем влечет за собой ущерб окружающей среде и здоровью людей. Более подробные сведения об имеющихся способах сбора Вы можете получить, обратившись в местную службу вывоза отходов или же в магазин, где Вы купили изделие.

ДЕКЛАРАЦИЯ СООТВЕТСТВИЯ
Компания Artsana S.p.A. заявляет, что тип данного радиооборудования МОД.06948 отвечает основным требованиям Директивы 2014/53/EU. Полный текст декларации соответствия ЕС содержится на сайте: www.chicco.com/declarations. В соответствии с решением Европейской Комиссии №2000/299/CE от 06/04/2000 полоса частот, используемая для данного изделия, гармонизирована во всех странах EU, таким образом, данное изделие относится к классу 1 и может быть свободно использовано во всех странах Европейского союза.

ГАРАНТИЯ
Производитель гарантирует отсутствие дефектов соответствия при нормальных условиях использования, согласно указаниям инструкции по эксплуатации. Гарантия не будет действительна в случае ущерба, обусловленного несоответствующим использованием, изнашиванием или непредвиденными обстоятельствами. Гарантийный срок устанавливается государственными стандартами страны приобретения (ГОСТ), если таковые имеются. ARTSANA сохраняет за собой право в любой момент и без предупреждения изменить текст настоящей инструкции по эксплуатации. Категорически запрещено любое воспроизведение, распространение, перепечатывание, а также перевод, даже частичный, на другой язык настоящей инструкции без письменного разрешения со стороны ARTSANA.

AR

محتوى العبوة
• 1 وحدة الطفل
• 1 وحدة الوالدين
• 2 مهايئ كهرباء 240-100 فلط~ 50/60 هرتز / 5 فلط تيار مستمر، 1 أمبير
• 1 دليل تعليمات

تحذيرات عامة
• لا يجوز استعمال جهاز مراقبة الأطفال بالصورة Smart كوسيلة مراقبة طبية وهو غير مصمم ليحل محل مراقبة الأطفال من قبل البالغين. هو مخصص فقط للمساعدة على مراقبة الأطفال. استعماله في أغراض أخرى يعتبر استعمال غير سليم.
• لا تترك أية مواد تغليف (حقائب بلاستيكية، صناديق كرتونية، وخلافه) في متناول الأطفال، فقد تشكل خطرًا.
• قبل استعمال الجهاز تأكد من عدم وجود أي ضرر بالمنتج أو بمكوناته. في حالة وجود ضرر، لا تستخدم المنتج واتصل بفني مؤهل أو الموزع.
• اتصل بخدمة عملاء Artsana S.p.A بدلاً من محاولة إصلاح المنتج بنفسك.
• لا تفتح الأجهزة. لا تشتمل كل من وحدة الطفل ووحدة الوالدين والمهايئات الكهربائية على أية أجزاء يمكن صيانتها من قبل المستخدم. اتصل بفني مؤهل أو بخدمة عملاء شركة Artsana S.p.A في حالة وجود أعطال. وقد يتسبب فتح الأجهزة المذكورة من قبل في التعرض لصدمة كهربائية.
• ضع وحدة الطفل ووحدة الوالدين بعيدًا عن متناول الأطفال على سطح أفقي مستوي.
• احتفظ بوحدة الطفل ووحدة الوالدين والمهايئات الكهربائية AC/DC بعيدًا عن متناول الأطفال (قد تتسبب كابلات المهايئ الكهربائي في التعرض لاختناق).
• من المهم القيام بشكل دوري بفحص التشغيل السليم لوحدة الطفل ووحدة الوالدين. وخاصةً قبل كل استعمال، مع مراجعة استقبال الإشارة عند أقصى مسافة للتشغيل.
• تبلغ أقصى مسافة تشغيل 200 متر تقريبًا في مكان مفتوح دون وجود عوائق (ويمكن أن يقل هذا المدى بشكل ملحوظ في الأماكن المغلقة طبقًا للبيئة المحيطة، تصميم الحوائط وقطع الأثاث، وجود هياكل معدنية، وجود مجالات كهرومغناطيسية/تشويشات خارجية أو داخلية، وجود حوائط خرسانية مسلحة، وجود طوابق مختلفة أو بسبب عدم شحن البطاريات بشكل كامل وغير ذلك).
• لا تستخدم وحدة الطفل ووحدة الوالدين والمهايئات الكهربائية في أماكن معرضة لظروف مناخية (أمطار، أشعة الشمس وغير ذلك). في حالة استعمال المنتج في الهواء الطلق يجب تشغيل وحدة الوالدين باستخدام البطاريات القابلة لإعادة الشحن فقط: المهايئات الكهربائية المزودة مع المنتج غير مناسبة للاستخدام في الهواء الطلق.
• لتجنب خطر التعرض للسخونة المفرطة، احفظ وحدة الطفل ووحدة الوالدين والمهايئات الكهربائية AC/DC بشكل خاص بعيدًا عن مصادر الحرارة، مثل المشعات والمواقد والسخانات والنوافذ المعرضة لأشعة الشمس وغير ذلك.
• يحظر استخدام الوحدتين (خاصة عندما يكونان موصلان بالمهايئ الكهربائي) بالقرب من مناطق أو في مواقف قد يوجد بها ماء، مثل أحواض الاستحمام (البانيو)، الغسالات، وحدات المطبخ أو الأسطح الرطبة. يحظر غمر المنتج في الماء أو تركه يبتل. يحظر استخدام الوحدة والمهايئات في حالة سقوطها في المياه. في هذه الحالة اتصل بفني مؤهل.
• ضع وحدة الطفل ووحدة الوالدين والمهايئات الكهربائية AC/DC في مكان تتوفر به تهوية مناسبة لتفادي تعرض المكونات للسخونة المفرطة.
• لا تستخدم المنتج بالقرب من لمبات فلورسنت (نيون) أو أية أجهزة أخرى كأجهزة التلفاز المحركات، الحواسب الشخصية، الهواتف اللاسلكية وأجهزة الراديو وأفران الميكروويف وغير ذلك. وعدم الالتزام بذلك قد يتسبب في حدوث تداخل مع تشغيلها.
• اقتصر على استخدام المهايئات الكهربائية AC/DC المزودة مع المنتج أو أي نوع آخر مطابق بنفس الخصائص الكهربائية. استخدام مهايئات أخرى قد يضر بوحدة الطفل و/ أو وحدة الوالدين ويسبب خطرًا على المستخدم.
• لا تستخدم مهايئ كهربائي مغاير للمهايئ الكهربائي المورد مع هذا المنتج من شركة Artsana S.p.A.، ويؤدي القيام بذلك في جعل المنتج غير مطابق للمواصفات الفنية المحددة في المواصفات الأوروبية EC المعنية، ما يؤثر بالسلب على أمان واكتمال المنتج. اتصل بالموزع أو بشركة Artsana S.p.A للاستبدال.
• تأكد أن جهد المهايئ الكهربائي AC/DC (انظر لوحة البيانات على المهايئ الكهربائي AC/DC) يتطابق مع جهد التيار الكهربائي الموصل وأن قابس المهايئ الكهربائي متوافق مع مقابس الشبكة الكهربائية لديك.
• قم بتوصيل المهايئات الكهربائية AC/DC بمقابس كهربائية يسهل الوصول إليها على أن تكون بعيدة عن متناول الأطفال. قم بتمرير أسلاك المهايئات الكهربائية AC/DC بحيث لا يتم الوقوف عليها أو تتشبك في أغراض أخرى أعلاها أو تلتف حولها أو تكون في متناول الطفل وبالتالي تمثل خطر عليه (التعثر، الاختناق).
• قد تصبح المهايئات الكهربائية AC/DC ووحدة الطفل ووحدة الوالدين ساخنة يصعب لمسها وهي مستعملة. وهذا أمر طبيعي.
• احرص بشكل دوري على فحص المهايئات الكهربائية (1). في حالة ظهور بوادر ضرر بسلك التيار الكهربائي أو الأجزاء البلاستيكية، فلا تستخدمهم واتصل بفني مؤهل.
• لا تترك المهايئات الكهربائية (1) موضوعة في المقبس الكهربائي في حالة عدم استخدام الجهاز و/أو في حالة عدم توصيل الجهاز بالمهايئات الكهربائية (1).
• لا يمكن استبدال سلك المهايئ الكهربائي ولهذا، لا تستمر في استخدام المهايئ الكهربائي في حالة تلف الأسلاك واستبدله بمهايئ آخر من نفس النوع.
• تم تجهيز وحدة الطفل بمستشعر حساس للضوء يقوم أوتوماتيكيًا بتنشيط لمبات LED بالأشعة تحت حمراء في حالة ضعف الإضاءة المحيطة أو الظلام، وذلك لإتاحة رؤية جيدة في ظل ضعف الإضاءة. في حالة عدم انبعاث ضوء مرئي من لمبات LED بالأشعة تحت الحمراء بوحدة الطفل، تأكد من عملها بشكل سليم من خلال التحكم في الصورة الصادرة من الكاميرا بوحدة الوالدين عند تواجد وحدة الطفل في غرفة مضاءة بشكل قليل. لمبات LED بالأشعة تحت الحمراء بوحدة الطفل لا تمثل ضررًا على صحة الإنسان.

السلامة/تحذيرات
⚠ تحذير! اقرأ التعليمات
⚠ تحذير! لا يُوصى بالنظر مباشرة إلى شعاع الأشعة تحت الحمراء على طول محور الانبعاث بالعين المجردة أو باستخدام تجهيزات بصرية.
لتقليل خطر التعرض لصدمة كهربائية، لا تخلع وسيلة الحماية أو تحاول فتح المهايئات الكهربائية.
لا تعرض المهايئات الكهربائية، وحدة الطفل أو وحدة الوالدين للبلل. لا تعرضهم للرطوبة أو تحاول فتحهم. ويعتبر هذا مصدر للخطر ويؤدي إلى إلغاء الضمان.
تحذير: يجب وضع جهاز الإرسال والمهايئ الكهربائي وسلك التيار الكهربائي الخاص به بعيدًا عن متناول الأطفال.
تحذير: عندما تكون الإضاءة الليلية نشطة، سوف تتأثر ألوان الصور الصادرة، وفي حالة الظلام ستظهر الصور بالأبيض والأسود. وهذا أمر طبيعي.
تحذير: من خلال ضبط أو إيقاف مستوى صوت سماعة وحدة الوالدين، سيتم أيضًا ضبط أو إيقاف تنشيط التنبيهات الصوتية. في هذه الحالة يُوصى بإيلاء المزيد من الانتباه لوحدة الوالدين.
تحذير: قد يتأثر أداء المنتج سلبًا في حالة استخدام أكثر من جهاز مراقبة في نفس الوقت.
تحذير: في حالة إيقاف تنشيط مستوى صوت وحدة الوالدين وتم أيضًا إيقاف تنشيط الشاشة يدويًا بعد ذلك، سيتم ضبط مستوى صوت سماعة وحدة الوالدين تلقائيًا على المستوى 1 لضمان متابعة المستخدم لطفله بصورة مستمرة وآمنة.
تحذير: التخلص من بطارية بإلقائها في النار أو فرن ساخن أو السحق أو التقطيع الميكانيكي لبطارية، والذي يمكن أن يتسبب في حدوث انفجار.
تحذير: ترك بطارية في بيئة محيطة ذات درجة حرارة مرتفعة للغاية، والذي يمكن أن يتسبب في حدوث انفجار أو تسرب سائل أو غاز قابل للاشتعال.
تحذير: بطارية متعرضة لضغط هواء منخفض للغاية، والذي يمكن أن يتسبب في حدوث انفجار أو تسرب سائل أو غاز قابل للاشتعال.
تحذير: يجب عدم تعريض البطارية لحرارة شديدة، مثل أشعة الشمس أو النار أو ما شابه.

⚠ حذير!
بعد تشغيل وحدة الوالدين، تأكد دائمًا أن وحدة الطفل مشغلة. بعد تشغيل الوحدة، قم دائمًا بالتأكد من إمكانية استقبال الإشارة المرسلة من مسافة و/أو في المناطق التي تم ضبط الإشارة فيها للأجهزة. بالاستعانة بشخص آخر يُوصى بإجراء اختبار للإرسال من الغرفة التي توجد بها وحدة الطفل، في نفس الوقت الذي تتجول فيه بوحدة الوالدين في المناطق المختارة للتأكد من استقبال الإشارة على نحو سليم.

1. التهيئة والخصائص
1.1 وحدة الطفل
مصدر الكهرباء الخارجي: عبر مهايئ كهربائي 240-100 فلط~ 50/60 هرتز، 5 فلط تيار مستمر 1 أمبير.
الإرسال: حزمة تردد النقل: 2475.5MHz~2403.5 ميجاهرتز. قوة الإشارة: <19 ديسيبل
1. مهايئ كهربائي 240-100 فلط~ 50/60 هرتز 5 فلط تيار مستمر 1 أمبير.
2. لمبة بيان الطاقة: A) أخضر ثابت: وحدة الطفل مشغلة. B) OFF: وحدة الطفل متوقفة.
3. موصل التيار الكهربائي
4. الكاميرا
5. نظام إضاءة بالأشعة تحت الحمراء
6. المستشعر الحساس للضوء
7. ميكروفون
8. زر الاقتران PAIR

1.2 وحدة الوالدين
الطاقة:
خارجية: عبر مهايئ كهربائي 240-100 فلط~ 50/60 هرتز، 5 فلط تيار مستمر 1 أمبير.
داخلية: بطاريات ليثيوم بوليمر قابلة لإعادة الشحن بجهد 3.7 فلط و 950 مللي أمبير ساعة، غير قابلة للتغيير
الاستقبال: حزمة تردد النقل: 2475.5MHz~2403.5 ميجاهرتز. قوة الإشارة: <19 ديسيبل
1. مهايئ كهربائي 240-100 فلط~ 50/60 هرتز 5 فلط تيار مستمر 1 أمبير.
2. زر التشغيل/الإيقاف
3. لمبة بيان الطاقة وإعادة الشحن: أ) أخضر ثابت: وحدة الوالدين مشغلة والبطارية مشحونة تمامًا في حالة توصيل المهايئ الكهربائي (1).
ب) أخضر وماض: البطارية مشحونة تمامًا
ج) أحمر ثابت: جار شحن بطارية وحدة الوالدين. OFF: يتم إيقاف وحدة الوالدين والمهايئ الكهربائي (1) غير متصل.
4. موصل الطاقة و/أو الشحن الخاص بالبطارية القابلة لإعادة الشحن
5. سماعة
6. شاشة ملونة 2.4 بوصة
7. أزرار الضبط/التصفح: ◀/▶ ▲/▼
8. مفتاح دخول القائمة وتأكيد الضبط
9. زر الخروج من القائمة
10. مفتاح الزووم الرقمي
11. مفتاح إعادة الضبط
12. قاعدة
بطارية ليثيوم قابلة لإعادة الشحن وغير قابلة للتغيير

2. التشغيل
2.1 وضع الوحدة:
يجب وضع وحدة الطفل على مسافة حوالي 1 - 1.5 متر من الطفل على سطح أفقي ومستوي، مع التأكد من توجيه الكاميرا ناحية الطفل. يجب وضع وحدة الوالدين على مسافة 3 أمتار على الأقل من وحدة الطفل، وينبغي أن لا يكون ذلك في نفس الغرفة قدر الإمكان، لتجنب الهمهمات والهسهسات المزعجة.

2.2 تشغيل/إيقاف وحدة الطفل
أدخل قابس المهايئ الكهربائي (1) في موصل التيار الكهربائي بجانب الوحدة (3). أدخل قابس المهايئ الكهربائي في مقبس كهربائي يسهل الوصول إليه. ستعمل وحدة الطفل تلقائيًا وستضيء لمبة بيان الطاقة (2) باللون الأخضر الثابت. لإيقاف وحدة الطفل ولمبة بيان الطاقة (2)، أزل قابس المهايئ الكهربائي (1) من موصل التيار الكهربائي (3) واسحب القابس من مقبس الكهرباء.

2.3 تشغيل/إيقاف وحدة الوالدين والشحن
اضغط على زر التشغيل/الإيقاف (2) لحوالي 3 ثواني لتشغيل/إيقاف وحدة الوالدين. ستضيء لمبة بيان الطاقة (3) باللون الأخضر الثابت. لشحن البطارية القابلة لإعادة الشحن (13)، أدخل قابس المهايئ الكهربائي (1) في موصل التيار الكهربائي (4) في جانب الوحدة وأدخل قابس المهايئ الكهربائي (1) في مقبس كهربائي يسهل الوصول إليه. تأكد من إضاءة مبين الطاقة والشحن (3) باللون الأحمر الثابت ومن ظهور الأيقونة ذات الأعمدة المتحركة على الشاشة (6). عند اكتمال الشحن، يتحول مبين الطاقة والشحن (3) إلى اللون الأخضر الثابت وتثبت الأيقونة على الشاشة (6). للحصول على نتائج أسرع، قم بشحن البطاريات من خلال توصيل وحدة الوالدين المطفأة. يمكن مواصلة استخدام وحدة الوالدين أثناء شحن البطاريات، ولكنها ستأخذ وقت أطول لشحن البطاريات بشكل تام.
تحذير. يجب شحن البطارية باستخدام المهايئ الكهربائي المورد.

2.4 الرؤية الليلية الأوتوماتيكية
في حالة ضعف الإضاءة أو الظلام داخل الغرفة المتواجدة بها وحدة الطفل، يقوم المستشعر الحساس للضوء (6) بتنشيط نظام الإضاءة بالأشعة تحت الحمراء (5) أوتوماتيكيًا حتى تتاح الرؤية أيضًا في ظل ضعف الإضاءة. تظهر الأيقونة على شريط ضبط الشاشة (6).

2.5 إيقاف تنشيط الشاشة
لتوفير الطاقة، يمكنك إيقاف الصورة على الشاشة (6) من خلال الضغط على زر التشغيل/الإيقاف (2) على وحدة الوالدين مرة واحدة. لإعادة تنشيط الشاشة (6)، اضغط على الزر مرة أخرى.

2.6 ضبط مستوى صوت وحدة الوالدين
اضغط على المفتاح (7) لزيادة أو خفض مستوى صوت السماعة بمقدار مستوى واحد. تظهر النافذة (A) على الشاشة (6) وعلى شريط أوضاع ضبط ستتحول أيقونة مستوى الصوت لإظهار المستوى المختار. على أدنى مستوى، ستتوقف السماعة وتظهر الأيقونة المشطوبة. يتاح 5 مستويات صوت.

2.7 ضبط سطوع الشاشة
اضغط على المفتاح (7) لزيادة أو خفض سطوع الشاشة (6) بمقدار مستوى واحد. تظهر النافذة (B) على الشاشة (6). يتاح 5 مستويات للضوء.

2.8 الزووم الرقمي 2X
لتنشيط الزووم، اضغط على مفتاح الزووم (10) مرة واحدة. تظهر الأيقونة على الشاشة (6). في هذا الإعداد لغرض التحرك للأعلى أو للأسفل أو لليمين أو لليسار داخل مجال الرؤية، اضغط على المفاتيح 7 لاستعادة حجم الصورة الأصلي، اضغط على مفتاح الزووم (10) مرة أخرى.

2.9 إعادة الضبط
في حالة تعطيل وحدة الوالدين، يمكن استعادة التشغيل الاعتيادي للمنتج من خلال الضغط على مفتاح إعادة الضبط (11) على الجزء الخلفي للوحدة باستخدام أداة محددة. عند الضرورة، اضغط على زر التشغيل/الإيقاف (2) لإعادة تشغيل الوحدة.

2.10 قائمة ضبط الوظيفة
للدخول إلى القائمة الرئيسية، اضغط على مفتاح الدخول إلى القائمة وتأكيد الإعدادات (8). لتصفح القائمة، اضغط على المفاتيح 7 لتأكيد الإعدادات، اضغط على زر الدخول إلى القائمة وتأكيد الإعدادات (8). للخروج من القائمة، اضغط على مفتاح الخروج من القائمة (9) أو انتظر 30 ثانية تقريبًا. يمكن ضبط الوظائف التالية من القائمة الرئيسية:

2.10.1 الاقتران:
في حالة تعذر اتصال وحدة الطفل ووحدة الوالدين بشكل مستمر، حتى في حالة الابتعاد لأمتار قليلة عن بعضهما البعض، يُوصى بإجراء الاقتران، والذي يتم تنفيذه بمعرفة الجهة الصانعة كوضع افتراضي. اختيار الوظيفة من القائمة الرئيسية سيفتح النافذة (C)، في حين سيؤدي اختيار أيقونة الكاميرا إلى فتح النافذة (D). اضغط على زر اقتران وحدة الطفل (8) للأسفل لحوالي 30 ثانية تقريبًا. في حالة انتهاء الإجراء بنجاح، ستظهر النافذة (E) وسيظهر الفيديو على الشاشة في الوقت الحقيقي؛ إذا لم يكن الأمر كذلك، ستظهر النافذة (F) ونافذة غياب/فقدان الإشارة على النافذة (G). كرر الإجراء إذا استدعى الأمر.

2.10.2 التنشيط الصوتي
يمكن تشغيل وحدة الوالدين بنمط النقل المستمر أو بنمط تفعيل الصوت. لتوفير الطاقة، يمكنك ضبط وظيفة التنشيط الصوتي من خلال اختيار الوظيفة من القائمة الرئيسية. في النافذة (H) اختر واحدًا من ثلاثة مستويات حساسية للميكروفون (7) لوحدة الطفل. ستظهر أيقونة واحدة من الأيقونات على شريط الإعدادات. في حالة ضبط وظيفة التنشيط الصوتي، في حالة رصد كثافة أصوات عن طريق ميكروفون (7) أقل من الحد المسبق الضبط للمستوى المختار، فسوف تنتقل وحدة الوالدين لوضع الاستعداد، ويتم تلقائيًا إيقاف تنشيط الشاشة (6) والسماعة (5). يتم إعادة تنشيط الأخيرة في حالة رصد وحدة الطفل لأصوات أعلى من الحد المسبق الضبط للمستوى المختار. اختيار إيقاف OFF سيؤدي إلى إيقاف وظيفة التنشيط الصوتي واستعادة النقل المستمر.

: حساسية منخفضة : حساسية متوسطة : حساسية عالية

2.10.3 وظيفة التذكير
مع اختيار الوظيفة من القائمة الرئيسية، يمكنك ضبط تنبيه في النافذة (I) كتذكير للانتباه لطفلك (من 30 دقيقة حتى 4 ساعات). بمجرد انتهاء الضبط، ستظهر الأيقونة على شريط الإعدادات.

2.11 التنبيهات الصوتية
2.11.1 تنبيه غياب أو فقدان الاتصال مع وحدة الطفل:
في كل مرة يتم فيها غياب أو فقدان الاتصال مع وحدة الطفل، ستسمع صوت تنبيه صوتي على وحدة الوالدين وسيتم عرض الشاشة (G) وستظهر الأيقونة على شريط الإعدادات. عند استعادة الاتصال مع وحدة الطفل، يتم إيقاف تنشيط التنبيه وستظهر الأيقونة على شريط الإعدادات وسيتم استعادة إشارة الصوت والصورة المعتادة في الوقت الحقيقي.

2.11.2 تنبيه فراغ شحنة البطاريات القابلة لإعادة الشحن تقريبًا:
في حالة انخفاض شحنة البطارية القابلة لإعادة الشحن (13)، يصدر تنبيه صوتي، وتومض لمبة بيان الطاقة باللون الأخضر وستظهر أيقونة انخفاض شحنة البطارية بلون أحمر على الشاشة (6). إذا أردت مواصلة استخدام وحدة الوالدين، يُوصى بشحن البطارية (13)، وإلا ستتوقف الوحدة عن العمل وتنطفئ. قم بإعادة الشحن لإعادة الشحن (13). في حالة بدء الشحن، يتم إيقاف تنشيط التنبيه وستظهر الأيقونة ذات الأعمدة المتحركة.

2.11.3 تنبيه التذكير:
بمجرد انقضاء مدة التذكير، ستسمع تنبيه صوتي. لإيقاف تنشيط التنبيه، اضغط على أي مفتاح.

البيانات الفنية
• الإرسال الصوتي/المرئي عبر نظام التكنولوجيا الرقمية FHSS.
• مدى التشغيل الخارجي يبلغ 200 متر* دون عوائق.
*يبلغ مدى التشغيل الأقصى 200 متر تقريبًا في مكان مفتوح دون وجود عوائق مع الشحن التام للبطارية (ويمكن أن يقل هذا المدى بشكل ملحوظ في الأماكن المغلقة طبقًا للبيئة المحيطة، تصميم الحوائط وقطع الأثاث، وجود هياكل معدنية، وجود مجالات كهرومغناطيسية/تشويشات خارجية أو داخلية، وجود حوائط خرسانية مسلحة، وجود الغرف في طوابق مختلفة أو بسبب عدم شحن البطاريات بشكل كامل وغير ذلك).

المهايئ الكهربائي
2 مهايئ كهربائي 240-100 فلط~ 50/60 هرتز، 5 فلط تيار مستمر 1 أمبير.
الموديل K05S050100G (نسخة EN62368)
الدخل: 240-100 فلط~ 50/60 هرتز 0.2 أمبير
الخرج: 5 فلط تيار مستمر، 1 أمبير

بطاريات ليثيوم بوليمر قابلة لإعادة الشحن
السعة المقدرة: 950 مللي أمبير ساعة
الجهد الاسمي: 3.7 فلط
بطاريات الليثيوم بوليمر تقدم أفضل أداء لها في ظل درجة حرارة الغرفة الاعتيادية (20°م±5°م).
درجة حرارة شحن البطارية: 10°م~40°م.

فهرس الرموز
تيار متناوب أحادي الطور
تيار مباشر
للاستخدام في الأماكن المغلقة فقط
الفئة II - أجهزة بحماية مزدوجة
مطابق للنسخة المعدلة من مواصفات اللجنة الأوروبية المعنية

التخلص
هذا المنتج مطابق لمواصفة الاتحاد الأوروبي 2012/19/EU.
يشير رمز سلة المهملات المشطوب عليها والموجود على الجهاز إلى أن المنتج، في نهاية فترة صلاحيته، يجب التعامل معه بصورة مُنفصلة عن المهملات المنزلية العادية، فيتم تسليمه إلى أحد مراكز التجميع المنفصل للأجهزة الكهربائية والإلكترونية، أو يعاد تسليمه للبائع عند شراء جهاز جديد من نفس النوع. المستخدم مسئول عن تسليم الجهاز في نهاية فترة صلاحيته إلى أماكن التجميع المناسبة. في حالة جمع الجهاز غير المستخدم بطريقة صحيحة كمخلفات منفصلة، فإنه يمكن إعادة تدويره وتكهينه والتعامل معه بشكل لا يضر بالبيئة، فهذا يعمل على تجنب الآثار السلبية على البيئة والصحة. ويساعد على إعادة الاستفادة من الخامات المكون منها المنتج. للحصول على معلومات أكثر تفصيلاً حول أنظمة التجميع المتاحة، توجه للمركز المحلي الخاص بخدمة التخلص من المهملات أو المتجر الذي اشتريت منه الجهاز.

المطابقة للمواصفة الأوروبية EC/2006/66 وفقًا للتعديل
يشير رمز سلة المهملات المشطوب على البطاريات أو عبوة المنتج إلى أنه عند انتهاء صلاحيتها، وبناءاً عليه يجب التخلص منها بطريقة مُنفصلة عن المهملات المنزلية العادية، إما بنقلها إلى أحد مراكز فرز المهملات، أو بإعادة تسليمها للبائع عند شراء بطاريات من نفس النوع قابلة أو غير قابلة لإعادة الشحن. الرمز الكيميائي Hg للزئبق و Cd للكادميوم و Pb للرصاص المطبوعة أسفل الرمز المشطوب لسلة المهملات ذات العجلات تشير إلى نوع المادة الموجودة في البطارية. المستخدم مسئول عن تسليم البطاريات في نهاية عمرها الافتراضي إلى إحدى الجهات المختصة بتجميع المخلفات حتى يمكن معالجتها وتدويرها. التخلص من اللعبة بطريقة سليمة سوف يساهم في الوقاية من وقوع الآثار السلبية المحتملة على البيئة وصحة الأفراد فضلاً عن إعادة تدوير خامات تصنيع المنتج. قيام المستخدم بالتخلص من المنتج بطريقة غير قانونية يعرض البيئة وصحة الأفراد للضرر. للحصول على معلومات أكثر تفصيلاً حول أنظمة التجميع المتاحة، توجه للمركز المحلي الخاص بخدمة التخلص من المهملات أو المتجر الذي اشتريت منه الجهاز.

شهادة المطابقة
بموجب هذا، تقر Shenzhen Videotimes Technology Co.,Ltd، أن الجهاز اللاسلكي موديل 06948 متوافق مع المواصفة 2014/53/EU. يتاح بيان التوافق مع مواصفات الاتحاد الأوروبي EU على: www.chicco.com/declarations. وفقًا لقرار اللجنة الأوروبية رقم 2000/299/EC بتاريخ 06/04/2000، تمت مواءمة حزمة التردد المستخدمة في هذا المنتج لجميع دول الاتحاد الأوروبي EU وبالتالي فهو يُعد منتجًا من الفئة 1 يمكن استخدامه في جميع دول الاتحاد الأوروبي.
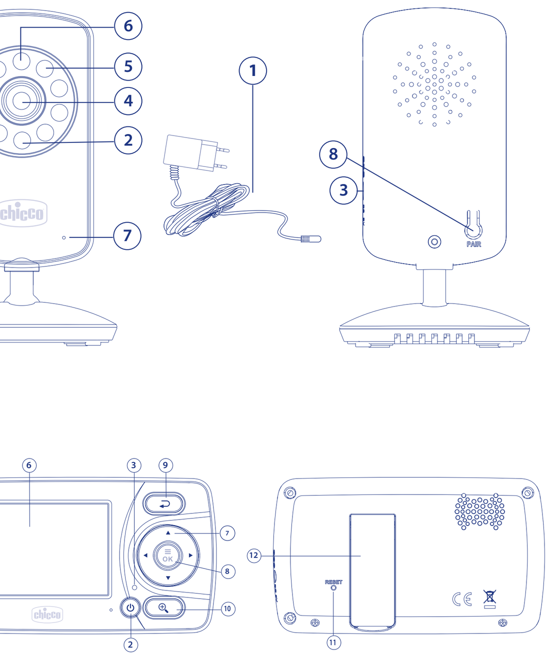
الضمان
هذا المنتج يشتمل على ضمان جودة عند الاستخدام في الظروف الاعتيادية كما هو موضح في تعليمات الاستخدام. لذلك لا يسري الضمان في حالة الأضرار الناتجة عن الاستخدام غير السليم أو التآكل أو الأحداث العارضة. وبالنسبة لمدة الضمان ضد عيوب المطابقة، فيرجى الرجوع إلى الأحكام الخاصة الواردة في القوانين المعمول بها محليا في بلد البيع. تحتفظ شركة ARTSANA S.p.A بحق تعديل المعلومات الواردة في دليل التعليمات في أي وقت دون إشعار مسبق. يحظر نسخ هذا الدليل أو إرساله أو النقل، والنسخ فضلاً عن ترجمة أي جزء من هذا الدليل إلى أي لغة أخرى دون تصريح كتابي مسبق من شركة ARTSANA.